Fenix 110/110C/170
Xenio 110/110C/170

Sauna power unit
Instruction for installation and use

HARVIA
Sauna & Spa

Let's sauna.

Item.nr.
FX1104XC
FX1104CXC
FX1704XC

Item.nr.
CX1104XW
CX1104XWIP
CX1104CXW
CX1104CXWIP
CX1704XW





FX001XW

Control panel
Fenix

+

Power unit

CX001WIFI

Control panel
Xenio WiFi

+

Power unit

EN
DE
FR
ES
FI
SV
ET
HU
LV
LT
RU
PL
CS
NL
IT

Table of Contents

1. About this instruction manual 3

2. Important information for your safety 3

2.1. Intended use 4

2.2. Safety information for the installer 4

2.3. Safety information for the user 5

3. Product description 7

3.1. Delivery contents 7

3.2. Product functions 7

3.3. Installation example 8

4. Technical data 9

5. Installation 11

5.1. Installation sauna control unit 11

5.2. Installation heater sensor 12

5.3. Installation bench sensor 14

5.4. Installation sensor with air vent 14

5.5. Installation door sensor 15

6. Electrical connection 17

7. Connection diagram 18

7.1. Connection diagram 400V 3N~ FX1104XC, CX1104XW, CX1104XWIP 18

7.2. Connection diagram 400V 3N~ FX1704XC, CX1704XW 19

7.3. Connection diagram 400V 3N~ FX1104CXC, CX1104CXW, CX1104CXWIP 20

7.4. Connection diagram 230V 1N~ FX1104XC, CX1104XW, CX1104XWIP 21

8. Troubleshooting 22

9. Maintenance 24

10. Disposal 24

11. Spare parts 24

12. Warranty terms 24

1. About this instruction manual


Read the instructions and warnings carefully before using the product! Store it for future reference!


+ 
+ ... also read the instructions for all supplied devices.

Significance of the warnings and symbol


WARNING!
Serious or fatal injury can occur if this warning notice is not observed.


CAUTION!!
Minor injuries can occur if this warning notice is not observed.

ATTENTION!
This keyword is a warning that damage to property can occur.


This symbol indicates tips and useful information.


Do not cover

2. Important information for your safety

The Harvia Fenix / Xenio control units have been manufactured according to the applicable safety regulations. However, hazards may arise during use. Therefore, please observe the following safety instructions and the specific warnings in the individual chapters. Also observe the safety instructions for the connected devices.

EN

2.1. Intended use

The control unit is meant for controlling the functions of sauna and an elctric sauna heater.
The sauna heater is designed for the heating of a sauna room to bathing temperature.
It is not to be used for any other purpose!

They are suitable for cabins for private and commercial use.

The control unit is not suitable for outdoor use without a cover.

Excessive exposure to cold and intense sunlight must be avoided. If there is an increased risk of mechanical damage, the device must be protected against this.

2.2. Safety information for the installer

- Installation may only be performed by a qualified electrician or similarly qualified person.
- Always disconnect the device from the electricity network before carrying out any work (e.g. mounting, connection, maintenance)
- Check the device for visible damage before installing and using the device. Do not use a damaged device.
- A fully disconnecting all-pole isolating device compliant with overvoltage category III must be fitted on site.
- The device must be installed in such a way that the warning texts are easy to read after installation.
- The heater sensor must be installed in such a way that it is not affected by inflowing air.
- Always use silicone cables that are heat-resistant up to 150 °C to connect the sauna heater and the sensors.

- In public saunas, where the heater is used without a timer or continuously for longer than the timer of the heater or the control unit allows with the factory settings, the device must be constantly supervised.
- Observe the minimum safety distances of the used devices (see chapter “4. Technical data” on page 9)
- Also comply with the regulations applicable at the installation location.
- For your own safety, consult your supplier in the event of problems that are not explained in sufficient detail in the installation instructions.

2.3. Safety information for the user

- Observe the installation instructions for the sauna control unit and sauna heater used.
- The sauna room and surroundings of the heater must always be checked before the heater is switched on.
- The sauna room and surroundings of the heater must always be checked before the device is brought into standby mode required by remote control or pre-timed operation.
- All maintenance that requires special skills must be performed by a trained professional.
- Be aware of hot heater. The stones and metal parts of the heater may burn the skin. Never touch the sauna heater while it is operating.
- Never sleep in a hot sauna.
- Do not use the sauna to dry clothes or towels, as there is a risk of fire. The high humidity can damage electrical equipment or cause mold to grow in the sauna.

- Consult your doctor about any health-related limitations to bathing.
- The sauna control unit must not be used by children under 8 years.
- The sauna control unit may be used by children over 8 years, by persons with limited psychological, sensory or mental capabilities or by persons with lack of experience/knowledge, but only if:
  - They are supervised.
  - They have been shown how to use the device safely and are aware of the hazards that could occur.
- Children must not play with the sauna control unit.
- Children under 14 years may only clean the sauna control unit if they are supervised.
- For health reasons, do not use the sauna when under the influence of alcohol, medication or drugs.
- For your own safety, consult your supplier in the event of problems that are not explained in sufficient detail in the installation instructions.

3. Product description

Check the device for visible damage before installion. Do not use a damaged device. Contact your supplier if parts are damaged or missing.

3.1. Delivery contents

1. Power unit
2. Control panel Fenix / Xenio
3. Data cable RJ10, 5m
4. Heater sensor with integrated overheat protector, cable 4m, 4-pole
5. Bench senor: Humidity and temperatur sensor, cabel 4m, 2-pole for FX1104CXC, CX1104CXW(IP)
6. Door sensor with magnet, cable 5m for FX...., CX1104XWIP, CX1104CXWIP
7. Installation material
8. Installation instructions

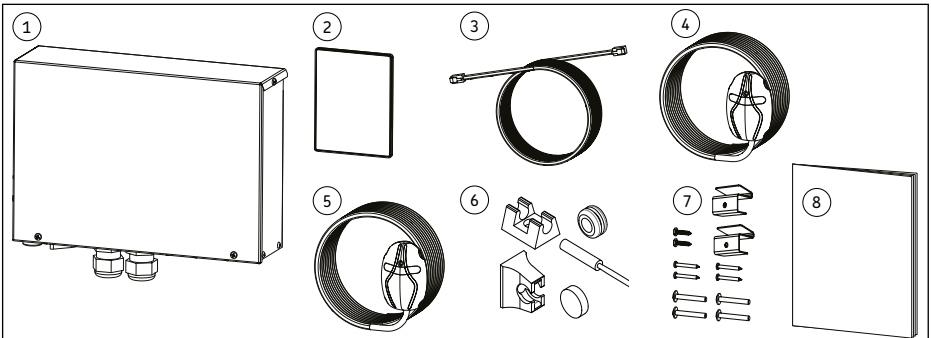

Fig. 1: Delivery contents

EN

3.2. Product functions

The Harvia sauna control units are used for operating and controlling the functions of a sauna and a sauna heater in accordance with the technical data.The control panel can also be used to control accessories such as sauna room lighting and ventilation.
The ability to control accessories depends on the connection properties of the device to be controlled. Device-specific information can be found in the manual for the device to be controlled. It is not to be used for any other purpose!

The sauna control units may only be used for operating and controlling a sauna heater which has been certified as satisfying the combustion test described in paragraph 19.101 and 19.102 of EN 60335-2-53. If the heater does not meet this requirement, an appropriate safety precaution must be taken (e.g.: safety or door switch).

The sauna control units may only be used for operating and controlling 3 heating circuits (see “4. Technical data” on page 9). The maximum steamer output is 3.6 kW.
The maximum power of the control units can be increased by using an optional power extension.

The sauna control unit regulates the temperature in the sauna room based on the informations given by the sensors. The heater sensor includes a temperature sensor and the overheat protector. Therefore, ensure that the sensor is positioned correctly (see “5.2. Installation heater sensor” on page 12).

Ensure adequate ventilation of the sauna cabin – the air should be exchanged six times per hour (see : “Fig. 5: Air ventilation” on page 12)

The Fenix control panel can be connected with the MyHarvia App. For example, you can use the App to display the status of the sauna heater, the temperature in the sauna cabin and the remaining heating time anywhere and at any time.

You need a reliable WiFi connection to use the MyHarvia App.

3.3. Installation example

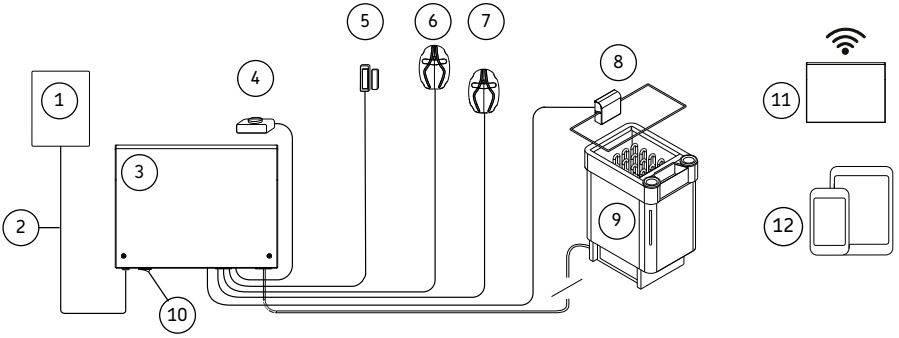

1. Control panel Fenix
2. Data cable
3. Power unit
4. Remot start switch *
5. Door sensor for FX.... and CX1104XWIP, CX1104CXWIP
6. Heater sensor
7. Bench sensor: Humidity and temperatur sensor for FX1104CXC, CX1104CXW(IP)
8. Safety switch *
9. Sauna heater
10. Main switch on/off
11. WiFi Router *
12. Mobile device + My Harvia *

* optional

Fig. 2: Installation example

4. Technical data

Model		FX1104XC CX1104XW CX1104XWIP	FX1104CXC CX1104CXW CX1104CXWIP	FX1704XC CX1704XW
Operating voltage [V]		400V / 415V 3N~	400V / 415V 3N~	400V / 415V 3N~
Frequency [Hz]		50 / 60	50 / 60	50 / 60
Max. power [kW]		11 (3 x 3.6)	11 (3 x 3.6)	17 (3 x 5.6)
Max. power steamer [kW]		-	3.6	-
Protection class		IPX5	IPX5	IPX3
Max. fuse (400V / 415V 3N~) [A]		3 x 16	3 x 16	3 x 25
Min. supply cord [mm²]		5 x 1.5	5 x 1.5	5 x 2.5
Weight [kg]		1.8	1.8	1.8
Storage temperatur [°C]		0 - +50	0 - +50	0 - +50
Ambient temperature [°C]		-10 - +70	-10 - +70	-10 - +70
Dimensions [mm]	Height	275	275	275
	Width	205	205	205
	Depth	80	80	80
Product minimum space requirements [mm]		300 x 350	300 x 350	300 x 350
Type of mounting		On-wall	On-wall	On-wall
Installation in the sauna		yes	yes	no
Mounting surface temperatur [°C]		max. 70	max. 70	max. 70
Power unit installation height in the sauna [mm]		max. 400	max. 400	-
Distance to the sauna heater in the sauna [mm]		min. 1000	min. 1000	-
Setting range temperatur [°C]		40 - 110	40 - 110	40 - 110
Setting range steamer [%]		-	0 - 100	-

EN

Model	**FX1104XC CX1104XW CX1104XWIP**	**FX1104CXC CX1104CXW CX1104CXWIP**	**FX1704XC CX1704XW**
Heater sensor type	SP247M	SP247M	SP247M
Bench sensor type	optional	SP325M	optional
Max. length of sensor cable [m]	10	10	10
Dimensions sensors [mm]	51 x 73 x 27	51 x 73 x 27	51 x 73 x 27
Data cable to control unit 5m	SP311	SP311	SP311
Light (230V AC 1N) [W] *	max. 100	max. 100	max. 100
Fan (230V AC 1N) [W]	max. 100	max. 100	max. 100

*** ATTENTION! -** ***Damage the device***
Do not connect/use LED that require a transformer. Transformers will damage the light output.

Model	**Door sensor**
Operating temperature	-20 - +85 °C
Air humidity	max.99 rH
Dimensions door sensor	Ø 6 × 32 mm
Connection cable door sensor	5 m - 2 x 0.14 mm²
Switching distance	23 mm front / 20 mm lateral
Dimension sensor holder	20 × 15 × 10 mm
Dimension magnet	Ø 10 × 3 mm
Dimension magnet holder	8 × 12 × 15 mm

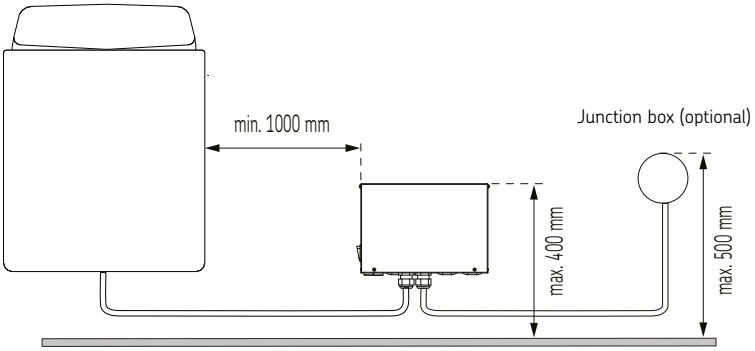

Fig. 3: Positioning power unit

5. Installation

5.1. Installation sauna control unit

ATTENTION! - *Damage the device*
Do not embed the control unit into the wall, since this may cause excessive heating of the internal components of the unit.

Install the power unit in a dry area outside the sauna, or in the sauna room in as cool and dry a place as possible. Observe the required minimum and maximum distances (see Fig. 3). Fix the power unit to the wall.

Note that the sauna control units CX1104XW, CX1104CXW,FX1704XC, CX1704XW, can be mounted only outside the cabin (IPX3).

The sauna control units FX1104XC, FX1104CXC, CX1104XWIP, CX1104CXWIP are IPX5, so they can be mounted both outside and inside the cabin. Also note the “4. Technical data” on page 9.

EN

ATTENTION! - *Damage the device*
The cable glands must not point upwards! After completing the connection work tighten the screw caps on the cable glands to achieve a tight seal.

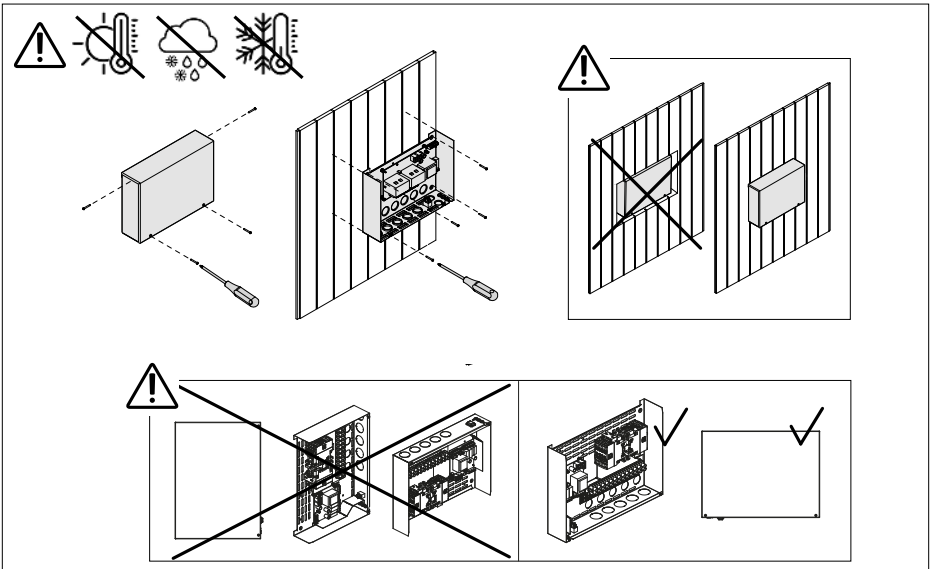

Fig. 4: Installation power unit

5.2. Installation heater sensor

Always check the correct location for the temperature sensor from the heater's installation instructions.

If a temperatur sensor is delivered with the heater, use this sensor and install it according to the heater´s installation instructions. Otherwise, use the temperatur sensor delivered with the control unit.

ATTENTION! - *Interference can impair signal transmission*
The sensor cable must be laid separately from other mains cables and control cables.

Wall-mounted heaters (Fig. 6 on page 13)

- Fasten the temperature sensor on the wall above the heater, along the vertical centre line running parallel to the sides of the heater, at a distance of 100 mm from the ceiling.

Floor-mounted heaters (Fig. 7 on page 13)

- Option 1: Fasten the temperature sensor on the wall above the heater, along the vertical centre line running parallel to the sides of the heater, at a distance of 100 mm from the ceiling.
- Option 2: Fasten the temperature sensor to the ceiling above the heater, at a distance of 200 mm from the vertical centre line of the heater's side.

With a separate steamer, observe that the temperature sensor must not be installed in the area affected by steam.

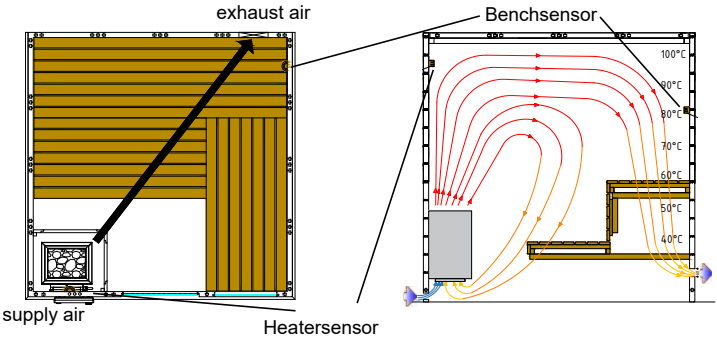

Fig. 5: Air ventilation

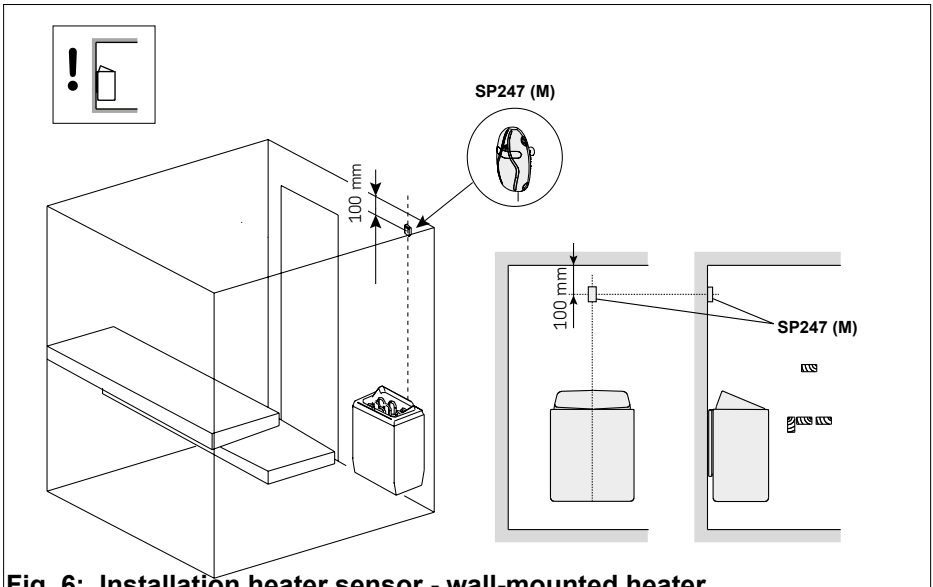

Fig. 6: Installation heater sensor - wall-mounted heater

EN

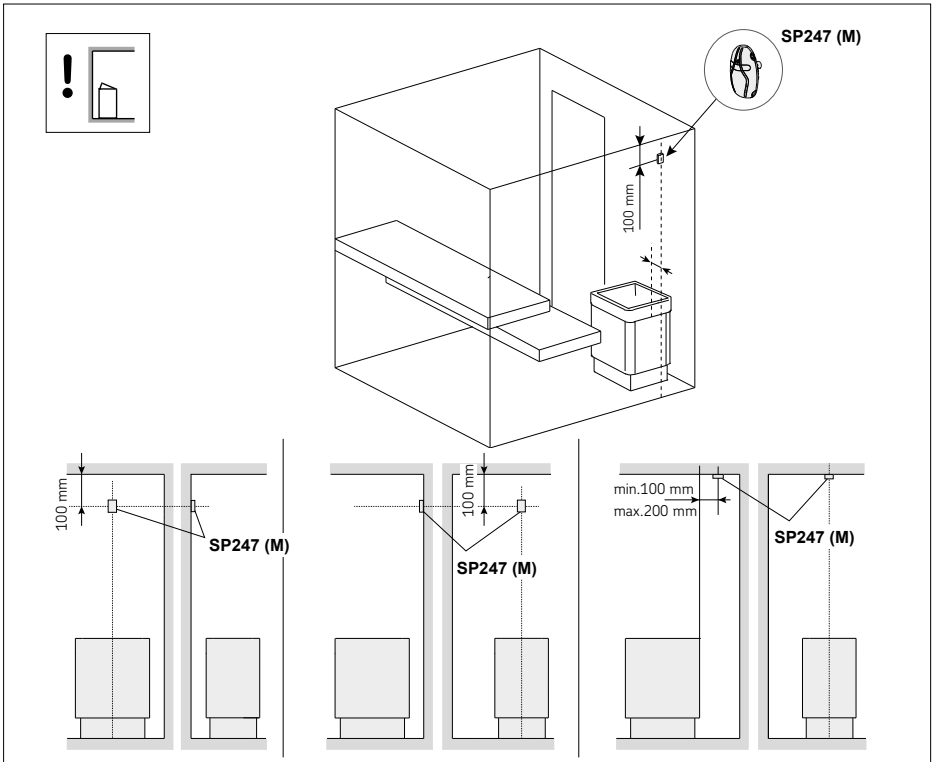

Fig. 7: Installation heater sensor - floor-mounted heater

5.3. Installation bench sensor

Fasten the humidity sensor on the wall as far from the heater as possible and at a distance of 500–700 mm from the ceiling.

ATTENTION! - ***Interference can impair signal transmission***

The sensor cable must be laid separately from other mains cables and control cables.

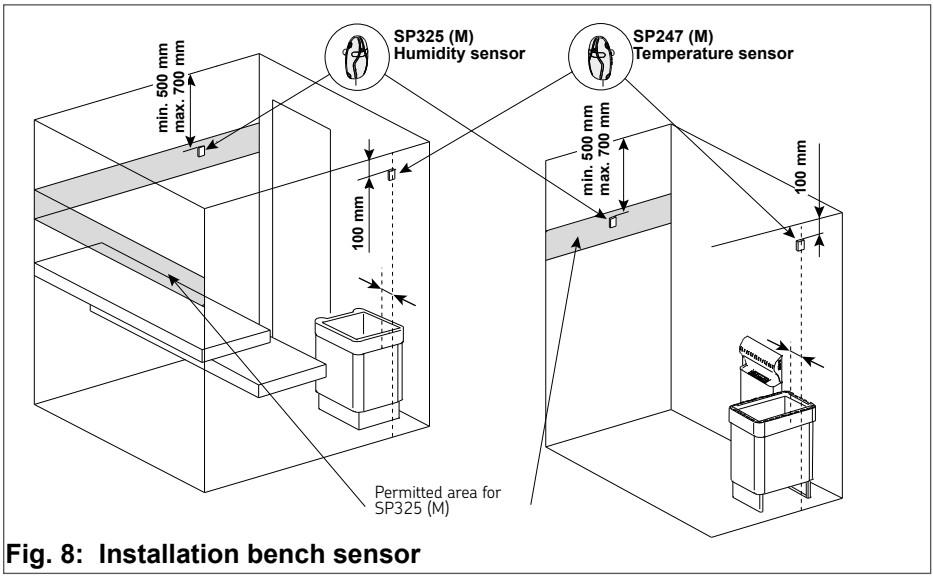

Fig. 8: Installation bench sensor

5.4. Installation sensor with air vent

Do not install the temperature sensor closer than 1000 mm to an omnidirectional air vent or closer than 500 mm to an air vent directed away from the sensor. The air flow near an air vent cools down the sensor, which gives inaccurate temperature readings to the control unit. As a result, the heater might overheat.

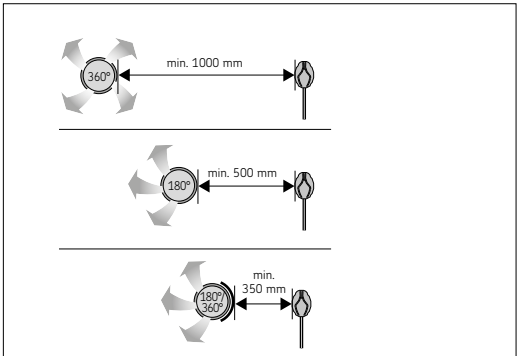

Fig. 9: Installation sensor with air vent

5.5. Installation door sensor

Installation of a sensor on a door frame:

- Attach the sensor holder to the door frame, using either a screw (Fig. 10A) or double-sided tape (Fig. 10B).
- Install the sensor in the holder (Fig. 10C).
- Note: If the door frame is sheet metal and there is room for the sensor behind it, the sensor can also be attached using a grommet (Fig. 10D). Use an 8 mm drill bit.

Attaching the magnet to the door:

- Fix the magnet holder to the door, using either a screw (Fig. 10E) or double-sided tape (Fig. 10F).
- Press the magnet into place in the holder (Fig. 10G).
- The magnet can also be mounted on the door using only double-sided tape (Fig. 10H).

EN

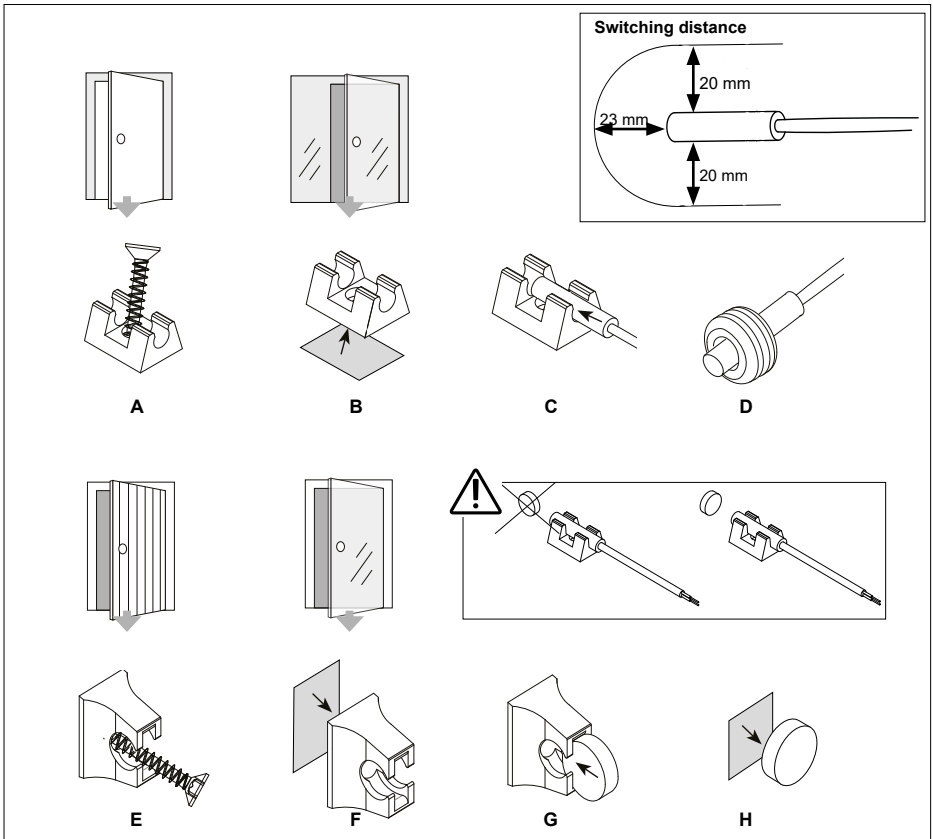

Fig. 10: Installation door sensor

6. Electrical connection

The sauna control unit may only be connected to the electrical network in accordance with the current regulations by an authorised, professional electrician.

Please observe that in the event of a guarantee claim, a copy of the bill from the electrician performing the work must be presented.

Work on the sauna control unit may only be performed when the power has been disconnected.

There must be a fixed connection for the electrical power supply.

A fully disconnecting all-pole isolating device compliant with overvoltage category III must be fitted on site.

The cable glands must point downwards! After completing the connection work tighten the screw caps on the cable glands to achieve a tight seal.

Connect the cables to the terminal strips in accordance with the connection diagrams, see Fig.11,12, 13 or Fig.14. Also follow the installation instructions for each device.

ATTENTION! - ***Interference can impair signal transmission***
The sensor cable must be laid separately from other mains cables and control cables.

Using a combi heater or seperate steamer (FX1104CXC, CX1104CXW, CX1104CXWIP)
Connect the wires to the terminals W1 (phase) and P (water empty indication)

Using a door sensor / safety switch:
Connect the wires to the plug contacts X15 and X16

Using remote start:
Connect the wires of the switch to the plug contacts X14 and X15

Using a power extension:
The power extension unit includes detailed instruction of installation. It is controlled using plug contacts K1=ST1 and K2=ST2.

Controlling an external device (e.g. electrical heater, autodose)
Terminals K1 and K2 of the power unit can also be used to control e.g. electrical heating. When the heater is turned on from the control unit, voltage is generated in terminal K1. When the heating elements are engaged, voltage is generated in terminal K2. These signals can be used to guide the heating to be turned off.

7. Connection diagram

7.1. Connection diagram 400V 3N~
FX1104XC, CX1104XW, CX1104XWIP

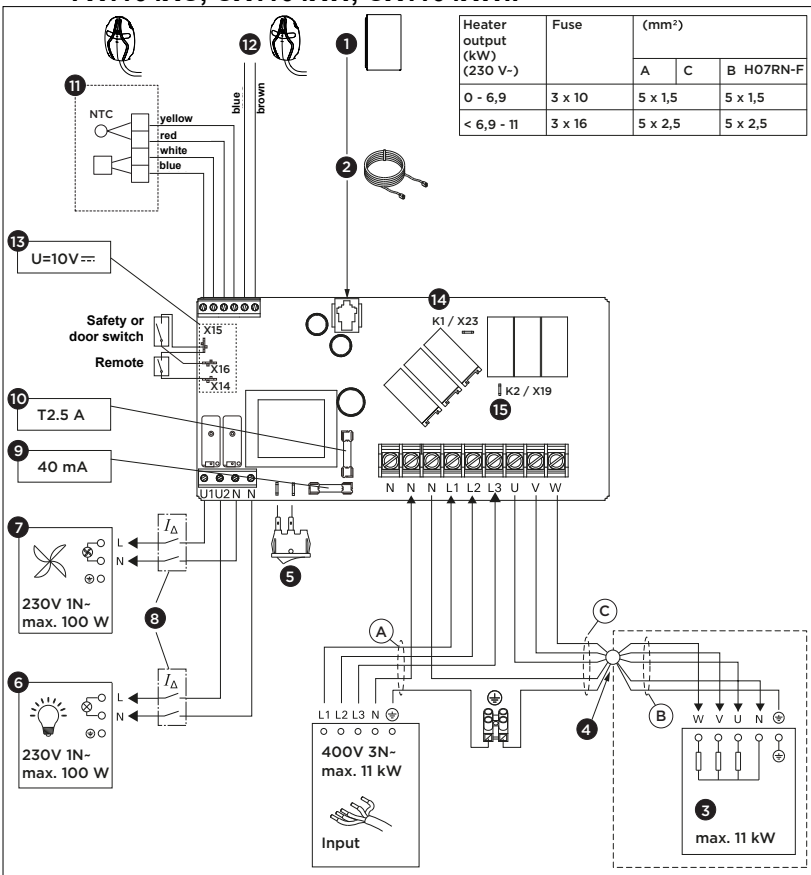

1. Control panel
2. Data cable
3. Heater
4. Junction box (optional)
5. Main switch
6. Lighting (optional)
7. Fan (Optional)
8. Residual current device
9. Fuse for electronic card (slow)
10. Fuse for relay outputs (ceramic, slow)
11. Heater sensor (Temperature sensor)
12. Bench sensor (optional)
13. Contacts for safety devices
    - X14: Remote activation switch on/off
    - X15: GND (common)
    - X16: Safety or door switch
14. K1 = ST1 Control of electric heating max. 100 W (Optional, must be fused if used)
15. K2 = U= ST2
    K1+W+U1+U2 = max. 3680 W (L1)

Fig. 11:

EN

7.2. Connection diagram 400V 3N~
FX1704XC, CX1704XW

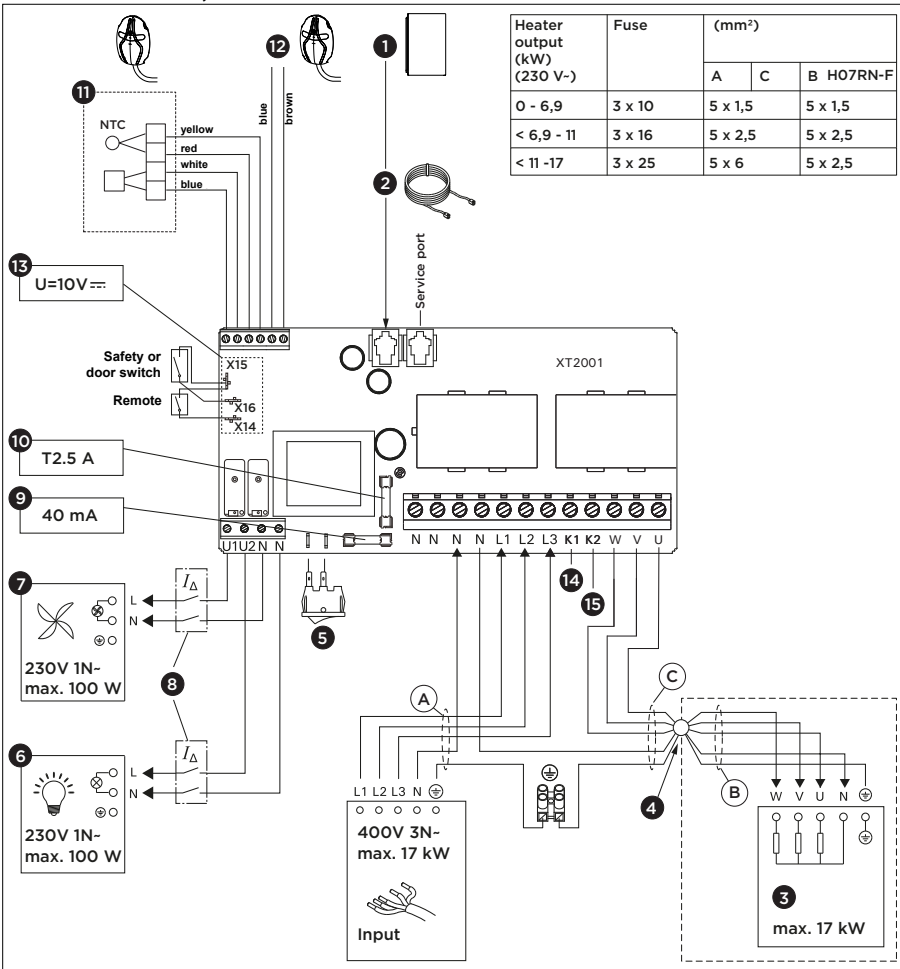

Heater output (kW) (230 V~)	Fuse	(mm²)		
		A	C	B H07RN-F
0 - 6,9	3 x 10	5 x 1,5		5 x 1,5
< 6,9 - 11	3 x 16	5 x 2,5		5 x 2,5
< 11 -17	3 x 25	5 x 6		5 x 2,5

1. Control panel
2. Data cable
3. Heater
4. Junction box (optional)
5. Main switch
6. Lighting (optional)
7. Fan (Optional)
8. Residual current device
9. Fuse for electronic card (slow)
10. Fuse for relay outputs (ceramic, slow)
11. Heater sensor (Temperature sensor)
12. Bench sensor (optional)
13. Contacts for safety devices
    - X14: Remote activation switch on/off
    - X15: GND (common)
    - X16: Safety or door switch
14. K1 = ST1 Control of electric heating max. 100 W (Optional, must be fused if used)
15. K2 = U= ST2
    K1+K2+W = max. 5670 W (L3)

Fig. 12:

7.3. Connection diagram 400V 3N~

FX1104CXC, CX1104CXW, CX1104CXWIP

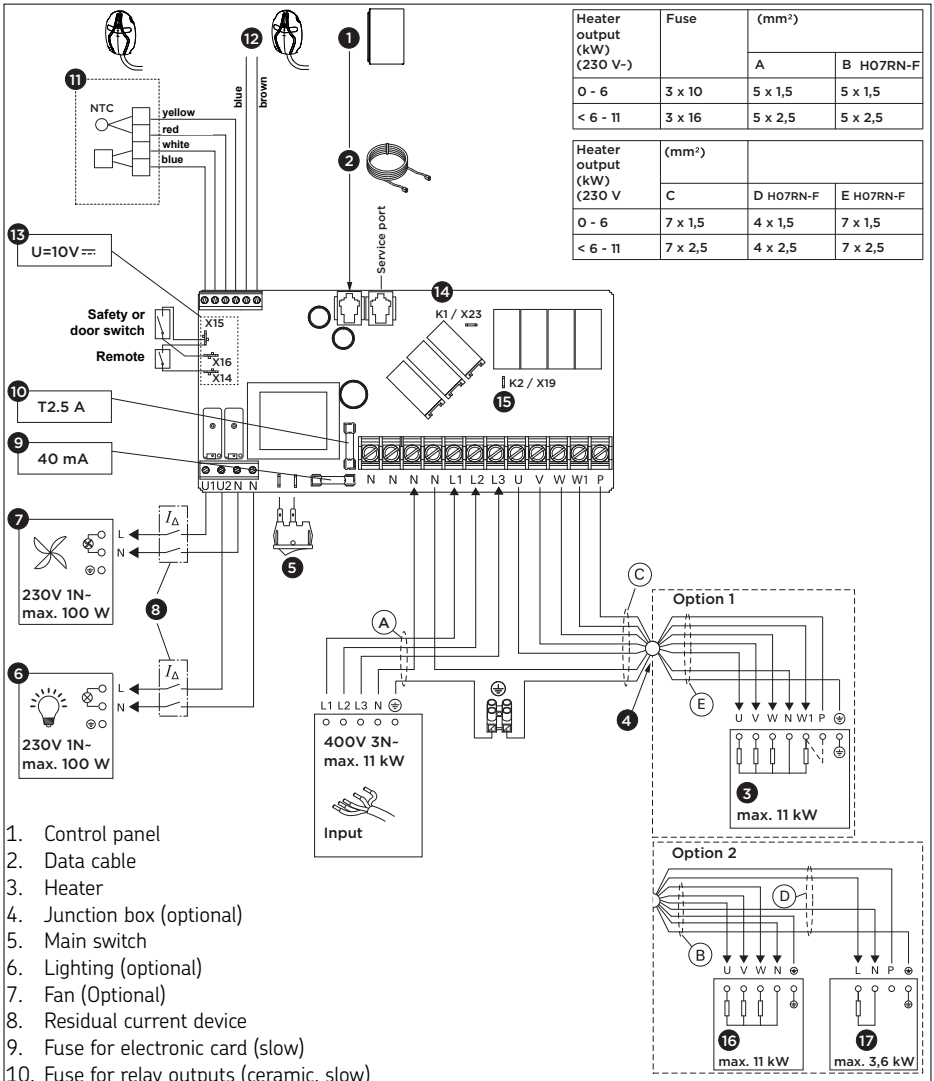

Heater output (kW) (230 V~)	Fuse	(mm²)	
		A	B H07RN-F
0 - 6	3 x 10	5 x 1,5	5 x 1,5
< 6 - 11	3 x 16	5 x 2,5	5 x 2,5

Heater output (kW) (230 V	(mm²)		
	C	D H07RN-F	E H07RN-F
0 - 6	7 x 1,5	4 x 1,5	7 x 1,5
< 6 - 11	7 x 2,5	4 x 2,5	7 x 2,5

1. Control panel
2. Data cable
3. Heater
4. Junction box (optional)
5. Main switch
6. Lighting (optional)
7. Fan (Optional)
8. Residual current device
9. Fuse for electronic card (slow)
10. Fuse for relay outputs (ceramic, slow)
11. Heater sensor (Temperature sensor)
12. Humidity and temperature sensor
13. Contacts for safety devices
    - X14: Remote activation switch on/off
    - X15: GND (common)
    - X16: Safety or door switch
14. K1 = ST1 Control of electric heating max. 100 W (Optional, must be fused if used)
15. K2 = U= ST2
    K1+W+U1+U2 = max. 3680 W (L1)

Fig. 13:

EN

7.4. Connection diagram 230V 1N~

FX1104XC, CX1104XW, CX1104XWIP

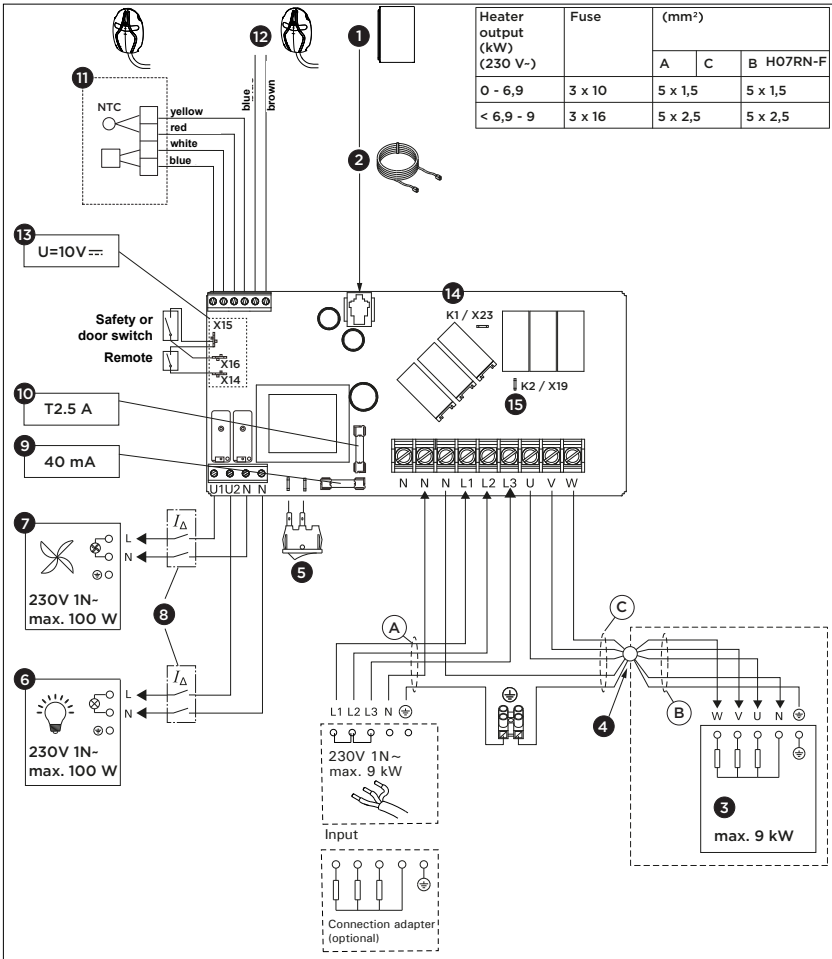

Heater output (kW) (230 V~)	Fuse	(mm²)		
		A	C	B H07RN-F
0 - 6,9	3 x 10	5 x 1,5		5 x 1,5
< 6,9 - 9	3 x 16	5 x 2,5		5 x 2,5

1. Control panel
2. Data cable
3. Heater
4. Junction box (optional)
5. Main switch
6. Lighting (optional)
7. Fan (Optional)
8. Residual current device
9. Fuse for electronic card (slow)
10. Fuse for relay outputs (ceramic, slow)
11. Heater sensor (Temperature sensor)
12. Bench sensor (optional)
13. Contacts for safety devices
    - X14: Remote activation switch on/off
    - X15: GND (common)
    - X16: Safety or door switch
14. K1 = ST1 Control of electric heating max. 100 W (Optional, must be fused if used)
15. K2 = U= ST2
    K1+W+U1+U2 = max. 3680 W (L1)

Fig. 14:

8. Troubleshooting

If an error occurs, the heater power will cut off and the control panel will show an error message E(number).The following table describes possible errors and how to rectify them. If there is no help, please contact your supplier or use the Link to the Frequently Asked Questions (FAQ).

	Description	*Cause / rectification*
E1	Temperature sensor's measuring circuit broken.	Check the red and yellow wires to the temperature sensor and their connections for faults.
E2	Temperature sensor's measuring circuit short-circuited.	Check the red and yellow wires to the temperature sensor and their connections for faults.
E3	Overheat protector's measuring circuit broken.	Press the overheat protector's reset button. Check the blue and white wires to the temperature sensor and their connections for faults.
E5	Water level low or steamer's overheat protector engaged. Water level warning light blinks.	Add water or check the water supply. Check the steamer´s or combi heaters´s overheat protector.
E6	Optional sensor's temperature measuring component failure	Check the brown and blue wires to the optional sensor and their connections for faults.
E7 E8	Humidity sensor's humidity measuring component failure	Check the brown and blue wires to the humidity sensor and their connections for faults.
E9	Connection failure between the control panel and the power unit.	Check the cable and the connectors.
	FENIX-Control panel does not light up	Switch on the main switch on the power unit or heater. Check the data cable and the fuses.
	FENIX-Control panel cannot connect	Make sure that the WiFi network to be connected is sufficiently strong. The network name cannot contain any special characters.

EN

	Description	*Cause / rectification*
	WiFi connection is interrupted during setup	The name of the WiFi network contains inadmissible characters.
	Cannot connect or WiFi connection terminates during setup	The WiFi module requires access to port 8883 (secure MQTT), which must be opened in the firewall. Additionally, there must be access for Network Time Protocol (NTP) servers. Also check that other ports are not blocked, especially 443, 8443 and 8883..
	FENIX-Control panel switches off during operation.	Check the installation conditions to see whether the temperatures on the control panel or the power unit are too high.
	WiFi is not connected after a blackout	Switch the power supply to the sauna control unit off and on.
	SAFE	Safety switch circuit is open. Remove the object from atop the safety switch.
	door open	Door switch circuit is open. Close the sauna room door.
	rESt	Pause time active
	rc on	Remote control activated

Resetting the overheat protector of the heater sensor:
The heater sensor (SP247M) contains a temperature sensor and an overheat protector. If the temperature in the sensor's environment rises too high (135°C), the overheat protector cuts off the heater power.

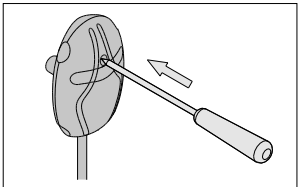

Fig. 15:

Fuses:

The placement of the fuses in the power unit is shown in Fig. 11 and 12. Replace a blown fuse by a new one with the same value.

There are fuses for electronic card (40mA) and relay outputs (T2.5A)

9. Maintenance

The device is maintenance-free. Update takes place automatically when the device is connected to the WiFi.

Clean the product with a slightly damp cloth. Only use water or mild cleaning agents.

10. Disposal



- Dispose of packaging materials in accordance with the applicable waste disposal regulations.
- Used devices contain reusable materials as well as hazardous substances. Therefore, do not dispose of your used device with household waste, but do so in accordance with the locally applicable regulations.

EN

11. Spare parts

spareparts.harvia.com

12. Warranty terms

www.harvia.com

Fenix 110/110C/170
Xenio 110/110C/170

Saunasteuerung
Montage- und Gebrauchsanleitung

HARVIA
Sauna & Spa

Let's sauna.

Artikel Nr.
FX1104XC
FX1104CXC
FX1704XC

Artikel Nr.
CX1104XW
CX1104XWIP
CX1104CXW
CX1104CXWIP
CX1704XW

DE





FX001XW

Bedienteil Fenix + Leistungteil

CX001WIFI

Bedienteil Xenio XW + Leistungteil

CE UKCA

Inhaltsverzeichnis

1. Zu dieser Anleitung ... 3

2. Wichtige Informationen für Ihre Sicherheit ... 3

2.1. Bestimmungsgemäßer Gebrauch ... 4

2.2. Sicherheitshinweise für den Monteur ... 4

2.3. Sicherheitshinweise für den Benutzer ... 5

3. Produktbeschreibung ... 7

3.1. Lieferumfang ... 7

3.2. Produktfunktionen ... 7

3.3. Installationsbeispiel ... 8

4. Technische Daten ... 9

5. Montage ... 11

5.1. Montage Leistungsteil ... 11

5.2. Montage Ofenfühler ... 12

5.3. Montage Bankfühler ... 14

5.4. Montage Fühler - bei Belüftung ... 14

5.5. Montage Türsensor ... 15

6. Elektroanschluss ... 16

7. Anschlussplan ... 17

7.1. Anschlussplan 400V 3N~
FX1104XC, CX1104XW, CX1104XWIP ... 17

7.2. Anschlussplan 400V 3N~
FX1704XC, CX1704XW ... 18

7.3. Anschlussplan 400V 3N~
FX1104CXC, CX1104CXW, CX1104CXWIP ... 19

7.4. Anschlussplan 230V 1N~
FX1104XC, CX1104XW, CX1104XWIP ... 20

8. Problemlösung ... 21

9. Wartung ... 23

10. Entsorgung ... 23

11. Ersatzteile ... 23

12. Garantiebedingungen ... 23

1. Zu dieser Anleitung


Lesen Sie vor dem Betrieb des Produkts die Betriebsanleitung und Warnhinweise sorgfältig durch. Bewahren Sie sie zum späteren Nachschlagen auf!

 +  + ... Lesen Sie auch die Anleitungen aller mitgelieferten Geräte.

Bedeutung der Warnhinweise und Symbole


WARNUNG!
Bei Nichtbeachtung dieses Warnhinweises kann es zu schweren oder tödlichen Verletzungen kommen.


VORSICHT!!
Bei Nichtbeachtung dieses Warnhinweises kann es zu leichten Verletzungen kommen.

DE

ACHTUNG:
Dieses Stichwort warnt davor, dass Sachschäden entstehen können.


Dieses Symbol weist auf Tipps und nützliche Informationen hin.

2. Wichtige Informationen für Ihre Sicherheit

Die Steuergeräte Harvia Fenix / Xenio wurden gemäß den geltenden Sicherheitsvorschriften hergestellt. Jedoch können bei der Verwendung Gefahren auftreten. Beachten Sie daher bitte die folgenden Sicherheitshinweise sowie die konkreten Warnhinweise in den einzelnen Abschnitten. Beachten Sie außerdem die Sicherheitshinweise für die angeschlossenen Geräte.

2.1. Bestimmungsgemäßer Gebrauch

Das Steuergerät dient zur Steuerung der Funktionen einer Sauna und eines Elektrosaunaofens.
Der Saunaofen ist für die Beheizung einer Saunakabine auf Badetemperatur ausgelegt.
Es darf nicht für andere Zwecke verwendet werden.

Es eignet sich für Saunakabinen zur privaten und gewerblichen Nutzung.

Das Steuergerät ist ohne Abdeckung nicht für den Einsatz im Freien geeignet.

Übermäßige Kälte sowie intensive Sonneneinstrahlung sollten vermieden werden. Falls ein erhöhtes Risiko einer mechanischen Beschädigung besteht, muss das Gerät dagegen geschützt werden.

2.2. Sicherheitshinweise für den Monteur

- Die Installation darf nur von einer Elektrofachkraft oder einer ähnlich qualifizierten Person durchgeführt werden.
- Trennen Sie das Gerät immer vom Stromnetz, bevor Sie Wartungsarbeiten durchführen (Einbau, Anschluss, Wartung)!
- Überprüfen Sie das Gerät auf sichtbare Schäden, bevor Sie es installieren und benutzen. Benutzen Sie kein beschädigtes Gerät.
- Vor Ort muss eine allpolig abschaltbare Trennvorrichtung der Überspannungskategorie III vorhanden sein.
- Der Ofen muss so eingebaut werden, dass die Warntexte nach dem Einbau gut lesbar sind.
- Der Saunaofensensor muss so eingebaut werden, dass er nicht von einströmender Luft beeinflusst wird.

- Verwenden Sie für den Anschluss des Saunaofens und der Sensoren nur Silikonkabel, die bis zu 150 °C hitzebeständig sind.
- In öffentlichen Saunen, in denen der Saunaofen ohne Zeitschaltuhr, kontinuierlich oder länger benutzt wird, als es die Zeitschaltuhr des Ofens oder des Steuergeräts mit den Werkseinstellungen zulässt, muss der Ofen ständig beaufsichtigt werden.
- Beachten Sie die Mindestsicherheitsabstände der verwendeten Geräte (siehe Abschnitt „4. Technische Daten“ auf Seite 9)
- Beachten Sie auch die am Einbauort geltenden Vorschriften.
- Wenden Sie sich zu Ihrer eigenen Sicherheit an Ihren Lieferanten, wenn Probleme auftreten, die in der Einbauanleitung nicht ausführlich genug beschrieben sind.

2.3. Sicherheitshinweise für den Benutzer

- Beachten Sie die Einbauanleitung des verwendeten Steuergeräts für die Sauna und den Saunaofen.
- Die Saunakabine und die Umgebung des Saunaofens müssen stets überprüft werden, bevor der Saunaofen eingeschaltet wird.
- Die Saunakabine und die Umgebung des Saunaofens müssen immer überprüft werden, bevor das Gerät über die Fernbedienung oder den zeitgesteuerten Betrieb in den Standby-Modus übergeht.
- Alle Wartungsarbeiten, die besondere Fähigkeiten erfordern, müssen von einer ausgebildeten Fachkraft durchgeführt werden.
- Vorsicht vor dem heißen Saunaofen. Die Steine und Metallteile des Saunaofens können die Haut verbrennen. Berühren Sie niemals den Saunaofen, während er in Betrieb ist.
- Schlafen Sie niemals in einer heißen Sauna.
- Benutzen Sie die Sauna nicht zum Trocknen von Kleidung oder Handtüchern, da sonst Brandgefahr besteht. Die hohe Luftfeuchtigkeit kann elektrische Geräte beschädigen oder zu Schimmelbildung in der Sauna führen.

- Wenden Sie sich an Ihren Arzt, wenn Sie Fragen zu gesundheitlichen Einschränkungen beim Saunabaden haben.
- Die Saunasteuerung darf nicht von Kindern unter 8 Jahren benutzt werden.
- Die Saunasteuerung kann von Kindern über 8 Jahren, von Personen mit eingeschränkten psychologischen, sensorischen oder geistigen Fähigkeiten oder von Personen mit mangelnder Erfahrung/mangelnden Kenntnissen benutzt werden, jedoch nur unter den folgenden Voraussetzungen:
  - Sie werden beaufsichtigt.
  - Sie wurden in den sicheren Gebrauch des Geräts eingewiesen und sind sich der möglichen Gefahren bewusst.
- Kinder dürfen nicht mit dem Steuergerät der Sauna spielen.
- Kinder unter 14 Jahren dürfen das Steuergerät der Sauna nur unter Aufsicht reinigen.
- Benutzen Sie die Sauna aus gesundheitlichen Gründen nicht, wenn Sie unter dem Einfluss von Alkohol, Medikamenten oder Drogen stehen.
- Wenden Sie sich zu Ihrer eigenen Sicherheit an Ihren Lieferanten, wenn Probleme auftreten, die in der Einbauanleitung nicht ausführlich genug beschrieben sind.

3. Produktbeschreibung

Überprüfen Sie das Gerät auf sichtbare Schäden, bevor Sie es einbauen. Benutzen Sie kein beschädigtes Gerät. Wenden Sie sich an Ihren Lieferanten, wenn Teile fehlen oder beschädigt sind.

3.1. Lieferumfang

1. Leistungteil
2. Bedienteil Fenix / Xenio
3. Datenkabel RJ10, 5 m
4. Ofenfühler mit integriertem Überhitzungsschutz, Kabel 4 m, 4-polig
5. Bankfühler: Feuchtigkeits- und Temperatursensor, Kabel 4 m, 2-polig für FX1104CXC, CX1104CXW(IP)
6. Türsensor mit Magnet, Kabel 3 m für FX...., CX1104XWIP, CX1104CXWIP
7. Montagematerial
8. Montageanleitung

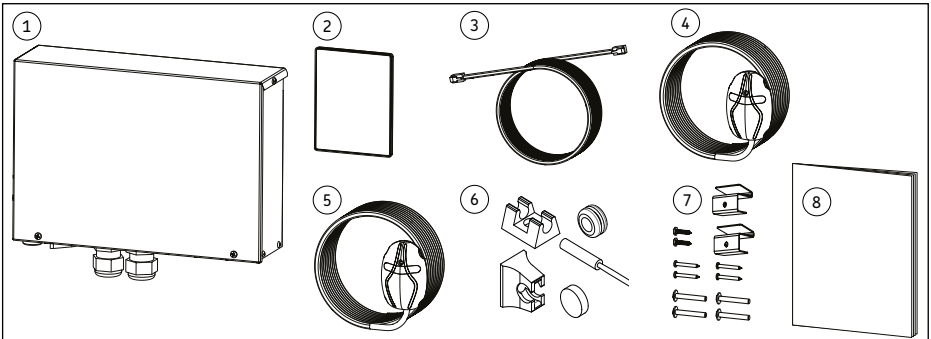

Abb. 1: Lieferumfang

DE

3.2. Produktfunktionen

Die Harvia-Saunasteuerungen dienen zur Bedienung und Steuerung der Funktionen einer Sauna sowie eines Saunaofens gemäß den technischen Daten. Das Bedienteil kann auch zur Steuerung von Zubehör wie der Beleuchtung der Saunakabine und zur Belüftung verwendet werden.
Die Fähigkeit, Zubehör zu steuern, hängt von den Verbindungseigenschaften des zu steuernden Geräts ab. Gerätespezifische Informationen finden Sie in der Anleitung des zu steuernden Gerätes. Es darf nicht für andere Zwecke verwendet werden.

Die Saunasteuerungen dürfen nur für den Betrieb und die Steuerung eines Saunaofens verwendet werden, für den die Verbrennungsprüfung nach den Abschnitt 19.101 und 19.102 der Norm EN 60335-2-53 bescheinigt wurde. Erfüllt der Saunaofen diese Anforderung nicht, muss eine entsprechende Sicherheitsvorkehrung getroffen werden (z. B. Sicherheitsabschaltung oder Türschalter).

Die Saunasteuerung darf nur für den Betrieb und die Steuerung von 3 Heizkreisen verwendet werden (siehe „4. Technische Daten“ auf Seite 9). Die maximale Leistung des Verdampfers beträgt 3,6 kW.
Die maximale Leistung der Steuergeräte kann durch den Einsatz einer optionalen Leistungserweiterung erhöht werden.

Die Saunasteuerung regelt die Temperatur in der Saunakabine auf der Grundlage der von den Sensoren gelieferten Daten. Der Saunaofensensor umfasst einen Temperatursensor sowie einen Überhitzungsschutz. Stellen Sie daher sicher, dass der Sensor korrekt positioniert ist (siehe „5.2. Montage Ofenfühler“ auf Seite 12).

Sorgen Sie für eine ausreichende Belüftung der Saunakabine – die Luft sollte sechsmal pro Stunde ausgetauscht werden (siehe „Abb. 5: Luftzirkulation“ auf Seite 12).

Das Fenix-Bedienteil kann mit der MyHarvia-App verbunden werden. Mit der App können Sie sich zum Beispiel jederzeit und überall den Status des Saunaofens, die Temperatur in der Saunakabine und die verbleibende Heizzeit anzeigen lassen.

Sie benötigen eine zuverlässige WiFi-Verbindung, um die MyHarvia App in der Saunakabine sowie die verbleibende Aufheizzeit überall und jederzeit nutzen zu können.

Für die Nutzung der MyHarvia App benötigen Sie eine zuverlässige WiFi-Verbindung.

3.3. Installationsbeispiel

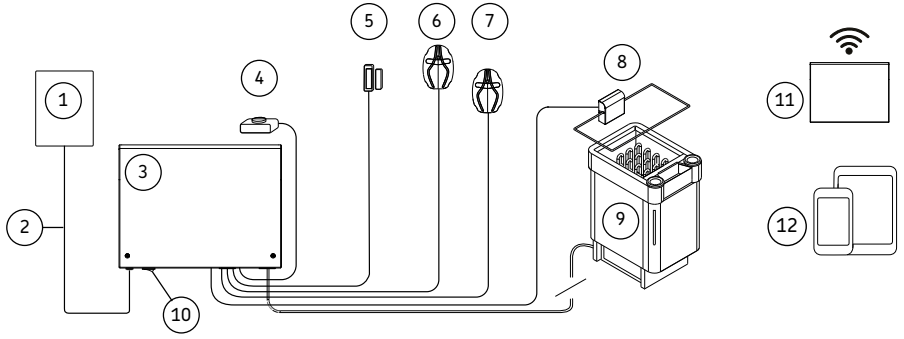

1. Bedienteil Fenix / Xenio
2. Datenkabel
3. Leistungteil
4. Fernstartschalter *
5. Türsensor für FX..... und CX1104XWIP, CX1104CXWIP
6. Ofenfühler

* optional

7. Bankfühler: Luftfeuchtigkeits- und Temperatursensor für FX1104CXC, CX1104CXW(IP)
8. Sicherheitsabschaltung *
9. Saunaofen
10. Hauptschalter ein/aus
11. WLAN-Router *
12. Mobiles Gerät + My Harvia *

Abb. 2: Installationsbeispiel

4. Technische Daten

Model		FX1104XC CX1104XW CX1104XWIP	FX1104CXC CX1104CXW CX1104CXWIP	FX1704XC CX1704XW
Betriebsspannung [V]		400 V / 415 V 3 N~	400 V / 415 V 3 N~	400 V / 415 V 3 N~
Frequenz [Hz]		50 / 60	50 / 60	50 / 60
Max. Leistung [kW]		11 (3 x 3,6)	11 (3 x 3,6)	17 (3 x 5,6)
Max. Leistung Verdampfer [kW]		-	3,6	-
Schutzklasse		IPX5	IPX5	IPX3
Max. Sicherung (400V / 415V 3N~) [A]		3 x 16	3 x 16	3 x 25
Min. Zuleitung [mm²]		5 x 1,5	5 x 1,5	5 x 2,5
Gewicht [kg]		1,8	1,8	1,8
Lagertemperatur [°C]		0 – +50	0 – +50	0 – +50
Umgebungstemperatur [°C]		-10 – +70	-10 – +70	-10 – +70
Maße [mm]	Höhe	275	275	275
	Breite	205	205	205
	Tiefe	80	80	80
Min. Platzbedarf des Produkts [mm]		300 x 350	300 x 350	300 x 350
Befestigungsart		Aufputz	Aufputz	Aufputz
Installation in der Sauna		Ja	Ja	Nein
Temperatur der Montagefläche [°C]		max. 70	max. 70	max. 70
Montagehöhe des Leistungsteils in der Sauna [mm]		max. 400	max. 400	-
Abstand zum Saunaofen in der Sauna [mm]		min. 1000	min. 1000	-
Einstellbereich Temperatur [°C]		40–110	40–110	40–110
Einstellbereich Verdampfer [%]		-	0–100	-

DE

Model	**FX1104XC CX1104XW CX1104XWIP**	**FX1104CXC CX1104CXW CX1104CXWIP**	**FX1704XC CX1704XW**
Ofenfühler-Type	SP247M	SP247M	SP247M
Bankfühler-Type:	optional	SP325M	optional
Max. Länge Fühlerkabel [m]	10	10	10
Maße Fühler [mm]	51 x 73 x 27	51 x 73 x 27	51 x 73 x 27
Datenkabel zum Steuergerät 5 m	SP311	SP311	SP311
Licht (230V AC 1N) [W] *	max. 100	max. 100	max. 100
Ventilator (230V AC 1N) [W]	max. 100	max. 100	max. 100

*** ACHTUNG! –** ***Beschädigung des Geräts***
Schließen Sie keine LEDs an, die einen Transformator benötigen. Transformatoren beschädigen den Lichtausgang.

Model	**Türsensor**
Betriebstemperatur	-20 – +85 °C
Luftfeuchtigkeit	max. 99 rH
Maße Türsensor	Ø 6 × 32 mm
Anschlusskabel Türsensor	5 m – 2 x 0,14 mm²
Schaltabstand	23 mm vorne / 20 mm seitlich
Maße Sensorhalter	20 × 15 × 10 mm
Maße Magnet	Ø 10 × 3 mm
Maße Magnethalter	8 × 12 × 15 mm

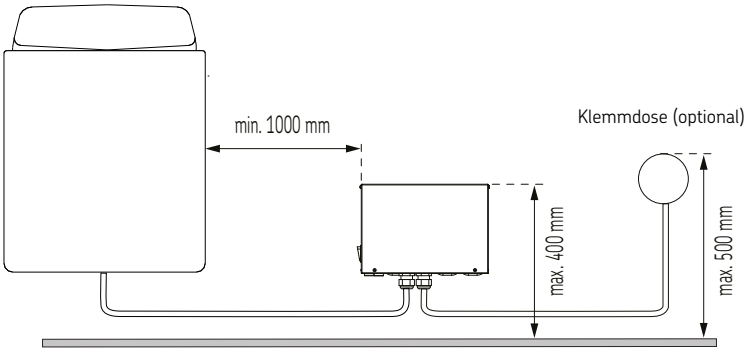

Abb. 3: Positionierung Netzteil

5. Montage

5.1. Montage Leistungsteil

ACHTUNG! – *Beschädigung des Geräts*
Das Steuergerät darf nicht in die Wand eingelassen werden, da dies zu einer übermäßigen Erwärmung der internen Komponenten des Geräts führen kann.

Installieren Sie das Netzteil an einem trockenen Ort außerhalb der Sauna oder in der Saunakabine an einem möglichst kühlen und trockenen Ort. Beachten Sie die erforderlichen Mindest- und Maximalabstände (siehe Abb. 3). Befestigen Sie das Netzteil an der Wand.

Beachten Sie, dass die Saunasteuerungen CX1104XW, CX1104CXW,FX1704XC, CX1704XW nur außerhalb der Kabine montiert werden können (IPX3).

Die Saunasteuerungen FX1104XC, FX1104CXC, CX1104XWIP, CX1104CXWIP sind IPX5-konform und können daher sowohl außerhalb als auch innerhalb der Kabine montiert werden. Beachten Sie auch „4. Technische Daten“ auf Seite 9

DE

ACHTUNG! – *Beschädigung des Geräts*
Die Kabeleinführungen dürfen nicht nach oben zeigen! Ziehen Sie nach Abschluss der Anschlussarbeiten die Schraubkappen an den Kabeleinführungen fest, um einen dichten Abschluss zu erhalten.

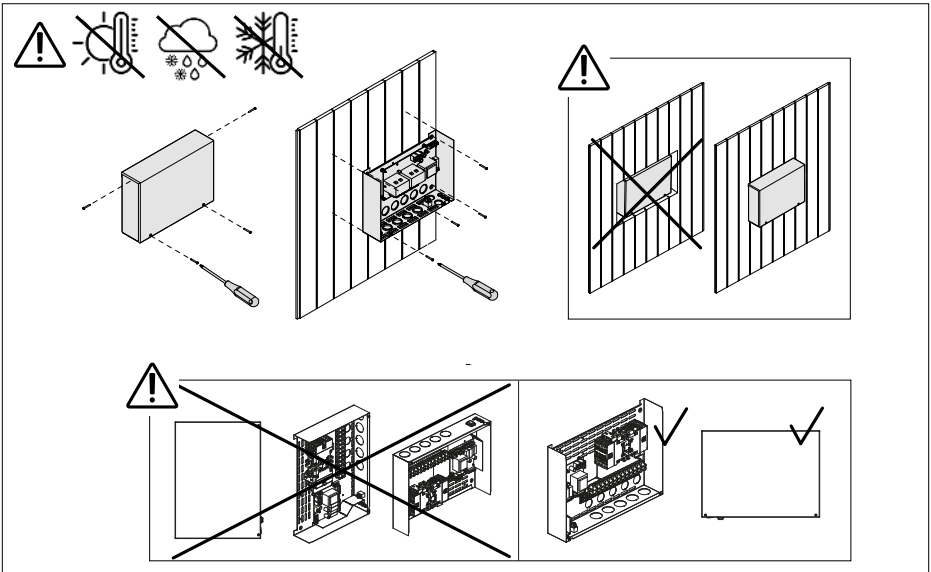

Abb. 4: Installation des Netzteils

5.2. Montage Ofenfühler

Überprüfen Sie stets die korrekte Position des Ofenfühlers anhand der Einbauanleitung des Saunaofens.

Wenn ein Ofenfühler mit dem Saunaofen geliefert wird, verwenden Sie diesen Fühler und montieren Sie ihn gemäß der Einbauanleitung des Saunaofens. Andernfalls verwenden Sie den mit dem Steuergerät mitgelieferten Ofenfühler.

ACHTUNG! – *Interferenzen können die Signalübertragung beeinträchtigen*
Das Fühlerkabel muss getrennt von anderen Netzkabeln und Steuerkabeln verlegt werden.

Saunaofen – Wandmodel (Abb. 6 auf Seite 13)

- Befestigen Sie den Temperatursensor an der Wand über dem Saunaofen entlang der vertikalen Mittellinie, die parallel zu den Seiten des Saunaofens verläuft, in einem Abstand von 100 mm zur Decke.

Saunaofen – Standmodel (Abb. 7 auf Seite 13)

- Option 1: Befestigen Sie den Temperatursensor an der Wand über dem Saunaofen entlang der vertikalen Mittellinie, die parallel zu den Seiten des Saunaofens verläuft, in einem Abstand von 100 mm zur Decke.
- Option 2: Befestigen Sie den Temperatursensor an der Decke über dem Saunaofen in einem Abstand von 200 mm von der vertikalen Mittellinie der Seite des Saunaofens.

Bei einem separaten Verdampfer ist zu beachten, dass der Temperatursensor nicht im Bereich des Dampfes installiert werden darf.

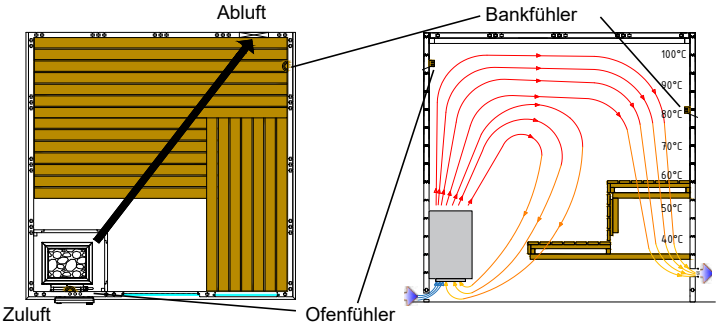

Abb. 5: Luftzirkulation

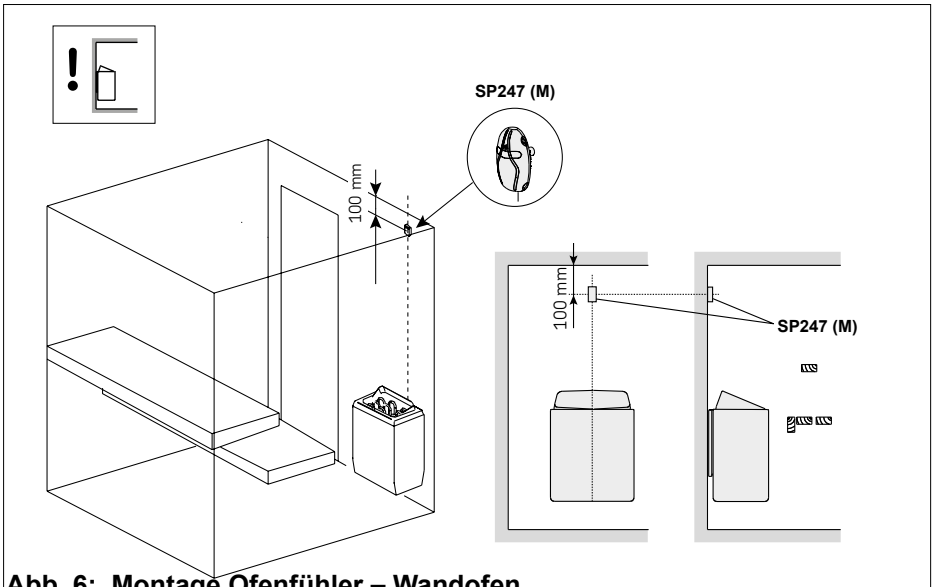

Abb. 6: Montage Ofenfühler – Wandofen

DE

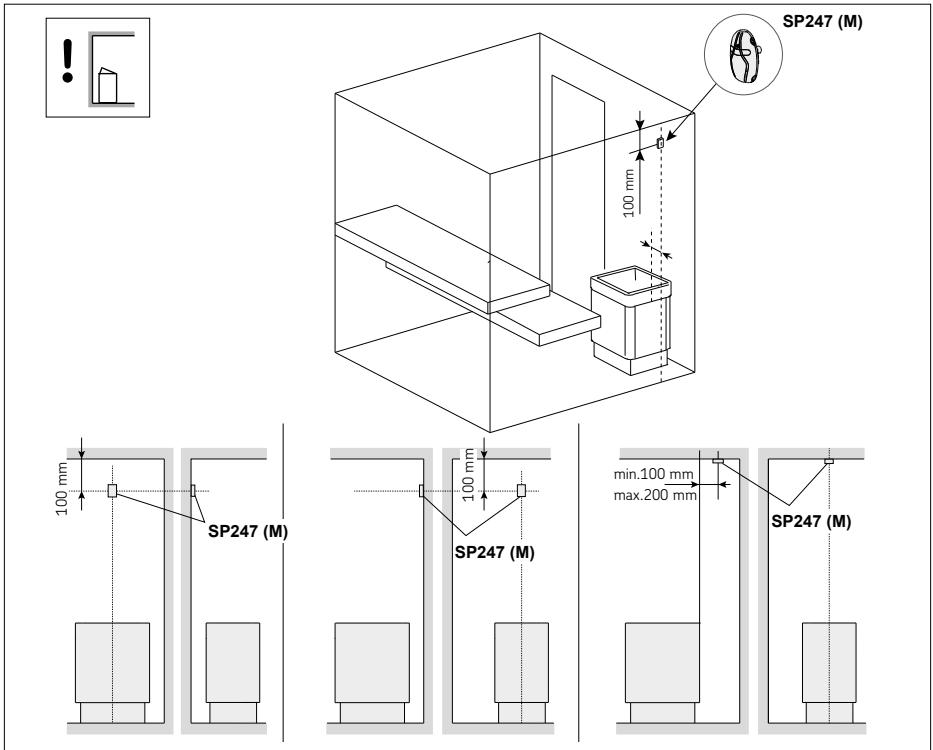

Abb. 7: Montage Ofenfühler – Standofen

5.3. Montage Bankfühler

Befestigen Sie den Bankfühler an der Wand, möglichst weit vom Saunaofen entfernt und in einem Abstand von 500–700 mm von der Decke.

ACHTUNG! – ***Interferenzen können die Signalübertragung beeinträchtigen***
Das Fühlerkabel muss getrennt von anderen Netzkabeln und Steuerkabeln verlegt werden.

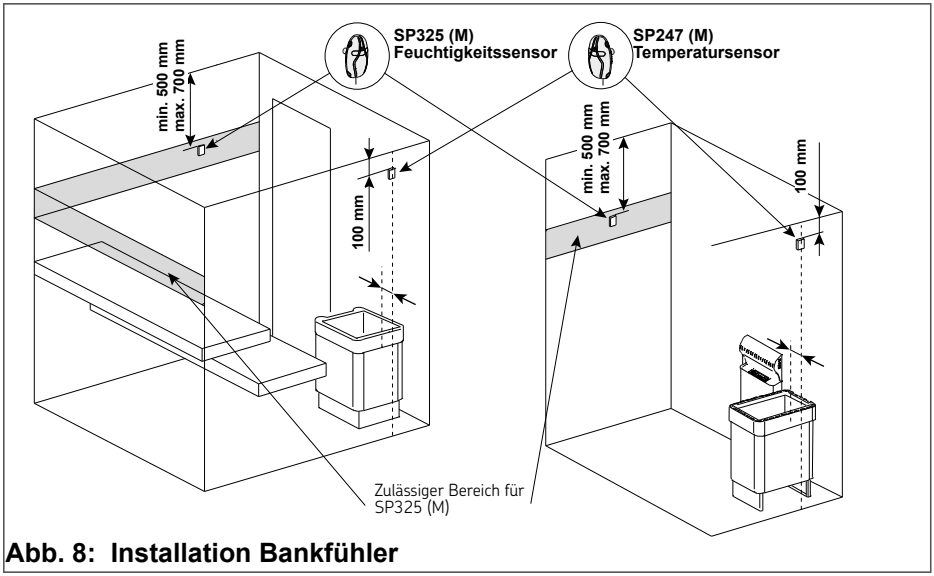

Abb. 8: Installation Bankfühler

5.4. Montage Fühler - bei Belüftung

Installieren Sie den Temperatursensor nicht näher als 1000 mm zu einer omnidirektionalen Belüftung oder näher als 500 mm zu einer vom Sensor abgewandten Lüftungsöffnung. Der Sensor wird durch einen Luftstrom in der Nähe einer Entlüftungsöffnung abgekühlt, wodurch das Steuergerät ungenaue Temperaturmesswerte erhält. Dies kann zu einer Überhitzung des Saunaofens führen.

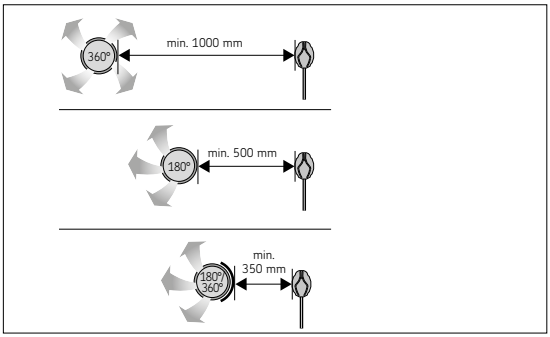

Abb. 9: Montage Fühler - bei Belüftung

5.5. Montage Türsensor

Montage des Türsensors an einem Türrahmen:

- Befestigen Sie die Sensorhalterung mit einer Schraube (Abbildung 10A) oder doppelseitigem Klebeband (Abbildung 10B) am Türrahmen.
- Montieren Sie den Sensor in der Halterung (Abbildung 10C).
- Hinweis: Wenn der Türrahmen aus Blech besteht und dahinter Raum für den Sensor ist, kann dieser auch mit einer Durchführungstülle befestigt werden (Abbildung 10D). Verwenden Sie einen 8-mm-Bohrer.

Befestigen des Magneten an der Tür:

- Befestigen Sie die Magnethalterung entweder mit einer Schraube (Abbildung 10E) oder doppelseitigem Klebeband (Abbildung 10F) an der Tür.
- Drücken Sie den Magneten in die Halterung (Abbildung 10G).
- Der Magnet kann auch nur mit doppelseitigem Klebeband an der Tür befestigt werden (Abbildung 10H).

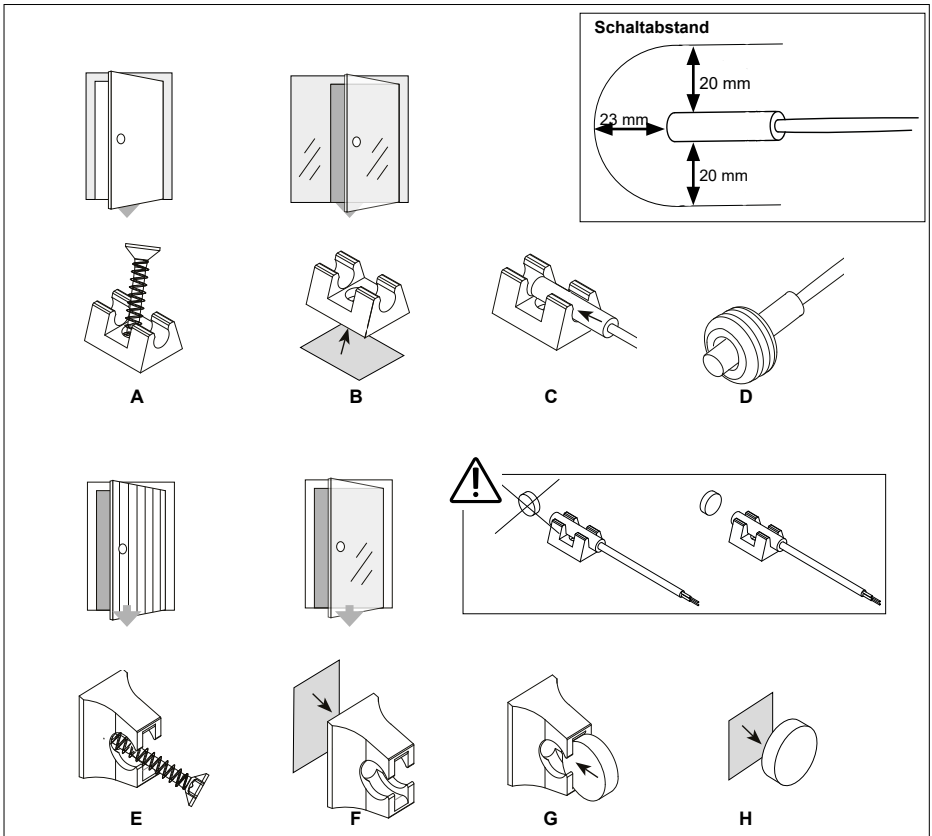

Abb. 10: Installation Türsensor

6. Elektroanschluss

Die Saunasteuerung darf nur von einer autorisierten Elektrofachkraft gemäß den geltenden Vorschriften an das Stromnetz angeschlossen werden.

Bitte beachten Sie, dass im Falle eines Garantieanspruchs eine Kopie der Rechnung der ausführenden Elektrofachkraft vorgelegt werden muss.

Arbeiten an der Saunasteuerung dürfen nur bei abgeschaltetem Strom durchgeführt werden.

Es muss ein fester Anschluss für die elektrische Stromversorgung vorhanden sein.

Vor Ort muss eine allpolig abschaltbare Trennvorrichtung der Überspannungskategorie III vorhanden sein.

Die Kabeleinführungen müssen nach unten zeigen! Ziehen Sie nach Abschluss der Anschlussarbeiten die Schraubkappen an den Kabeleinführungen fest, um einen dichten Abschluss zu erhalten.

Schließen Sie die Kabel gemäß den Anschlussplänen an die Klemmleisten an, siehe Abb. 11, 12, 13 oder Abb. 14. Beachten Sie auch die Einbauanleitungen für jedes Gerät.

ACHTUNG! – ***Interferenzen können die Signalübertragung beeinträchtigen***
Das Sensorkabel muss getrennt von anderen Netzkabeln und Steuerkabeln verlegt werden.

Verwendung eines Kombiofens oder eines separaten Verdampfers (FX1104CXC, CX1104CXW, CX1104CXWIP)
Schließen Sie die Kabel an die Klemmen W1 (Phase) und P (Wasserstands anzeige) an.

Verwendung eines Türsensors / einer Sicherheitsabschaltung:
Verbinden Sie die Kabel mit den Steckkontakten X15 und X16

Fernstart verwenden:
Verbinden Sie die Kabel des Schalters mit den Steckkontakten X14 und X15

Verwendung einer Leistungserweiterung:
Die Leistungserweiterungseinheit enthält eine ausführliche Installationsanleitung. Sie wird über die Kontakte K1=ST1 und K2=ST2 gesteuert

Steuerung eines externen Geräts (z. B. Elektroheizung, Autodose)
Die Klemmen K1 und K2 des Netzteils können auch zur Steuerung z. B. einer Elektroheizung verwendet werden. Wird der Saunaofen über das Steuergerät eingeschaltet, liegt am Anschluss K1 Spannung an. Sind die Heizelemente des Ofens eingeschaltet, liegt am Anschluss K2 Spannung an. Auf Basis dieser Signale kann ein externes Gerät gesteuert werden.

7. Anschlussplan

7.1. Anschlussplan 400V 3N~
FX1104XC, CX1104XW, CX1104XWIP

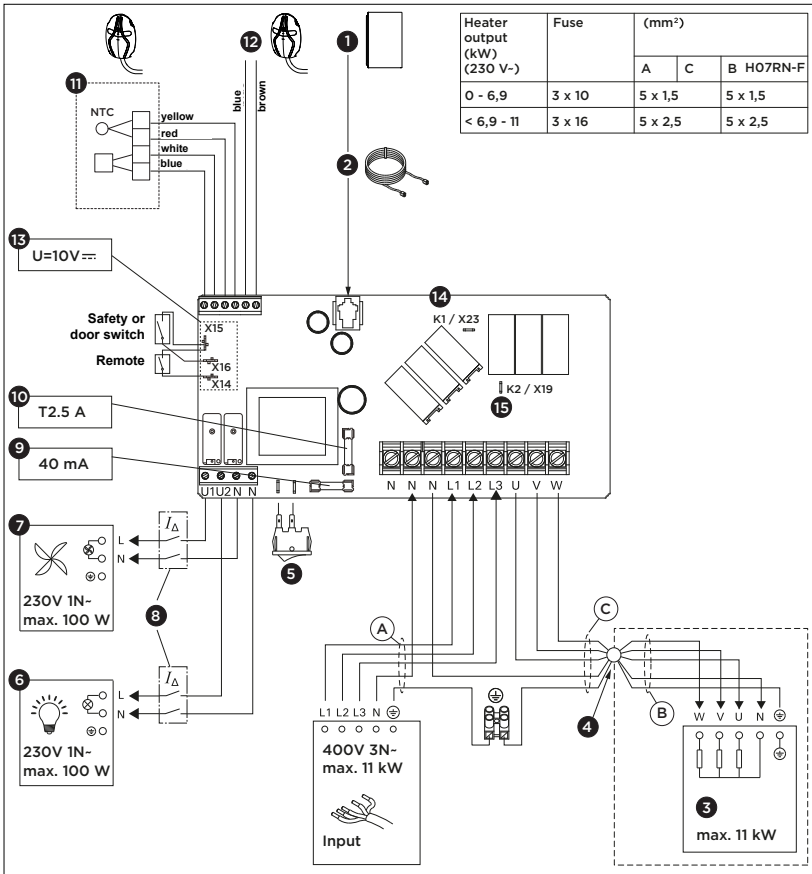

Heater output (kW) (230 V-)	Fuse	(mm²)		
		A	C	B H07RN-F
0 - 6,9	3 x 10	5 x 1,5		5 x 1,5
< 6,9 - 11	3 x 16	5 x 2,5		5 x 2,5

1. Control panel
2. Data cable
3. Heater
4. Junction box (optional)
5. Main switch
6. Lighting (optional)
7. Fan (Optional)
8. Residual current device
9. Fuse for electronic card (slow)
10. Fuse for relay outputs (ceramic, slow)
11. Heater sensor (Temperature sensor)
12. Bench sensor (optional)
13. Contacts for safety devices
    - X14: Remote activation switch on/off
    - X15: GND (common)
    - X16: Safety or door switch
14. K1 = ST1 Control of electric heating max. 100 W (Optional, must be fused if used)
15. K2 = U= ST2
    K1+W+U1+U2 = max. 3680 W (L1)

Abb. 11:

DE

7.2. Anschlussplan 400V 3N~

FX1704XC, CX1704XW

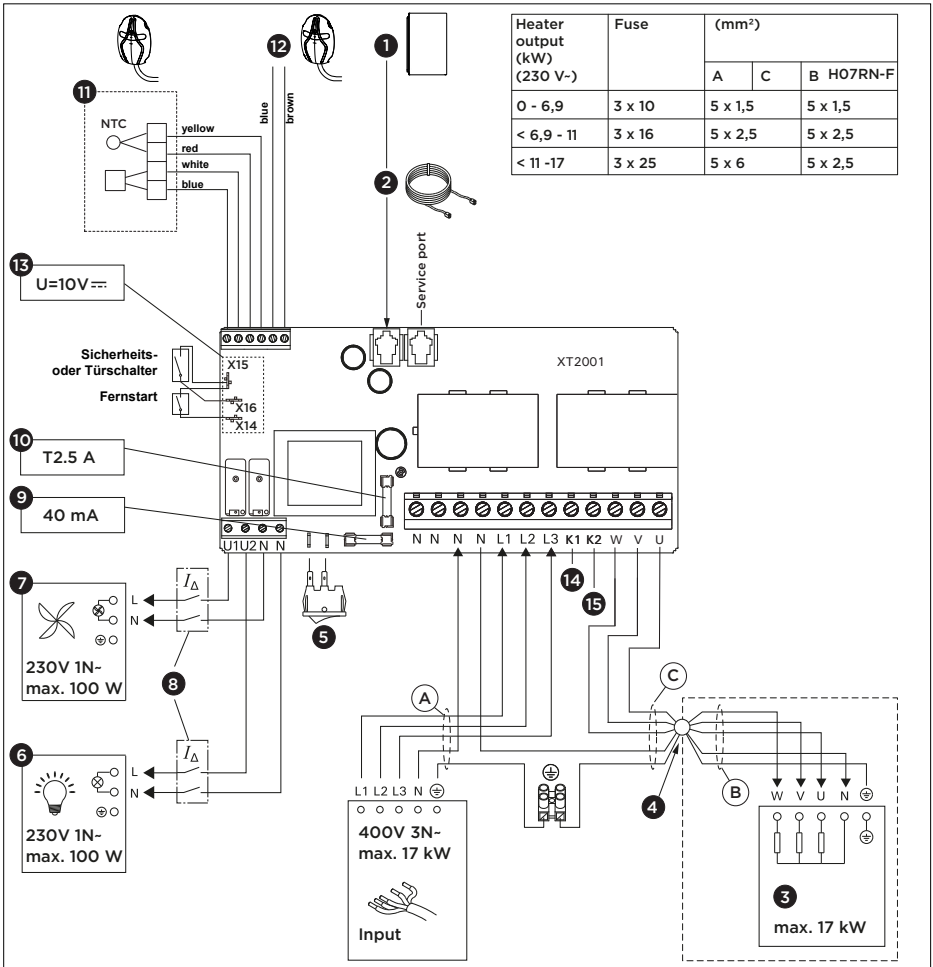

Heater output (kW) (230 V~)	Fuse	(mm²)		
		A	C	B H07RN-F
0 - 6,9	3 x 10	5 x 1,5		5 x 1,5
< 6,9 - 11	3 x 16	5 x 2,5		5 x 2,5
< 11 -17	3 x 25	5 x 6		5 x 2,5

1. Bedienteil
2. Datenkabel
3. Saunaofen
4. Klemmdose (optional)
5. Hauptschalter
6. Licht (optional)
7. Lüfter (Optional)
8. Fehlerstromschutzschalter
9. Sicherung für Elektronik (langsam)
10. Sicherung für Relaisausgänge (Keramik, langsam)
11. Ofenfühler (Temperaturfühler)
12. Bankfühler (optional)
13. Kontakte für Sicherheitsvorrichtungen
    - X14: Fernstartkontakt ein/aus
    - X15: GND (gemeinsam)
    - X16: Sicherheits- oder Türschalter
14. K1 = ST1 Steuerung der elektrischen Heizung max. 100 W (Optional, muss bei Verwendung abgesichert werden)
15. K2 = U= ST2
    K1+K2+W = max. 5670 W (L3)

Abb. 12:

7.3. Anschlussplan 400V 3N~
FX1104CXC, CX1104CXW, CX1104CXWIP

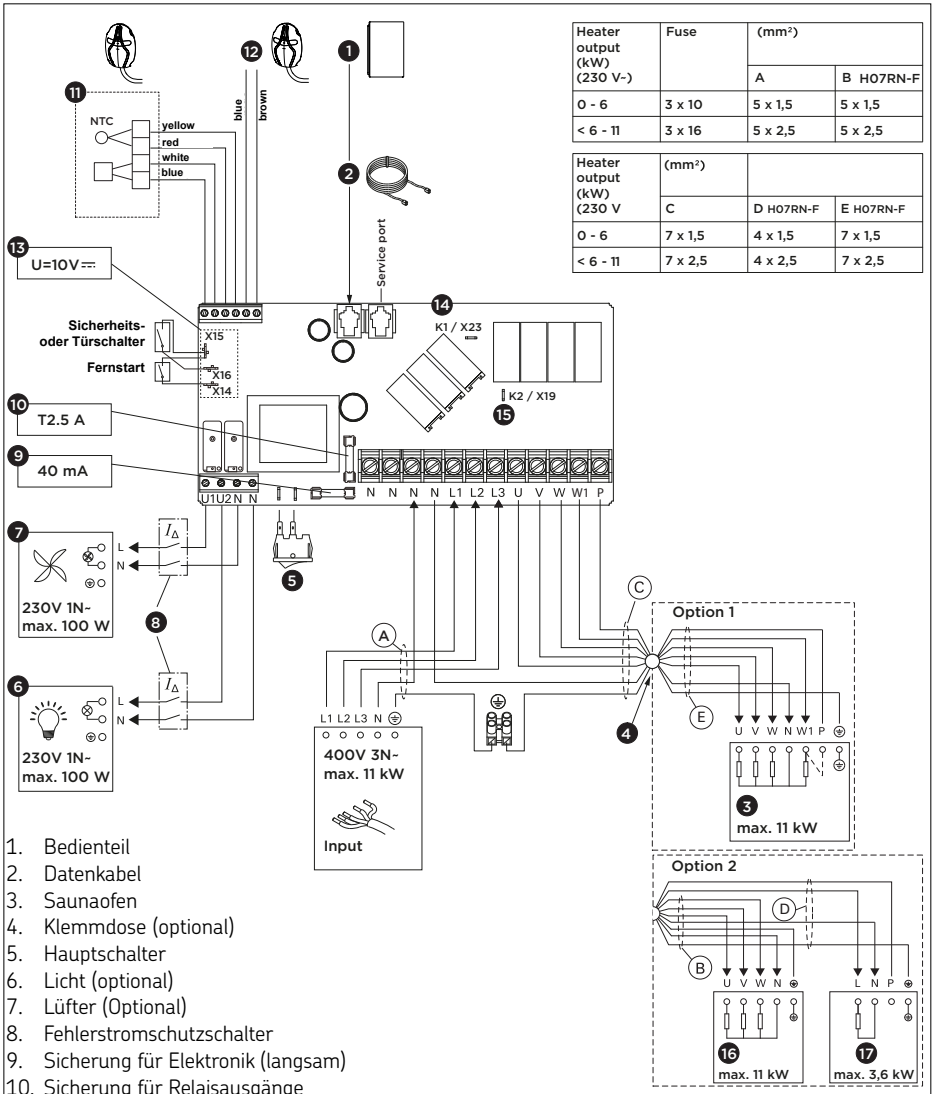

Heater output (kW) (230 V~)	Fuse	(mm²)	
		A	B H07RN-F
0 - 6	3 x 10	5 x 1,5	5 x 1,5
< 6 - 11	3 x 16	5 x 2,5	5 x 2,5

Heater output (kW) (230 V	(mm²)		
	C	D H07RN-F	E H07RN-F
0 - 6	7 x 1,5	4 x 1,5	7 x 1,5
< 6 - 11	7 x 2,5	4 x 2,5	7 x 2,5

1. Bedienteil
2. Datenkabel
3. Saunaofen
4. Klemmdose (optional)
5. Hauptschalter
6. Licht (optional)
7. Lüfter (Optional)
8. Fehlerstromschutzschalter
9. Sicherung für Elektronik (langsam)
10. Sicherung für Relaisausgänge
11. Ofenfühler (Temperaturfühler)
12. Bankfühler (optional)
13. Kontakte für Sicherheitsvorrichtungen
    - X14: Fernstartkontakt ein/aus
    - X15: GND (gemeinsam)
    - X16: Sicherheits- oder Türschalter
14. K1 = ST1 Steuerung der elektrischen Heizung max. 100 W (Optional, muss bei Verwendung abgesichert werden)
15. K2 = U= ST2
    K1+W+U1+U2 = max. 3680 W (L1)

Abb. 13:

DE

7.4. Anschlussplan 230V 1N~

FX1104XC, CX1104XW, CX1104XWIP

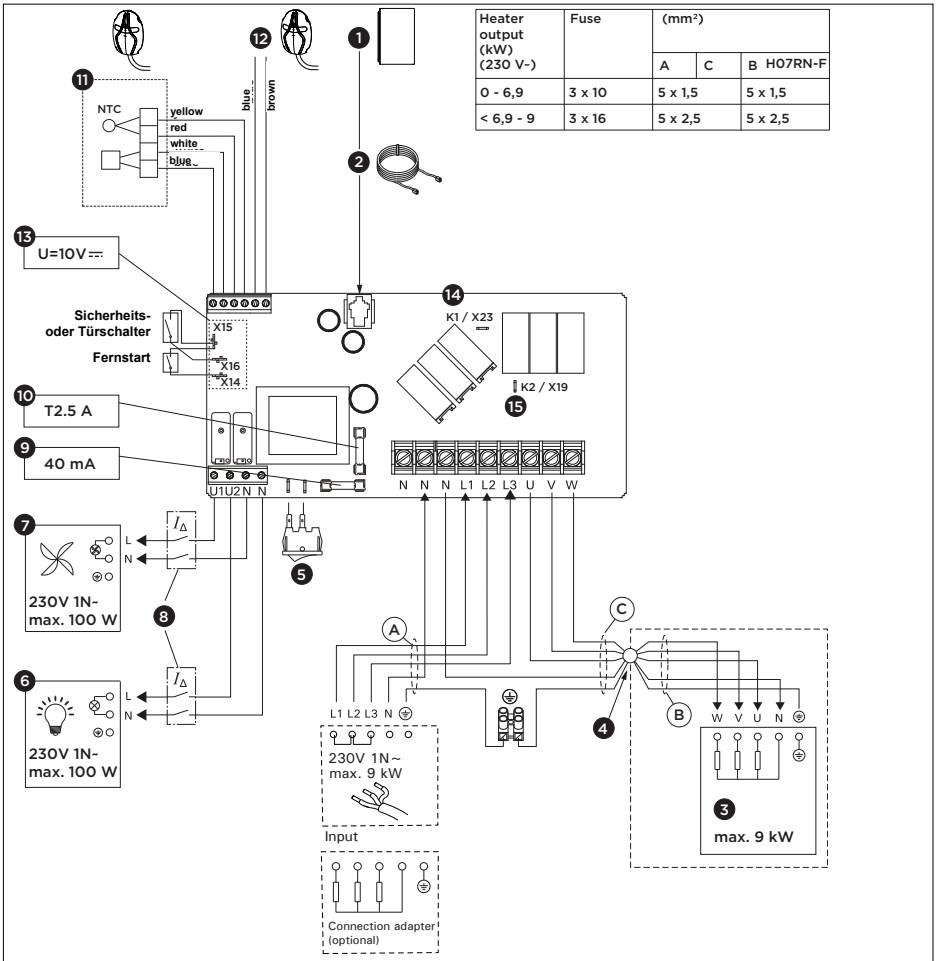

1. Bedienteil
2. Datenkabel
3. Saunaofen
4. Klemmdose (optional)
5. Hauptschalter
6. Licht (optional)
7. Lüfter (Optional)
8. Fehlerstromschutzschalter
9. Sicherung für Elektronik (langsam)
10. Sicherung für Relaisausgänge (Keramik, langsam)
11. Ofenfühler (Temperaturfühler)
12. Bankfühler (optional)
13. Kontakte für Sicherheitsvorrichtungen
    - X14: Fernstartkontakt ein/aus
    - X15: GND (gemeinsam)
    - X16: Sicherheits- oder Türschalter
14. K1 = ST1 Steuerung der elektrischen Heizung max. 100 W (Optional, muss bei Verwendung abgesichert werden)
15. K2 = U= ST2
    K1+W+U1+U2 = max. 3680 W (L1)

Abb. 14:

8. Problemlösung

Wenn ein Fehler auftritt, schaltet sich der Ofen aus und das Bedienteil zeigt eine Fehlermeldung E(Nummer) an.Die folgende Tabelle beschreibt mögliche Fehler und deren Behebung. Wenn Sie dort keine Lösung finden, wenden Sie sich bitte an Ihren Lieferanten oder nutzen Sie den Link zu den häufig gestellten Fragen (FAQ).

	Beschreibung	*Ursache/Lösung*
E1	Der Messkreis des Temperatursensors ist unterbrochen.	Prüfen Sie das rote und das gelbe Kabel zum Temperatursensor sowie deren Anschlüsse auf Defekte.
E2	Kurzschluss beim Messkreis des Temperatursensors.	Prüfen Sie das rote und das gelbe Kabel zum Temperatursensor sowie deren Anschlüsse auf Defekte.
E3	Der Messkreis des Überhitzungsschutzes ist unterbrochen.	Drücken Sie die Reset-Taste des Überhitzungsschutzes. Prüfen Sie das blaue und das weiße Kabel zum Temperatursensor sowie deren Anschlüsse auf Defekte.
E5	Der Wasserstand ist zu niedrig oder der Überhitzungsschutz des Verdampfers hat ausgelöst. Die Warnleuchte für den Wasserstand blinkt.	Wasser nachfüllen oder Wasserzufuhr prüfen. Prüfen Sie den Überhitzungsschutz des Verdampfers oder Kombiofens.
E6	Störung der Temperaturmesskomponente des optionalen Sensors	Prüfen Sie das braune und das blaue Kabel zum optionalen Sensor sowie deren Anschlüsse auf Defekte.
E7 E8	Störung der Messkomponente des Feuchtigkeitssensors	Prüfen Sie das braune und das blaue Kabel zum Feuchtigkeitssensor sowie deren Anschlüsse auf Defekte.
E9	Verbindungsfehler zwischen dem Bedienteil und dem Netzteil.	Überprüfen Sie das Kabel und die Anschlüsse.
	Das FENIX-Bedienteil leuchtet nicht.	Schalten Sie den Hauptschalter am Netzteil oder am Saunaofen ein. Überprüfen Sie das Datenkabel und die Sicherungen.
	Das FENIX-Bedienteil kann keine Verbindung herstellen	Stellen Sie sicher, dass das WiFi-Netzwerk, mit dem eine Verbindung hergestellt werden soll, ausreichend stark ist. Der Netzwerkname darf keine Sonderzeichen enthalten.

DE

	Beschreibung	*Ursache/Lösung*
	Die WiFi-Verbindung wird während der Einrichtung unterbrochen.	Der Name des WiFi-Netzwerks enthält unzulässige Zeichen.
	Kann keine Verbindung herstellen oder die WiFi-Verbindung bricht während der Einrichtung ab.	Das WiFi-Modul benötigt Zugriff auf Port 8883 (sicheres MQTT), der in der Firewall geöffnet werden muss. Außerdem muss ein Zugang zu NTP-Servern (Network Time Protocol) vorhanden sein. Überprüfen Sie auch, dass keine anderen Ports blockiert sind, insbesondere 443, 8443 und 8883.
	das FENIX-Bedienteil schaltet sich während des Betriebs aus.	Überprüfen Sie die Montagebedingungen, um festzustellen, ob die Temperaturen des Bedienteiles oder des Netzteiles zu hoch sind.
	Nach einem Stromausfall besteht keine Verbindung zum WLAN.	Schalten Sie die Stromversorgung zum Sauna-Steuergerät aus und wieder ein.
	SAFE	Der Stromkreis der Sicherheitsabschaltung ist offen. Entfernen Sie den Gegenstand auf der Sicherheitsabschaltung.
	Tür ist offen	Der Stromkreis des Türschalters ist offen. Schließen Sie die Tür der Saunakabine.
	rESt	Pausenzeit aktiv
	rc ein	Fernsteuerung aktiviert

Zurücksetzen des Überhitzungsschutzes des Ofenfühlers:

Der Ofensensor (SP247M) beinhaltet einen Temperatursensor und einen Überhitzungsschutz. Wenn die Temperatur in der Umgebung des Sensors zu hoch ist (135 °C), schaltet der Überhitzungsschutz den Ofen aus.

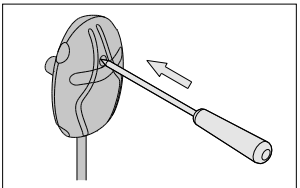

Abb. 15:

Sicherungen:

Die Position der Sicherungen im Netzteil ist in den Abbildungen 11 und 12 dargestellt. Ersetzen Sie eine durchgebrannte Sicherung durch eine neue gleichwertige Sicherung.
Es gibt Sicherungen für die Elektronikplatte (40 mA) und die Relaisausgänge (T2,5A)

9. Wartung

Das Gerät ist wartungsfrei. Die Aktualisierung erfolgt automatisch, wenn das Gerät mit dem WLAN verbunden ist.

Reinigen Sie das Produkt mit einem leicht feuchten Tuch. Verwenden Sie nur Wasser oder milde Reinigungsmittel.

10. Entsorgung



- Entsorgen Sie das Verpackungsmaterial gemäß den geltenden Abfallentsorgungsvorschriften.
- Gebrauchte Geräte enthalten sowohl wiederverwendbare Materialien als auch gefährliche Stoffe. Entsorgen Sie Ihr Altgerät daher nicht mit dem Hausmüll, sondern nach den örtlich geltenden Vorschriften.

11. Ersatzteile

spareparts.harvia.com

12. Garantiebedingungen

www.harvia.com

Fenix 110/110C/170
Xenio 110/110C/170

Bloc d’alimentation du sauna
Instructions d’installation et d’utilisation

HARVIA
Sauna & Spa

Let’s sauna.

Réf.
FX1104XC
FX1104CXC
FX1704XC

Réf.
CX1104XW
CX1104XWIP
CX1104CXW
CX1104CXWIP
CX1704XW

FR





FX001XW

Panneau de commande Fenix

+

Bloc d’alimentation

CX001WIFI

Panneau de commande Xenio WiFi

+

Bloc d’alimentation

CE UK CA

Table des matières

1. À propos de ce mode d'emploi 3

2. Informations importantes pour votre sécurité 3

2.1. Utilisation prévue 4

2.2. Informations de sécurité destinées à l'installateur 4

2.3. Informations de sécurité destinées à l'utilisateur 5

3. Description du produit 7

3.1. Contenu de la livraison 7

3.2. Fonctionnalités du produit 7

3.3. Exemple d'installation 8

4. Données techniques 9

5. Installation 11

5.1. Installation du centre de contrôle pour sauna 11

5.2. Installation du capteur de poêle 12

5.3. Installation du capteur de banc 14

5.4. Installation du capteur avec bouche d'air 14

5.5. Installation du capteur de porte 15

6. Raccordement électrique 17

7. Schéma de raccordement 18

7.1. Schéma de raccordement 400 V 3 N~ FX1104XC, CX1104XW, CX1104XWIP 18

7.2. Schéma de raccordement 400 V 3 N~ FX1704XC, CX1704XW 19

7.3. Schéma de raccordement 400 V 3 N~ FX1104CXC, CX1104CXW, CX1104CXWIP 20

7.4. Schéma de raccordement 230 V 1 N~ FX1104XC, CX1104XW, CX1104XWIP 21

8. Dépannage 22

9. Entretien 24

10. Élimination 24

11. Pièces de rechange 24

12. Conditions de garantie 24

1. À propos de ce mode d'emploi



Veuillez lire attentivement les instructions et les avertissements avant d'utiliser le produit ! Conservez ce manuel pour pouvoir le consulter ultérieurement !

 +  + ... lisez également les instructions relatives à tous les dispositifs fournis.

Signification des avertissements et symboles



AVERTISSEMENT !
Le non-respect de cet avertissement peut entraîner des blessures graves ou mortelles.



ATTENTION !
Le non-respect de cet avertissement peut entraîner des blessures légères.

FR

REMARQUE :
Ce mot-clé signale que des dommages matériels peuvent survenir.

 Ce symbole indique des conseils et des informations utiles.

2. Informations importantes pour votre sécurité

Les centres de contrôle Harvia Fenix/Xenio ont été fabriqués conformément aux règles de sécurité en vigueur. Cependant, des risques peuvent survenir lors de leur utilisation. Respectez donc les consignes de sécurité suivantes et les avertissements spécifiques figurant à chaque chapitre. Les consignes de sécurité doivent également être respectées pour tous les appareils connectés.

2.1. Utilisation prévue

Le centre de contrôle permet de contrôler les fonctionnalités du sauna et du poêle électrique.
Le poêle est destiné au chauffage d'un sauna.
Il ne doit en aucun cas être utilisé à d'autres fins !

Le poêle et le centre de contrôle conviennent aux cabines à usage privé et commercial.

Le centre de contrôle n'est pas adapté à une utilisation en extérieur s'il ne dispose pas d'un couvercle.

Il convient d'éviter de trop l'exposer au froid ainsi qu'à la lumière intense du soleil. S'il existe un risque élevé de dommages mécaniques, l'appareil doit être protégé contre ce risque.

2.2. Informations de sécurité destinées à l'installateur

- L'installation ne peut être effectuée que par un électricien qualifié ou une personne dotée de qualifications similaires.
- Veillez à débrancher l'appareil du réseau électrique avant toute intervention (montage, raccordement, entretien).
- Vérifiez si l'appareil est en bon état avant de l'installer et de l'utiliser. N'utilisez aucun appareil endommagé.
- Un dispositif de déconnexion omnipolaire conforme à la catégorie de surtension III doit être installé sur le site.
- Les avertissements écrits sur l'appareil doivent être visibles même après installation.
- Le capteur du poêle doit être installé de façon à ne pas être perturbé par l'air entrant.
- Pour relier le poêle aux capteurs, utilisez toujours des câbles en silicone résistant à une chaleur de 150 °C maximum.

- Dans les saunas publics, où le poêle est utilisé sans interrupteur horaire ou en continu pendant une durée supérieure à celle de l'interrupteur horaire du poêle ou à celle permise par le centre de contrôle avec les réglages d'usine, l'appareil doit être surveillé en permanence.
- Respectez les distances de sécurité minimales des appareils utilisés (voir paragraphe « 4. Données techniques » à la page 9).
- Respectez également les réglementations en vigueur sur le site d'installation.
- Pour votre propre sécurité, consultez votre fournisseur en cas de problèmes non expliqués de manière suffisamment détaillée dans les instructions d'installation.

2.3. Informations de sécurité destinées à l'utilisateur

- Respectez les instructions d'installation du centre de contrôle du sauna et du poêle utilisés.
- Le sauna et les environs du poêle doivent toujours être contrôlés avant d'allumer le poêle.
- Le sauna et les environs du poêle doivent toujours être contrôlés avant de mettre l'appareil en veille par commande à distance ou par programmation.
- Tout entretien nécessitant des compétences particulières doit être effectué par un professionnel qualifié.
- Faites attention au poêle lorsqu'il est chaud. Les pierres et les parties métalliques du poêle peuvent brûler la peau. Ne touchez jamais le poêle lorsqu'il est en marche.
- Ne vous endormez jamais dans un sauna chaud.
- N'utilisez pas le sauna pour sécher des vêtements ou des serviettes ; cela pourrait provoquer un incendie. Une humidité élevée peut endommager les équipements électriques ou provoquer la formation de moisissures dans le sauna.

- Consultez votre médecin si votre état de santé devait limiter l'utilisation du sauna.
- Le centre de contrôle du sauna ne doit pas être utilisé par des enfants de moins de 8 ans.
- Le centre de contrôle du sauna peut être utilisé par des enfants de plus de 8 ans, par des personnes dont les capacités psychologiques, sensorielles ou mentales sont limitées ou par des personnes manquant d'expérience ou de connaissances, mais uniquement si :
  - ces personnes sont surveillées ;
  - ces personnes ont appris à utiliser l'appareil en toute sécurité et qu'elles sont conscientes des dangers qui peuvent survenir.
- Les enfants ne doivent pas jouer avec le centre de contrôle du sauna.
- Les enfants de moins de 14 ans peuvent nettoyer le centre de contrôle du sauna sous la surveillance d'un adulte.
- Pour des raisons de santé, n'utilisez pas le sauna si vous êtes sous l'influence de l'alcool, de médicaments ou de drogues.
- Pour votre propre sécurité, consultez votre fournisseur en cas de problèmes non expliqués de manière suffisamment détaillée dans les instructions d'installation.

3. Description du produit

Vérifiez si l'appareil est en bon état avant de l'installer. N'utilisez aucun appareil endommagé. Contactez votre fournisseur si des pièces manquent ou sont endommagées.

3.1. Contenu de la livraison

1. Bloc d'alimentation
2. Panneau de commande Fenix/Xenio
3. Câble de commandes RJ10, 5 m
4. Capteur de chauffage avec sécurité-surchauffe intégrée, câble de 4 m, 4 pôles
5. Capteur de banc : Capteur d'humidité et de température, câble de 4 m, 2 pôles pour FX1104CXC, CX1104CXW(IP)
6. Capteur de porte avec aimant, câble de 5 m pour FX...., CX1104XWIP, CX1104CXWIP
7. Matériel d'installation
8. Instructions d'installation

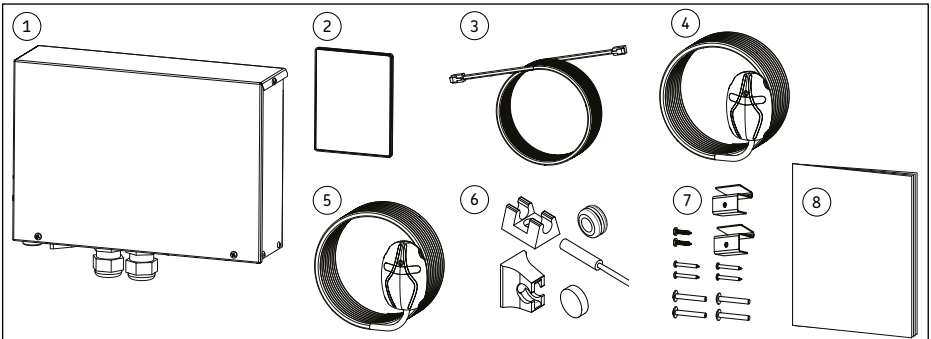

Fig. 1 : Contenu de la livraison

FR

3.2. Fonctionnalités du produit

Les centres de contrôle pour sauna Harvia servent à faire fonctionner et à contrôler les fonctions d'un sauna et d'un poêle conformément aux données techniques. Le panneau de commande peut également être utilisé pour contrôler des accessoires tels que l'éclairage et la ventilation de la cabine de sauna.
La possibilité de contrôler les accessoires dépend des propriétés de connexion de l'appareil à contrôler. Les informations spécifiques à l'appareil se trouvent dans le manuel de l'appareil à contrôler. Il ne doit en aucun cas être utilisé à d'autres fins !

Les centres de contrôle pour sauna ne peuvent être utilisés que pour faire fonctionner et commander un poêle certifié comme satisfaisant à l'essai de combustion décrit aux points 19.101 et 19.102 de la norme EN 60335-2-53. Si le poêle ne répond pas à cette exigence, des mesures de sécurité appropriées doivent être prises (par exemple, interrupteur de sécurité ou interrupteur de porte).

Les centres de contrôle pour sauna ne peuvent être utilisés que pour commander et contrôler les 3 circuits de chauffage (voir « 4. Données techniques » à la page 9). La puissance maximale de l'évaporateur est de 3,6 kW.
Il est possible d'augmenter la puissance maximale des centres de contrôle en utilisant une extension électrique proposée en option.

Le centre de contrôle pour sauna régule la température de la cabine en fonction des informations fournies par les capteurs. Le capteur du poêle comprend un capteur de température et une sécurité-surchauffe. Il faut donc veiller à ce que le capteur soit correctement positionné (voir « 5.2. Installation du capteur de poêle » à la page 12).

Veillez à une bonne ventilation de la cabine : l'air doit être renouvelé six fois par heure (voir : « Fig. 5 : Ventilation » à la page 12).

Le panneau de commande Fenix peut être connecté à l'application MyHarvia. Par exemple, vous pouvez utiliser l'application pour afficher l'état du poêle, la température de la cabine de sauna et le temps de chauffage restant, et ce n'importe où et n'importe quand.

Pour utiliser l'application MyHarvia, vous devez disposer d'une connexion WiFi fiable.

3.3. Exemple d'installation

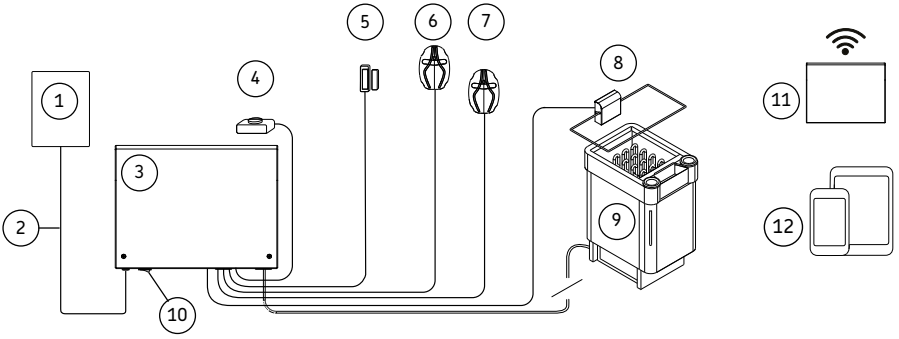

1. Panneau de commande Fenix / Xenio
2. Câble de commandes
3. Bloc d'alimentation
4. Interrupteur de démarrage à distance *
5. Capteur de porte pour FX...., CX1104XWIP, CX1104CXWIP
6. Capteur de poêle
7. Capteur de banc : Capteur d'humidité et de température pour FX1104CXW, CX1104CXW(IP)
8. Interrupteur de sécurité *
9. Poêle pour sauna
10. Commutateur principal marche/arrêt
11. Routeur WiFi *
12. Appareil mobile + My Harvia *

* En option

Fig. 2 : Exemple d'installation

4. Données techniques

Modèle		FX1104XC CX1104XW CX1104XWIP	FX1104CXC CX1104CXW CX1104CXWIP	FX1704XC CX1704XW
Tension de service [V]		400 V / 415 V 3 N~	400 V / 415 V 3 N~	400 V / 415 V 3 N~
Fréquence [Hz]		50 / 60	50 / 60	50 / 60
Puissance maximale [kW]		11 (3 x 3,6)	11 (3 x 3,6)	17 (3 x 5,6)
Puissance maximale de l'évaporateur [kW]		-	3,6	-
Indice de protection		IPX5	IPX5	IPX3
Fusible max.(400 V / 415 V 3 N~) [A]		3 x 16	3 x 16	3 x 25
Cordon d'alimentation min. [mm²]		5 x 1,5	5 x 1,5	5 x 2,5
Poids [kg]		1,8	1,8	1,8
Température de stockage [°C]		0 - +50	0 - +50	0 - +50
Température ambiante [°C]		-10 - +70	-10 - +70	-10 - +70
Dimensions [mm]	Hauteur	275	275	275
	Largeur	205	205	205
	Profondeur	80	80	80
Espace min. requis pour le produit [mm]		300 x 350	300 x 350	300 x 350
Type de montage		Mural	Mural	Mural
Installation dans le sauna		oui	oui	non
Température de la surface de montage [°C]		70 max.	70 max.	70 max.
Hauteur d'installation du bloc d'alimentation dans le sauna [mm]		400 max.	400 max.	-
Distance par rapport au poêle dans le sauna [mm]		1 000 min.	1 000 min.	-
Plage de réglage de la température [°C]		40-110	40-110	40-110
Plage de réglage de l'évaporateur [%]		-	0-100	-

FR

Modèle	**FX1104XC CX1104XW CX1104XWIP**	**FX1104CXC CX1104CXW CX1104CXWIP**	**FX1704XC CX1704XW**
Type de capteur de poêle	SP247M	SP247M	SP247M
Type de capteur de banc	facultatif	SP325M	facultatif
Longueur max. du câble du capteur [m]	10	10	10
Dimensions des capteurs [mm]	51 x 73 x 27	51 x 73 x 27	51 x 73 x 27
Câble de commandes vers le centre de contrôle 5 m	SP311	SP311	SP311
Éclairage (230 V CA 1 N) [W] *	100 max.	100 max.	100 max.
Ventilateur (230 V CA 1 N) [W]	100 max.	100 max.	100 max.

*** ATTENTION ! -** ***Endommagement de l'appareil***
Ne pas connecter/utiliser de LED nécessitant un transformateur. Les transformateurs endommagent la lumière.

Données techniques du capteur de porte	
Température de service	-20 - +85 °C
Humidité de l'air	99 HR max.
Dimensions du capteur de porte	Ø 6 × 32 mm
Raccordement du câble du capteur de porte	5 m - 2 x 0,14 mm²
Distance de commutation	23 mm à l'avant / 20 mm sur les côtés
Dimension du support de capteur	20 × 15 × 10 mm
Dimensions de l'aimant	Ø 10 × 3 mm
Dimensions du support de l'aimant	8 × 12 × 15 mm

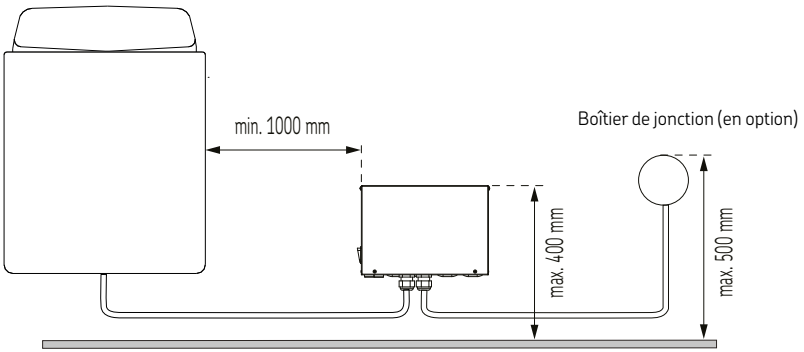

Fig. 3 : Positionnement du bloc d'alimentation

5. Installation

5.1. Installation du centre de contrôle pour sauna

ATTENTION ! - *Endommagement de l'appareil*

Ne pas encastrer le centre de contrôle dans le mur, car cela pourrait provoquer une surchauffe des composants internes de l'appareil et l'endommager.

Installez le bloc d'alimentation dans un endroit sec à l'extérieur du sauna ou dans la cabine de sauna, dans un endroit aussi frais et sec que possible. Respectez les distances minimales et maximales requises (voir Fig. 3). Fixez le bloc d'alimentation au mur.

Veuillez noter que les centres de contrôle pour sauna CX1104XW, CX1104CXW, FX1704XC, CX1704XW ne peuvent être montés qu'à l'extérieur de la cabine (IPX3).

Les centres de contrôle pour sauna FX1104XC, FX1104CXC, CX1104XWIP, CX1104CXWIP sont conformes IPX5 ; ils peuvent donc être montés aussi bien à l'extérieur qu'à l'intérieur de la cabine. Veuillez également consulter « 4. Données techniques » à la page 9.

FR

ATTENTION ! - *Endommagement de l'appareil*

Les presse-étoupes ne doivent pas être orientés vers le haut ! Une fois les travaux de raccordement terminés, serrez les capuchons des presse-étoupes pour obtenir une bonne étanchéité.

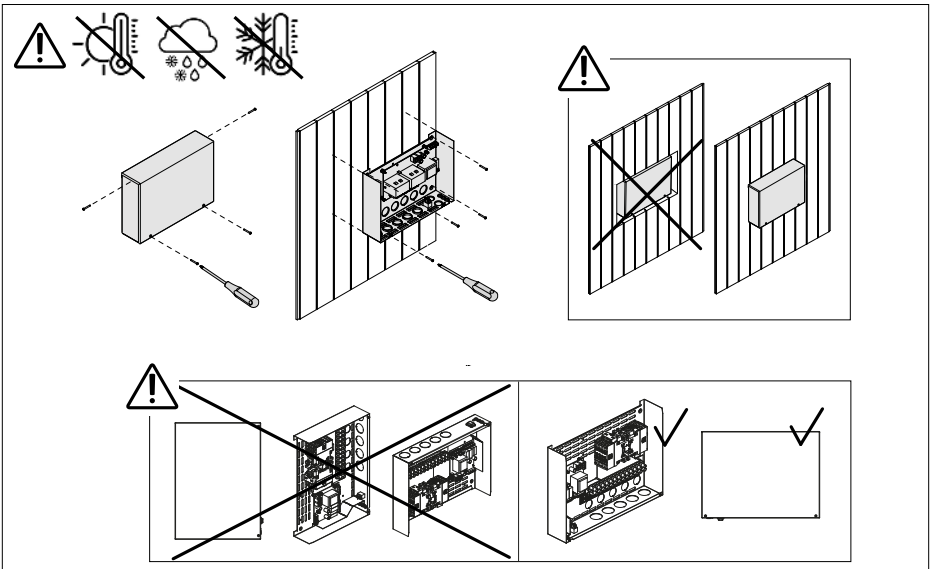

Fig. 4 : Installation du bloc d'alimentation

5.2. Installation du capteur de poêle

Vérifiez toujours le bon emplacement du capteur de température dans les instructions d'installation du poêle.

Si un capteur de température est livré avec le poêle, utilisez-le et installez-le conformément aux instructions d'installation. Sinon, utilisez le capteur de température livré avec le centre de contrôle.

ATTENTION ! - ***Les interférences peuvent nuire à la transmission du signal***
Le câble du capteur doit être posé séparément des autres câbles d'alimentation et des câbles de contrôle.

Poêles muraux (Fig. 6 à la page 13)

- Fixez le capteur de température sur le mur situé au-dessus du poêle, le long de la ligne médiane verticale parallèle aux côtés du poêle, à une distance de 100 mm du plafond.

Poêles au sol (Fig. 7 à la page 13)

- Option 1 : Fixez le capteur de température sur le mur situé au-dessus du poêle, le long de la ligne médiane verticale parallèle aux côtés du poêle, à une distance de 100 mm du plafond.
- Option 2 : Fixez le capteur de température sur le mur situé au-dessus du poêle, le long de la ligne médiane verticale parallèle aux côtés du poêle, à une distance de 200 mm du plafond.

Dans le cas d'un évaporateur indépendant, veillez à ce que le capteur de température ne soit pas installé dans la zone exposée à la vapeur.

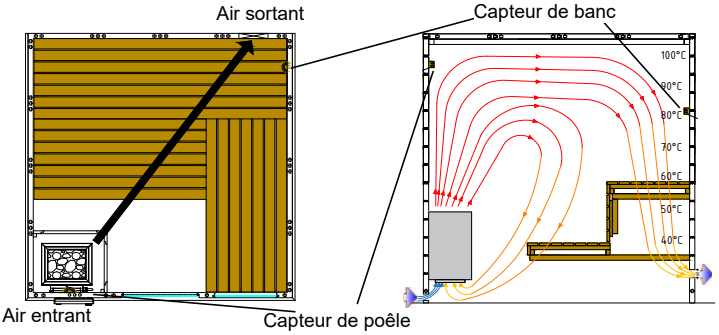

Fig. 5 : Ventilation

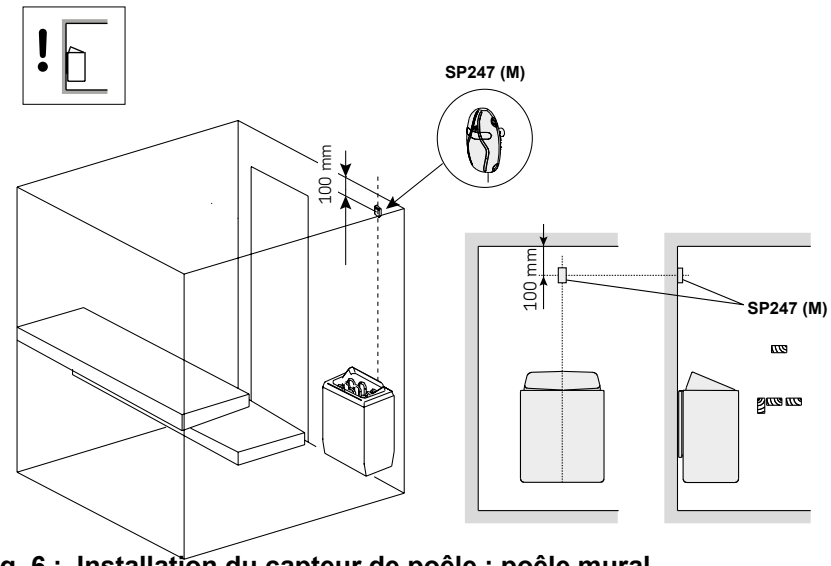

Fig. 6 : Installation du capteur de poêle : poêle mural

FR

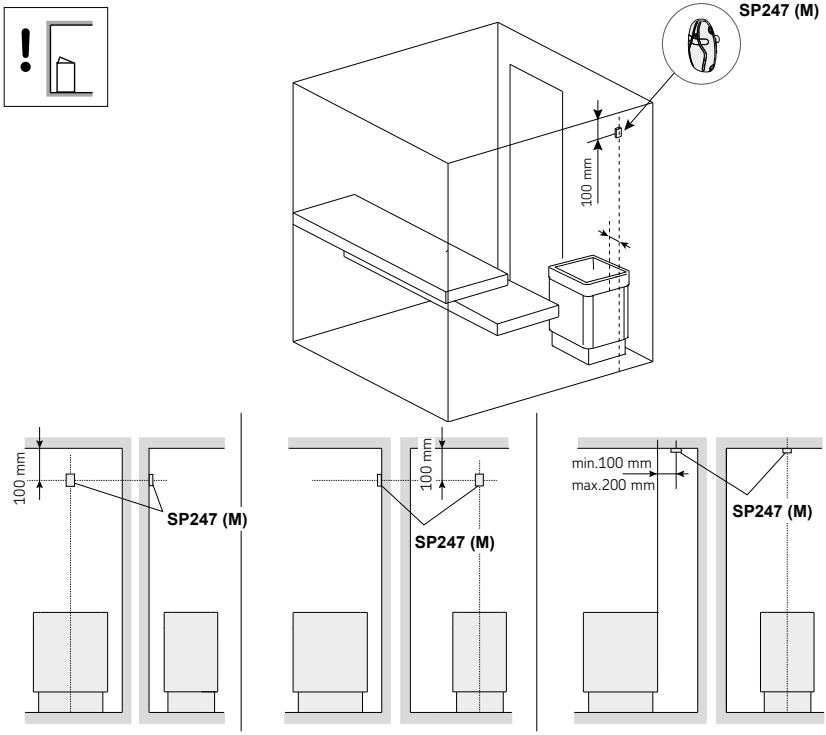

Fig. 7 : Installation du capteur de poêle : poêle au sol

5.3. Installation du capteur de banc

Fixez le capteur d'humidité au mur, le plus loin possible du poêle et à une distance de 500 à 700 mm du plafond.

ATTENTION ! - ***Les interférences peuvent nuire à la transmission du signal***
Le câble du capteur doit être posé séparément des autres câbles d'alimentation et des câbles de contrôle.

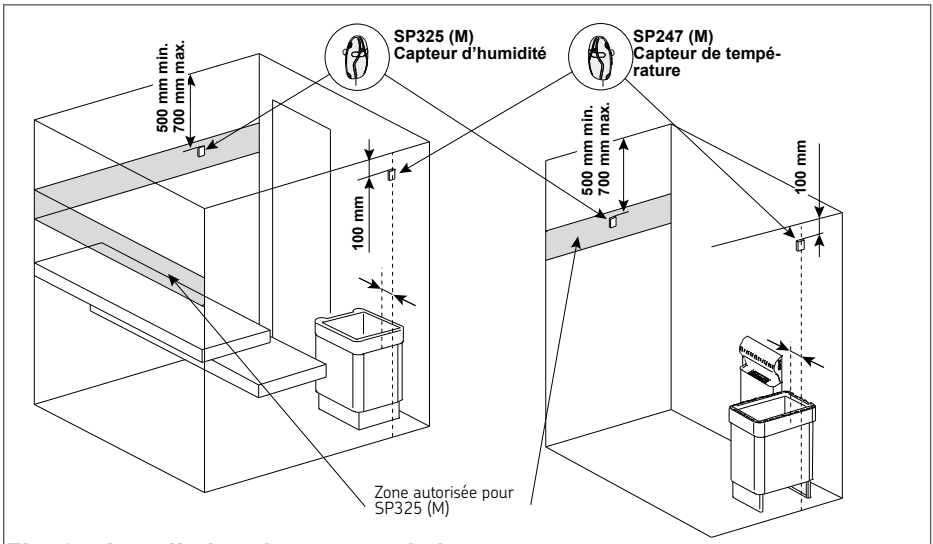

Fig. 8 : Installation du capteur de banc

5.4. Installation du capteur avec bouche d'air

N'installez pas le capteur de température à moins de 1 000 mm d'une bouche d'air omnidirectionnelle ou à moins de 500 mm d'une bouche d'air orientée à l'opposé du capteur. Le flux d'air à proximité d'une bouche d'air vient refroidir le capteur, ce qui donne des relevés de température inexacts au centre de contrôle. Par conséquent, le poêle risque de subir une surchauffe.

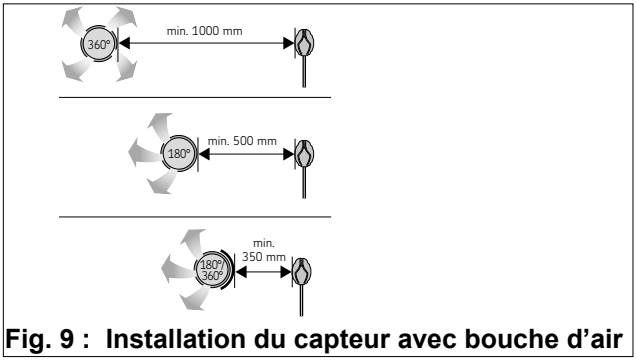

Fig. 9 : Installation du capteur avec bouche d'air

5.5. Installation du capteur de porte

Installation d'un capteur sur un cadre de porte :

- Fixez le support du capteur au cadre de la porte à l'aide d'une vis (fig. 10A) ou d'un ruban adhésif double face (fig. 10B).
- Installez le capteur dans le support (fig. 10C).
- Remarque : Si le cadre de porte est en tôle et qu'il y a de la place pour installer le capteur derrière, ce dernier peut également être fixé à l'aide d'un œillet (fig. 10D). Utilisez un foret de 8 mm.

Fixation de l'aimant à la porte :

- Fixez le support de l'aimant à la porte à l'aide d'une vis (fig. 10E) ou d'un ruban adhésif double face (fig. 10F).
- Placez l'aimant dans le support en exerçant une légère pression (fig. 10G).
- L'aimant peut également être installé sur la porte en utilisant uniquement du ruban adhésif double face (fig. 10H).

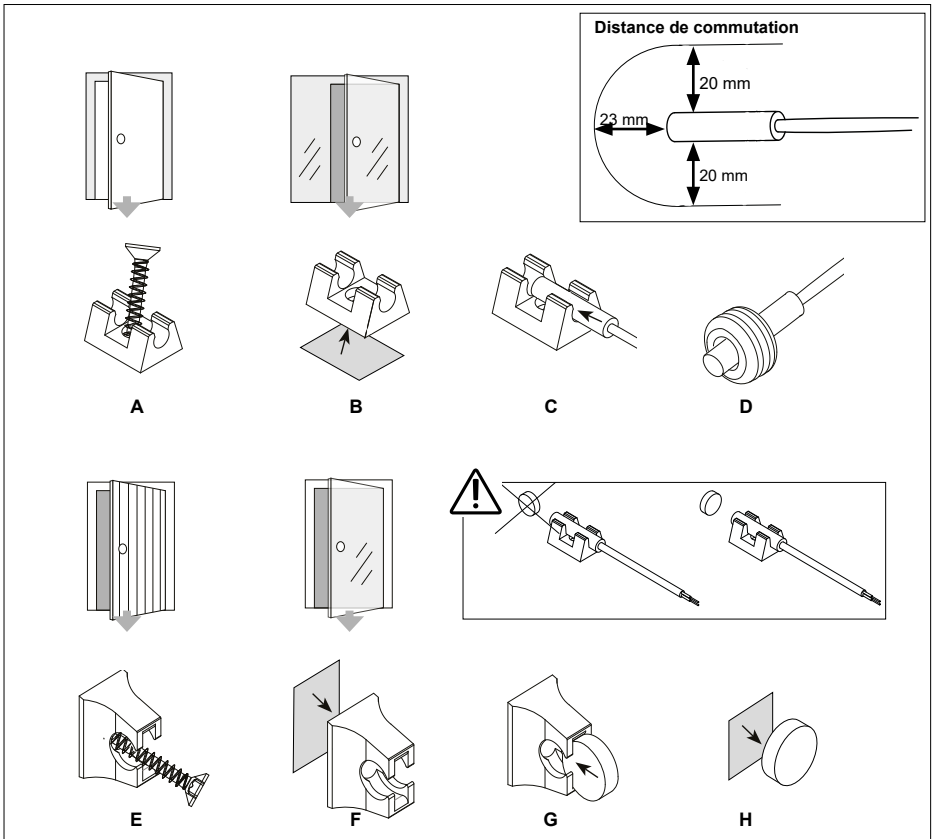

Fig. 10 : Installation du capteur de porte

6. Raccordement électrique

Le centre de contrôle pour sauna ne peut être raccordé au réseau électrique que par un électricien qualifié, conformément à la réglementation en vigueur.

Veuillez noter que, en cas de demande de garantie, une copie de la facture de l'électricien effectuant les travaux doit être présentée.

Les travaux sur le centre de contrôle du sauna ne peuvent être effectués que si l'alimentation électrique est coupée.

Il doit y avoir une connexion fixe pour l'alimentation du courant.

Un dispositif de déconnexion omnipolaire conforme à la catégorie de surtension III doit être installé sur le site.

Les presse-étoupes doivent être orientés vers le bas ! Une fois les travaux de raccordement terminés, serrez les capuchons des presse-étoupes pour obtenir une bonne étanchéité.

Connectez les câbles aux borniers conformément aux schémas de raccordement, voir fig. 11,12, 13 ou fig. 14. Suivez également les instructions d'installation de chaque appareil.

ATTENTION ! - ***Les interférences peuvent nuire à la transmission du signal***
Le câble du capteur doit être posé séparément des autres câbles d'alimentation et des câbles de contrôle.

Utilisation d'un poêle Combi ou d'un évaporateur indépendant (FX1104CXC, CX1104CXWIP, CX1104CXW)
Connectez les fils aux bornes W1 (phase) et P (indication de l'absence d'eau).

Utilisation d'un capteur de porte/interrupteur de sécurité :
Raccordez les fils aux fiches de contact X15 et X16.

Utilisation du démarrage à distance :
Raccordez les fils de l'interrupteur aux fiches de contact X14 et X15.

Utilisation d'une alimentation supplémentaire :
Le bloc d'alimentation supplémentaire comprend des instructions d'installation détaillées. Il est commandé par les fiches de contact K1=ST1 et K2=ST2.

Contrôle d'un dispositif externe (par exemple, poêle électrique, autodose)
Les bornes K1 et K2 du bloc d'alimentation peuvent également être utilisées pour contrôler, par exemple, le chauffage électrique. Si le poêle est mis en marche à partir du centre de contrôle, une tension est générée au niveau de la borne K1. En cas d'enclenchement des résistances, une tension est générée au niveau de la borne K2. Ces signaux peuvent être utilisés pour guider l'arrêt du chauffage.

7. Schéma de raccordement

7.1. Schéma de raccordement 400 V 3 N~
FX1104XC, CX1104XW, CX1104XWIP

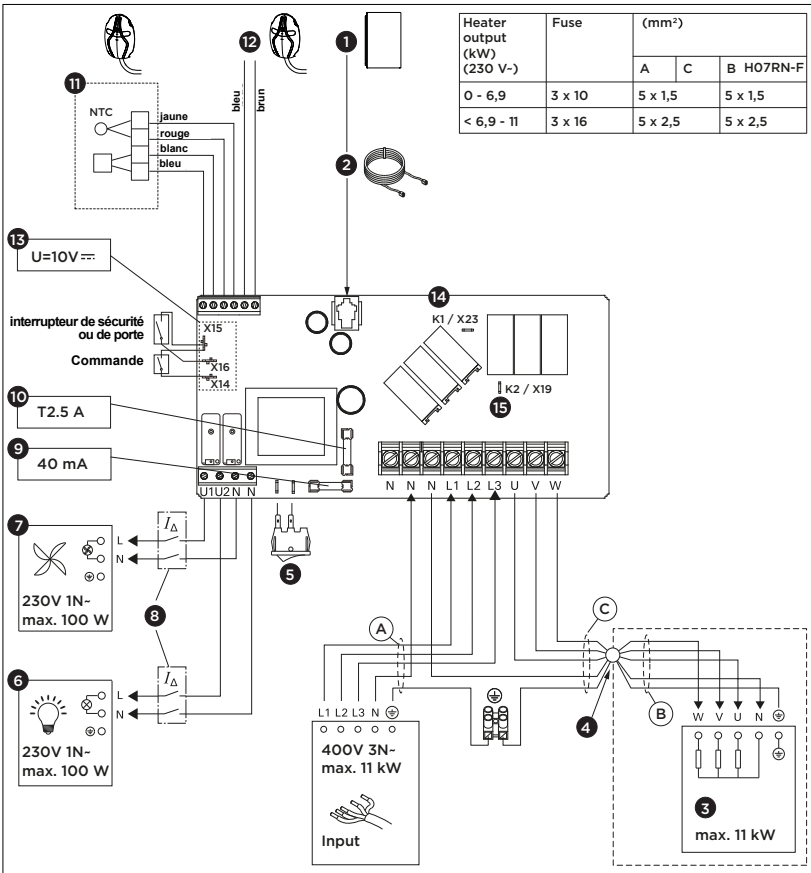

Heater output (kW) (230 V~)	Fuse	(mm²)		
		A	C	B H07RN-F
0 - 6,9	3 x 10	5 x 1,5		5 x 1,5
< 6,9 - 11	3 x 16	5 x 2,5		5 x 2,5

1. Réglages du
2. Câble de commandes
3. Poêle
4. Boîtier de jonction (en option)
5. Commutateur principal
6. Éclairage (en option)
7. Ventilateur (en option)
8. Disjoncteur à courant résiduel
9. Fusible pour carte électronique (lent)
10. Fusible pour les sorties relais (céramique, lent)
11. Capteur de poêle (capteur de température)
12. Capteur de banc (en option)
13. Contacts pour les dispositifs de sécurité
    - X14 : commutateur d'activation à distance marche/arrêt
    - X15 : GND (commun)
    - X16 : interrupteur de sécurité ou de porte
14. K1 = ST1 Commande du chauffage électrique max. 100 W (en option, doit être protégé par un fusible si utilisé)
15. K2 = U= ST2
    K1+W+U1+U2 = max. 3680 W (L1)

Fig. 11 :

FR

7.2. Schéma de raccordement 400 V 3 N~

FX1704XC, CX1704XW

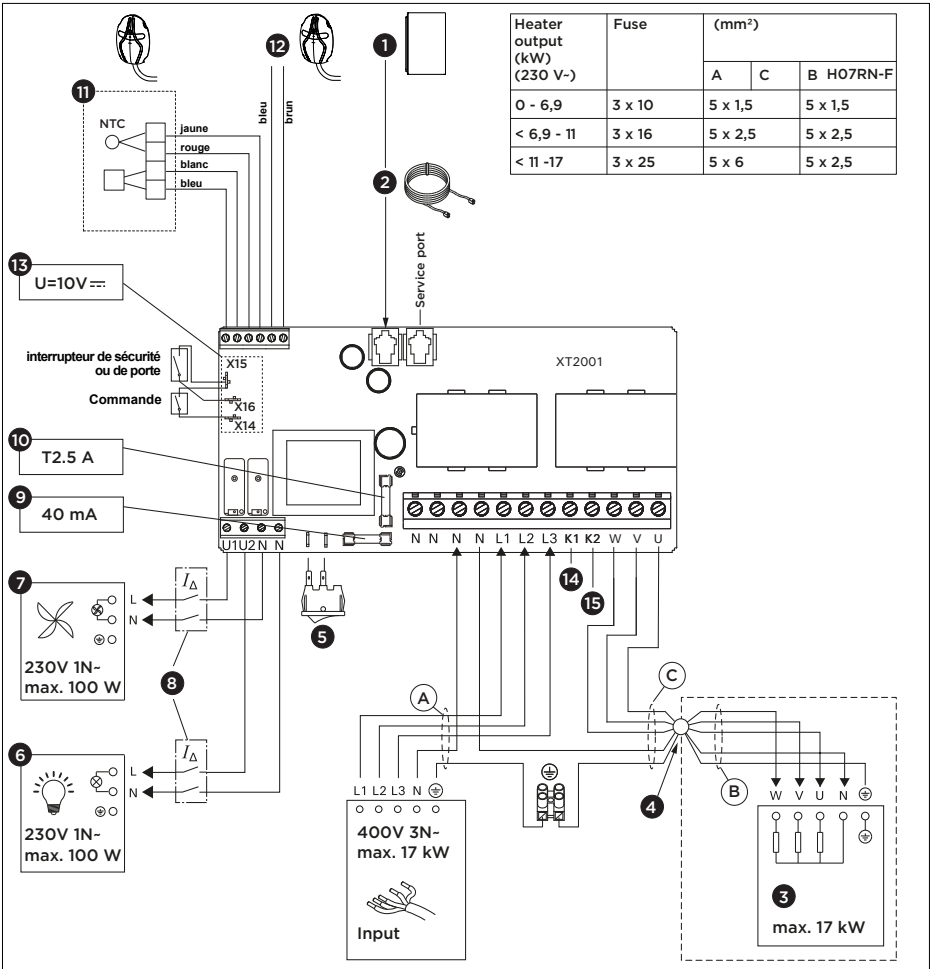

Heater output (kW) (230 V-)	Fuse	(mm²)		
		A	C	B H07RN-F
0 - 6,9	3 x 10	5 x 1,5		5 x 1,5
< 6,9 - 11	3 x 16	5 x 2,5		5 x 2,5
< 11 -17	3 x 25	5 x 6		5 x 2,5

1. Réglages du
2. Câble de commandes
3. Poêle
4. Boîtier de jonction (en option)
5. Commutateur principal
6. Éclairage (en option)
7. Ventilateur (en option)
8. Disjoncteur à courant résiduel
9. Fusible pour carte électronique (lent)
10. Fusible pour les sorties relais (céramique, lent)
11. Capteur de poêle (capteur de température)
12. Capteur de banc (en option)
13. Contacts pour les dispositifs de sécurité
    - X14 : commutateur d'activation à distance marche/arrêt
    - X15 : GND (commun)
    - X16 : interrupteur de sécurité ou de porte
14. K1 = ST1 Commande du chauffage électrique max. 100 W (en option, doit être protégé par un fusible si utilisé)
15. K2 = U= ST2
    K1+K2+W = max. 5670 W (L3)

Fig. 12 :

7.3. Schéma de raccordement 400 V 3 N~
FX1104CXC, CX1104CXW, CX1104CXWIP

Heater output (kW) (230 V-)	Fuse	(mm²)	
		A	B H07RN-F
0 - 6	3 x 10	5 x 1,5	5 x 1,5
< 6 - 11	3 x 16	5 x 2,5	5 x 2,5

Heater output (kW) (230 V	(mm²)		
	C	D H07RN-F	E H07RN-F
0 - 6	7 x 1,5	4 x 1,5	7 x 1,5
< 6 - 11	7 x 2,5	4 x 2,5	7 x 2,5

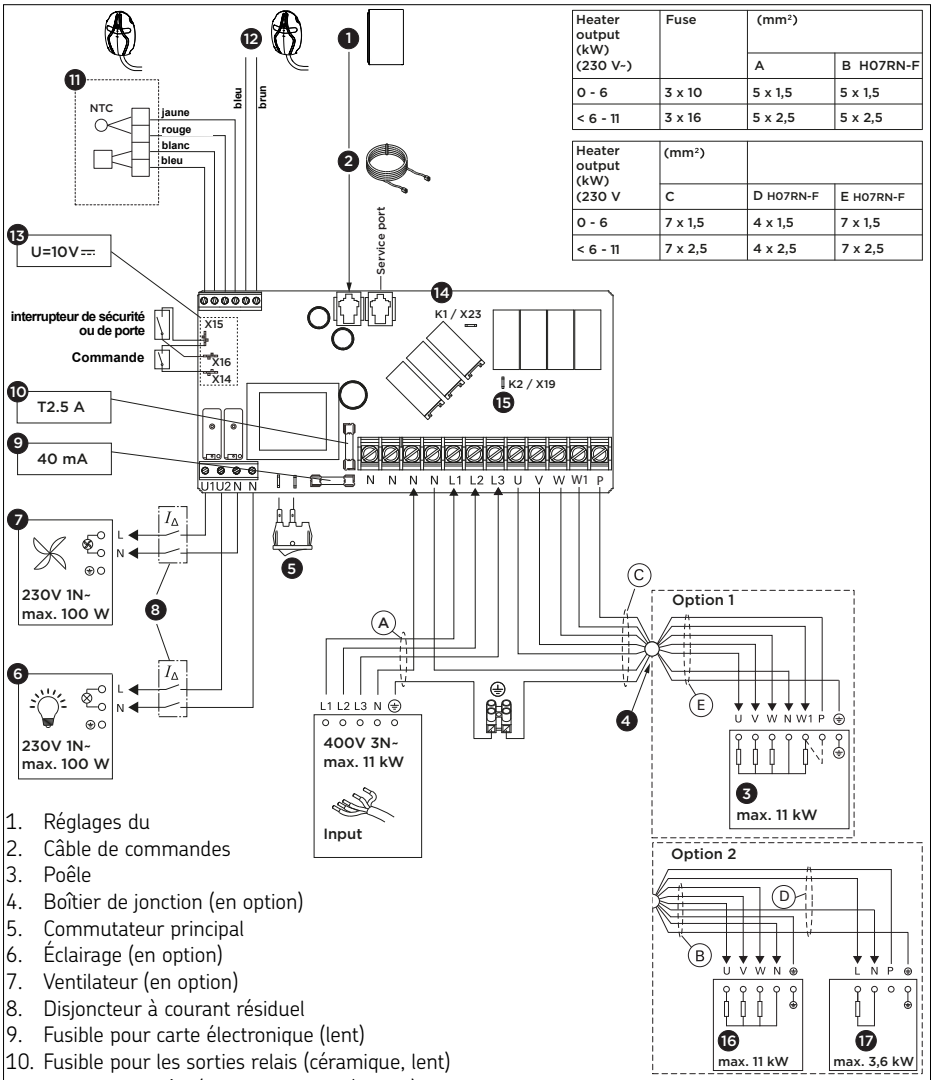

1. Réglages du
2. Câble de commandes
3. Poêle
4. Boîtier de jonction (en option)
5. Commutateur principal
6. Éclairage (en option)
7. Ventilateur (en option)
8. Disjoncteur à courant résiduel
9. Fusible pour carte électronique (lent)
10. Fusible pour les sorties relais (céramique, lent)
11. Capteur de poêle (capteur de température)
12. Capteur d'humidité et de température
13. Contacts pour les dispositifs de sécurité
    - X14 : commutateur d'activation à distance marche/arrêt
    - X15 : GND (commun)
    - X16 : interrupteur de sécurité ou de porte
14. K1 = ST1 Commande du chauffage électrique max. 100 W (en option, doit être protégé par un fusible si utilisé)
15. K2 = U= ST2
    K1+W+U1+U2 = max. 3680 W (L1)

Fig. 13 :

FR

7.4. Schéma de raccordement 230 V 1 N~

FX1104XC, CX1104XW, CX1104XWIP

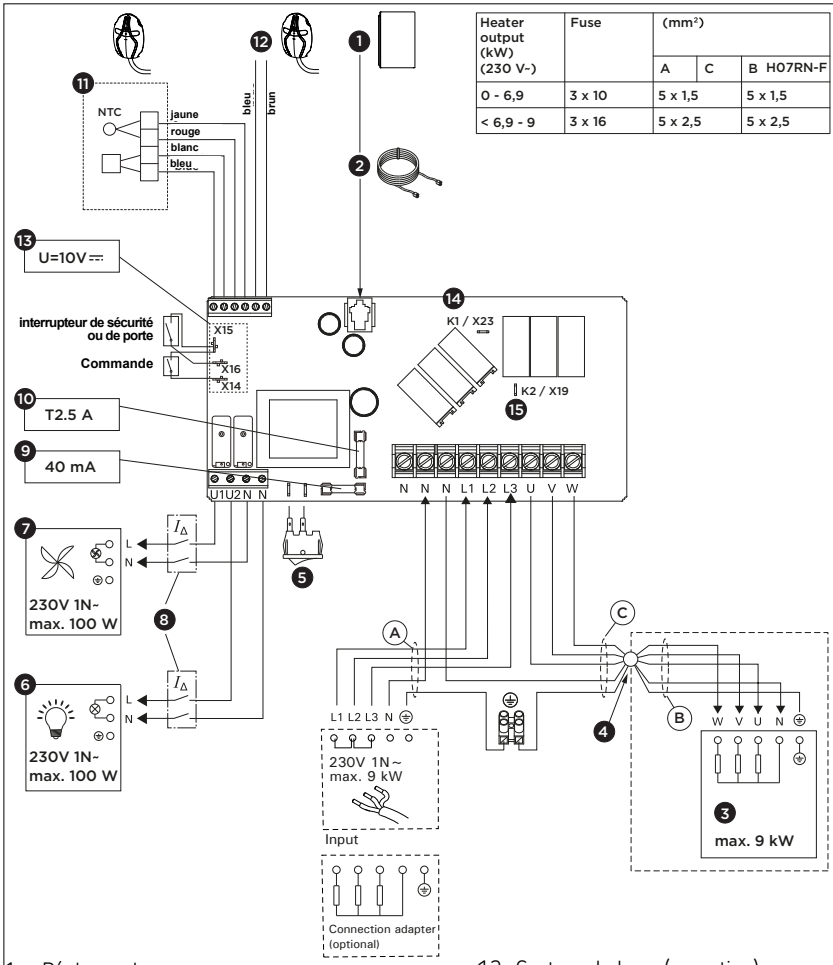

Heater output (kW) (230 V~)	Fuse	(mm²)		
		A	C	B H07RN-F
0 - 6,9	3 x 10	5 x 1,5		5 x 1,5
< 6,9 - 9	3 x 16	5 x 2,5		5 x 2,5

1. Réglages du
2. Câble de commandes
3. Poêle
4. Boîtier de jonction (en option)
5. Commutateur principal
6. Éclairage (en option)
7. Ventilateur (en option)
8. Disjoncteur à courant résiduel
9. Fusible pour carte électronique (lent)
10. Fusible pour les sorties relais (céramique, lent)
11. Capteur de poêle (capteur de température)
12. Capteur de banc (en option)
13. Contacts pour les dispositifs de sécurité
    - X14 : commutateur d'activation à distance marche/arrêt
    - X15 : GND (commun)
    - X16 : interrupteur de sécurité ou de porte
14. K1 = ST1 Commande du chauffage électrique max. 100 W (en option, doit être protégé par un fusible si utilisé)
15. K2 = U= ST2
    K1+W+U1+U2 = max. 3680 W (L1)

Fig. 14 :

8. Dépannage

En cas d'erreur, l'alimentation de l'appareil est coupée et le panneau de commande affiche un message d'erreur E(numéro).Le tableau suivant décrit les erreurs possibles et la manière d'y remédier. Si vous ne trouvez pas de solution, veuillez contacter votre fournisseur ou utiliser le lien vers la foire aux questions (FAQ).

	Description	*Cause / Dépannage*
E1	Circuit de mesure du capteur de température cassé.	Vérifiez que les fils rouge et jaune du capteur de température et leurs raccordements ne sont pas défectueux.
E2	Circuit de mesure du capteur de température court-circuité.	Vérifiez que les fils rouge et jaune du capteur de température et leurs raccordements ne sont pas défectueux.
E3	Circuit de mesure de la sécurité-surchauffe cassé.	Appuyez sur le bouton de réinitialisation de la sécurité-surchauffe. Vérifiez que les fils bleu et blanc du capteur de température et leurs raccordements ne sont pas défectueux.
E5	Le niveau d'eau est bas ou la sécurité-surchauffe de l'évaporateur est activée. Le voyant du niveau d'eau clignote.	Ajoutez de l'eau ou vérifiez l'alimentation en eau. Vérifiez la sécurité-surchauffe de l'évaporateur ou du poêle Combi.
E6	Défaut du composant de mesure de la température du capteur en option	Vérifiez que les fils brun et bleu du capteur en option et leurs raccordements ne sont pas défectueux.
E7 E8	Défaut du composant de mesure de l'humidité du capteur d'humidité	Vérifiez que les fils brun et bleu du capteur d'humidité et leurs raccordements ne sont pas défectueux.
E9	Défaut de raccordement entre le panneau de commande et le bloc d'alimentation.	Vérifiez le câble et les connecteurs.
	Le panneau de commande FENIX ne s'allume pas	Enclenchez le commutateur principal du bloc d'alimentation ou du poêle. Vérifiez le câble de commandes et les fusibles.
	Le panneau de commande FENIX ne peut pas se connecter	Assurez-vous que le réseau WiFi auquel il doit se connecter est suffisamment puissant. Le nom du réseau ne peut pas contenir de caractères spéciaux.

FR

	Description	*Cause / Dépannage*
	La connexion WiFi est interrompue pendant l'installation	Le nom du réseau WiFi contient des caractères non autorisés.
	Impossible de se connecter ou La connexion WiFi est interrompue pendant l'installation	Le module WiFi nécessite l'accès au port 8883 (MQTT sécurisé), qui doit être ouvert dans le pare-feu. En outre, l'accès aux serveurs NTP (Network Time Protocol) doit être possible. Vérifiez également que les autres ports ne sont pas bloqués, en particulier les ports 443, 8443 et 8883.
	Le panneau de commande FENIX s'éteint pendant le fonctionnement.	Vérifiez les conditions d'installation pour voir si les températures du panneau de commande ou du bloc d'alimentation sont trop élevées.
	Le wifi n'est pas connecté après une coupure de courant	Éteignez et rallumez le centre de contrôle du sauna.
	SAFE	Le circuit de l'interrupteur de sécurité est ouvert. Retirez l'objet qui se trouve au-dessus de l'interrupteur de sécurité.
	Porte ouverte	Le circuit de l'interrupteur de porte est ouvert. Fermez la porte de la cabine de sauna.
	rESt	Temps de pause activé
	rc on	Commande à distance activée

Réinitialisation de la sécurité-surchauffe du capteur de poêle :
Le capteur de poêle (SP247M) contient un capteur de température et une sécurité-surchauffe. Si la température de l'environnement du capteur augmente de trop (135 °C), la sécurité-surchauffe coupe l'alimentation du poêle.

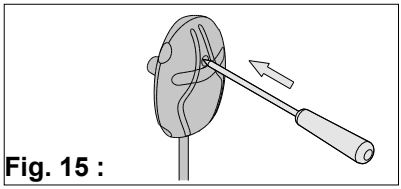

Fig. 15 :

Fusibles :

L'emplacement des fusibles au sein du bloc d'alimentation est représenté sur les fig. 11 et 12.
Remplacez un fusible grillé par un nouveau fusible de même valeur.

Il y a des fusibles pour la carte électronique (40 mA) et pour les sorties de relais (T2.5A).

9. Entretien

L'appareil ne nécessite pas d'entretien. La mise à jour s'effectue automatiquement lorsque l'appareil est connecté au réseau WiFi.

Nettoyez le produit avec un chiffon légèrement humide. N'utilisez que de l'eau ou des produits de nettoyage doux.

10. Élimination



- Éliminez les matériaux d'emballage conformément à la réglementation en vigueur en matière d'élimination des déchets.
- Les appareils usagés contiennent des matériaux réutilisables ainsi que des substances dangereuses. Par conséquent, ne jetez pas votre appareil usagé aux ordures ménagères, mais conformément aux réglementations locales en vigueur.

11. Pièces de rechange

FR

spareparts.harvia.com

12. Conditions de garantie

www.harvia.com

Fenix 110/110C/170
Xenio 110/110C/170

Unidad de potencia de la sauna
Instrucciones de instalación y uso

HARVIA
Sauna & Spa

Let's sauna.

N. º de artículo
FX1104XC
FX1104CXC
FX1704XC

N. º de artículo
CX1104XW
CX1104XWIP
CX1104CXW
CX1104CXWIP
CX1704XW

ES





FX001XW

Panel de mando Fenix

+

Unidad de potencia

CX001WIFI

Panel de mando Xenio WiFi

+

Unidad de potencia

CE UK CA

Índice

1. Acerca de este manual de instrucciones 3

2. Información importante para su seguridad 3

2.1. Uso previsto 4
2.2. Información de seguridad para el instalador 4
2.3. Información de seguridad para el usuario 5

3. Descripción del producto 7

3.1. Contenido de la entrega 7
3.2. Funciones del producto 7
3.3. Ejemplo de instalación 8

4. Especificaciones técnicas 9

5. Instalación 11

5.1. Instalación del centro de control de la sauna 11
5.2. Instalación del sensor térmico 12
5.3. Instalación del sensor del banco 14
5.4. Instalación del sensor con salida de aire 14
5.5. Instalación del sensor de puerta 15

6. Conexiones eléctricas 17

7. Esquema de conexión 18

7.1. Esquema de conexión 400 V 3N~ FX1104XC, CX1104XW, CX1104XWIP 18
7.2. Esquema de conexión 400 V 3N~ FX1704XC, CX1704XW 19
7.3. Esquema de conexión 400 V 3N~ FX1104CXC, CX1104CXW, CX1104CXWIP 20
7.4. Esquema de conexión 230 V 1N~ FX1104XC, CX1104XW, CX1104XWIP 21

8. Solución de problemas 22

9. Mantenimiento 24

10. Eliminación 24

11. Piezas de repuesto 24

12. Condiciones de garantía 24

1. Acerca de este manual de instrucciones


Lea atentamente las instrucciones y advertencias antes de utilizar el producto. Guárdelas para futuras consultas.

 +  + ... lea también las instrucciones de todos los dispositivos suministrados.

Significado de las advertencias y del símbolo


¡ADVERTENCIA!
El incumplimiento de esta advertencia puede provocar lesiones graves o mortales.


¡PRECAUCIÓN!
El incumplimiento de esta advertencia puede provocar lesiones leves.

¡ATENCIÓN!
Esta palabra clave es una advertencia de que se pueden producir daños materiales.


Este símbolo indica consejos e información útil.

ES

2. Información importante para su seguridad

Los centros de control Harvia Fenix / Xenio se han fabricado de acuerdo con la normativa de seguridad vigente. Sin embargo, pueden surgir peligros durante su uso. Por lo tanto, siga estas instrucciones de seguridad y las advertencias específicas de cada capítulo. Siga también las instrucciones de seguridad de los dispositivos conectados.

2.1. Uso previsto

El centro de control está diseñado para controlar las funciones de una sauna y un calentador de sauna eléctrico.
El calentador de sauna está diseñado para calentar una sala de sauna a temperatura de baño.
¡No se debe utilizar para ningún otro fin!

Son adecuados para cabinas de uso privado y comercial.

El centro de control no es apto para su uso en exteriores sin una cubierta.

Debe evitarse la exposición excesiva al frío y a la luz solar intensa. Deberá proteger el dispositivo contra estos peligros si aumenta el riesgo de que se produzcan daños mecánicos.

2.2. Información de seguridad para el instalador

- La instalación solo la puede realizar un electricista cualificado o una persona con una cualificación similar.
- Desconecte siempre el dispositivo de la red eléctrica antes de realizar cualquier trabajo de mantenimiento (por ejemplo, montaje, conexión, mantenimiento).
- Compruebe que el dispositivo no presente daños visibles antes de instalarlo y utilizarlo. No utilice un dispositivo dañado.
- Se debe instalar in situ un dispositivo de aislamiento en todos los polos de desconexión completa conforme a la categoría de sobretensión III.
- El dispositivo se debe instalar de manera que los mensajes de advertencia se puedan leer fácilmente después de la instalación.
- El sensor térmico se debe instalar de modo que no se vea afectado por el aire entrante.

- Utilice siempre cables de silicona resistentes al calor hasta 150 °C para conectar el calentador para sauna y los sensores.
- En las saunas públicas, como el calentador se utiliza sin temporizador o de forma continua durante más tiempo del que permite el temporizador del calentador o el centro de control con los ajustes de fábrica, el dispositivo debe estar constantemente supervisado.
- Respete las distancias mínimas de seguridad de los dispositivos utilizados (consulte el capítulo “4. Especificaciones técnicas” en la página 9)
- Cumpla también la normativa aplicable en el lugar de instalación.
- Por su propia seguridad, consulte a su proveedor si hubiera problemas que no estén explicados con suficiente detalle en las instrucciones de instalación.

2.3. Información de seguridad para el usuario

- Tenga en cuenta las instrucciones de instalación del centro de control de la sauna y del calentador para sauna utilizados.
- Siempre se debe revisar el recinto de la sauna y los alrededores del calentador antes de encender el calentador.
- Siempre se debe revisar la sala de la sauna y los alrededores del calentador antes de que el dispositivo entre en el modo de espera requerido por el control remoto o el funcionamiento preestablecido.
- Todo mantenimiento que requiera habilidades especiales debe ser realizado por un profesional capacitado.
- Atención: calentador caliente. Las piedras y las partes metálicas del calentador pueden quemar la piel. No toque nunca el calentador para sauna mientras esté en funcionamiento.
- No duerma nunca en una sauna caliente.
- No utilice la sauna para secar ropa o toallas, ya que existe riesgo de incendio. Una humedad elevada puede provocar daños en el

equipo eléctrico o hacer que aparezca moho en la sauna.

- Consulte a su médico sobre cualquier limitación relacionada con su salud para utilizar la sauna.
- El centro de control de la sauna no debe ser utilizado por niños menores de 8 años.
- El centro de control de la sauna puede ser utilizado por niños mayores de 8 años; por personas con sus capacidades psíquicas, sensoriales o mentales limitadas; o por personas con falta de experiencia o conocimientos, pero solo si:
  - Están supervisadas.
  - Se les ha enseñado a utilizar el dispositivo de forma segura y son conscientes de los peligros que se podrían producir.
- Los niños no deben jugar con el centro de control de la sauna.
- Los niños menores de 14 años solo pueden limpiar el centro de control de la sauna si están supervisados.
- Por motivos de salud, no utilice la sauna bajo los efectos del alcohol, de medicamentos o de las drogas.
- Por su propia seguridad, consulte a su proveedor si hubiera problemas que no estén explicados con suficiente detalle en las instrucciones de instalación.

3. Descripción del producto

Compruebe que el dispositivo no presente daños visibles antes de instalarlo. No utilice un dispositivo dañado. Póngase en contacto con su proveedor si faltan piezas o están dañadas.

3.1. Contenido de la entrega

1. Unidad de potencia
2. Panel de mando Fenix / Xenio
3. Cable de datos RJ10, 5 m
4. Sensor térmico con seguro de recalentamiento integrado, cable de 4 m, 4 polos
5. Sensor de banco: Sensor de humedad y temperatura, cable de 4 m, 2 polos para FX1104CXC, CX1104CXW(IP)
6. Sensor de puerta con imán, cable de 5 m para FX...., CX1104XWIP, CX1104CXWIP
7. Material de instalación
8. Instrucciones de instalación

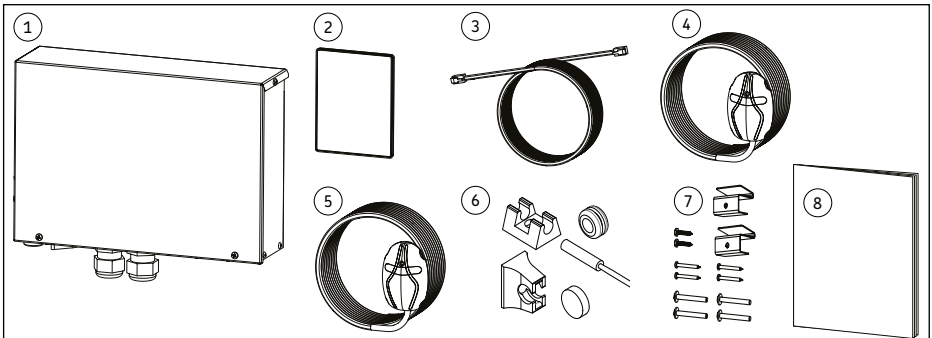

Fig. 1: Contenido de la entrega

ES

3.2. Funciones del producto

Los centros de control de la sauna Harvia se utilizan para manejar y controlar las funciones de una sauna y de un calentador para sauna de acuerdo con las especificaciones técnicas. El panel de mando también se puede utilizar para controlar accesorios como la ventilación y la iluminación del recinto de la sauna. La posibilidad de controlar accesorios depende de las propiedades de conexión del dispositivo que se desea controlar. Encontrará información específica sobre cada dispositivo en el manual del dispositivo que desea controlar. ¡No se debe utilizar para ningún otro fin!

Los centros de control de la sauna solo se pueden utilizar para el funcionamiento y el control de un calentador para sauna que haya sido certificado como conforme a la prueba de combustión descrita en los párrafos 19.101 y 19.102 de la norma EN 60335-2-53. Si el calentador no cumple este requisito, se deberá tomar una medida de seguridad adecuada (por ejemplo, interruptor de seguridad o de puerta).

Los centros de control de la sauna solo se pueden utilizar para accionar y controlar 3 circuitos de calefacción (consulte „4. Especificaciones técnicas“ en la página 9). La potencia máxima del vaporizador es de 3,6 kW.
Se puede aumentar la potencia máxima de los centros de control con una ampliación opcional de la potencia.

El centro de control de la sauna regula la temperatura del recinto de la sauna en función de la información facilitada por los sensores. El sensor térmico incluye un sensor de temperatura y el seguro de recalentamiento. Por lo tanto, deberá asegurarse de que el sensor esté colocado correctamente (consulte „5.2. Instalación del sensor térmico“ en la página 12).

Garantice una ventilación adecuada de la cabina de la sauna: el aire se debe intercambiar seis veces por hora (consulte : „Fig. 5: Ventilación de aire“ en la página 12).

El panel de mando Fenix se puede conectar con la aplicación MyHarvia. Por ejemplo, puede utilizar la aplicación para ver el estado del calentador para sauna, la temperatura de la cabina de la sauna y el tiempo de calentamiento restante en cualquier momento y lugar.

Para poder utilizar la aplicación MyHarvia, necesita una conexión WiFi fiable.

3.3. Ejemplo de instalación

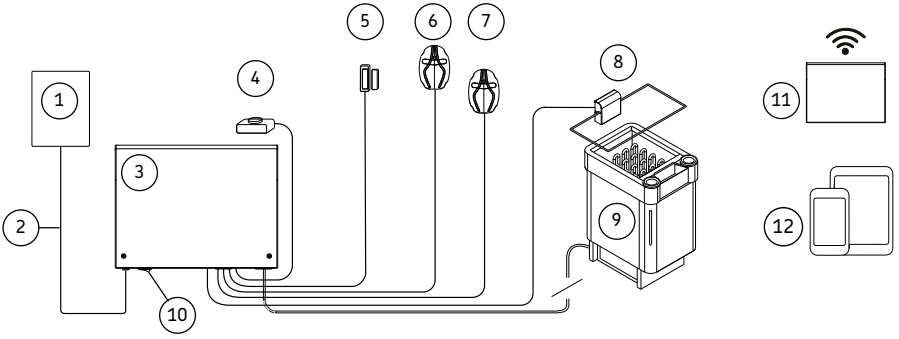

1. Panel de mando Fenix / Xenio
2. Cable de datos
3. Unidad de potencia
4. Interruptor de arranque remoto *
5. Sensor de puerta para FX....,
   CX1104XWIP, CX1104CXWIP
6. Sensor térmico

* opcional

7. Sensor de banco:
   Sensor de humedad y temperatura
   para FX1104CXC, CX1104CXW(IP)
8. Interruptor de seguridad *
9. Calentador para sauna
10. Interruptor principal de encen
    dido/apagado
11. Router WiFi *
12. Dispositivo móvil + My Harvia *

Fig. 2: Ejemplo de instalación

4. Especificaciones técnicas

Modelo		**FX1104XC CX1104XW CX1104XWIP**	**FX1104CXC CX1104CXW CX1104CXWIP**	**FX1704XC CX1704XW**
Tensión de funcionamiento [V]		400 V / 415 V 3N~	400 V / 415 V 3N~	400 V / 415 V 3N~
Frecuencia [Hz]		50 / 60	50 / 60	50 / 60
Potencia máx. [kW]		11 (3 x 3,6)	11 (3 x 3,6)	17 (3 x 5,6)
Potencia máx. del vaporizador [kW]		-	3,6	-
Grado de protección		IPX5	IPX5	IPX3
Fusible máx.(400 V / 415 V 3N~) [A]		3 x 16	3 x 16	3 x 25
Cable de alimentación mín. [mm²]		5 x 1,5	5 x 1,5	5 x 2,5
Peso [kg]		1,8	1,8	1,8
Temperatura de almacenamiento [°C]		0 - +50	0 - +50	0 - +50
Temperatura ambiente [°C]		-10 - +70	-10 - +70	-10 - +70
Dimensiones [mm]	Altura	275	275	275
	Ancho	205	205	205
	Profundidad	80	80	80
Requisitos de espacio mínimo del producto [mm]		300 x 350	300 x 350	300 x 350
Tipo de montaje		En la pared	En la pared	En la pared
Instalación en la sauna		sí	sí	No
Temperatura de la superficie de montaje [°C]		Máx. 70	Máx. 70	Máx. 70
Altura de instalación de la unidad de potencia en la sauna [mm]		máx. 400	máx. 400	-
Distancia hasta el calentador para sauna en la sauna [mm]		mín. 1000	mín. 1000	-
Rango de ajuste de la temperatura [°C]		40 - 110	40 - 110	40 - 110

ES

Modelo	**FX1104XC CX1104XW CX1104XWIP**	**FX1104CXC CX1104CXW CX1104CXWIP**	**FX1704XC CX1704XW**
Rango de ajuste del vaporizador [%]	-	0 - 100	-
Tipo de sensor térmico	SP247M	SP247M	SP247M
Tipo de sensor de banco	opcional	SP325M	opcional
Longitud máx. del cable del sensor [m]	10	10	10
Dimensiones sensores [mm]	51 x 73 x 27	51 x 73 x 27	51 x 73 x 27
Cable de datos al centro de control 5 m	SP311	SP311	SP311
Luz (230 V CA 1N) [W] *	Máx. 100	Máx. 100	Máx. 100
Ventilador (230 V CA 1N) [W]	Máx. 100	Máx. 100	Máx. 100

*** ¡ATENCIÓN! -** ***Daños en el aparato***
No conecte/utilice LED que requieran un transformador. Los transformadores dañarán la salida de luz.

Especificaciones técnicas del sensor de puerta	
Temperatura de funcionamiento	-20 - +85 °C
Humedad del aire	máx. 99 HR
Dimensiones sensor de puerta	Ø 6 × 32 mm
Cable de conexión sensor de puerta	5 m - 2 x 0,14 mm²
Distancia de conmutación	23 mm delante / 20 mm lateral
Dimensiones del soporte de sensor	20 × 15 × 10 mm
Dimensiones del imán	Ø 10 × 3 mm
Dimensiones del soporte de imán	8 × 12 × 15 mm

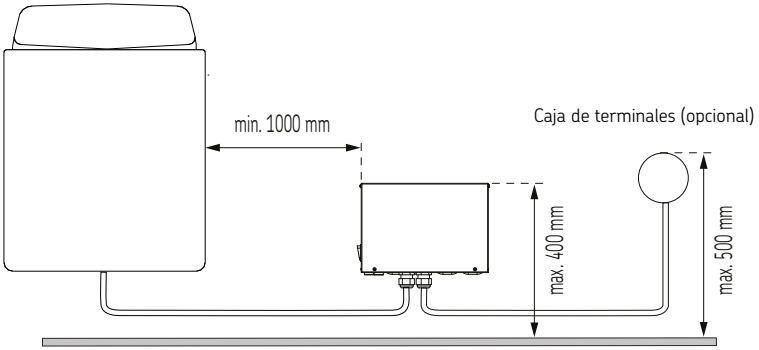

Fig. 3: Posicionamiento de la unidad de potencia

5. Instalación

5.1. Instalación del centro de control de la sauna

¡ATENCIÓN! - *Daños en el aparato*
No incruste el centro de control en la pared, ya que esto puede provocar un calentamiento excesivo de los componentes internos de la unidad.

Instale la unidad de potencia en una zona seca fuera de la sauna o en el recinto de la sauna en un lugar lo más fresco y seco posible. Respete las distancias mínimas y máximas exigidas (consulte Fig. 3). Fije la unidad de potencia a la pared.

Tenga en cuenta que los centros de control para sauna CX1104XW, CX1104CXW, FX1704XC y CX1704XW solo se pueden montar en el exterior de la cabina (IPX3).

Los centros de control para sauna FX1104XC, FX1104CXC, CX1104XWIP y CX1104CXWIP son IPX5, por lo que se pueden montar tanto en el exterior como en el interior de la cabina. Fíjese también en „4. Especificaciones técnicas“ en la página 9.

¡ATENCIÓN! - *Daños en el aparato*
¡Los pasacables no deben apuntar hacia arriba! Una vez finalizados los trabajos de conexión, apriete los cierres de rosca de los pasacables para conseguir un cierre hermético.

ES

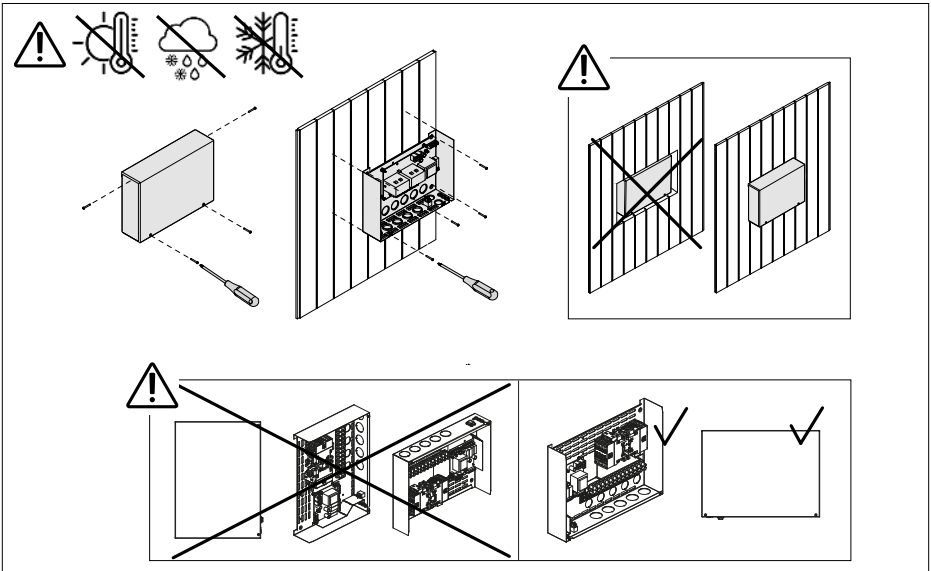

Fig. 4: Instalación de la unidad de potencia

5.2. Instalación del sensor térmico

Compruebe siempre que la ubicación del sensor de temperatura sea correcta en las instrucciones de instalación del calentador.

Si se suministra un sensor de temperatura con el calentador, utilice este sensor e instálelo de acuerdo con las instrucciones de instalación del calentador. En caso contrario, utilice el sensor de temperatura suministrado con el centro de control.

¡ATENCIÓN! ***Las interferencias pueden afectar a la transmisión de la señal***
El cable del sensor se debe colocar separado de otros cables de red y de control.

Calentadores montados en la pared (Fig. 6 en la página 13)

- Fije el sensor de temperatura en la pared por encima del calentador, a lo largo de la línea central vertical que va paralela a los lados del calentador, a una distancia de 100 mm del techo.

Calentadores montados en la pared (Fig. 7 en la página 13)

- Opción 1: Fije el sensor de temperatura en la pared por encima del calentador, a lo largo de la línea central vertical que va paralela a los lados del calentador, a una distancia de 100 mm del techo.
- Opción 2: Fije el sensor de temperatura al techo por encima del calentador, a una distancia de 200 mm de la línea central vertical del lado del calentador.

Si se usa un vaporizador independiente, tenga en cuenta que el sensor de temperatura no se debe instalar en la zona afectada por el vapor.

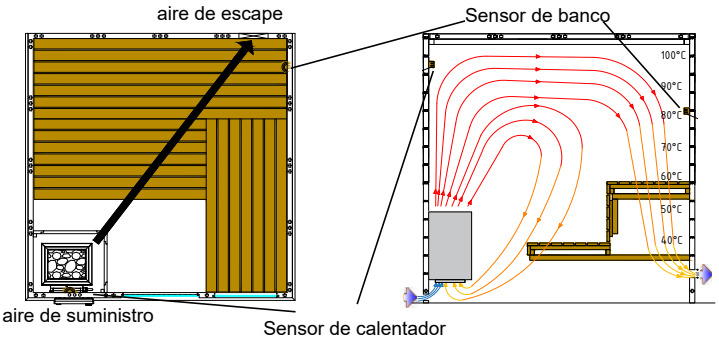

Fig. 5: Ventilación de aire

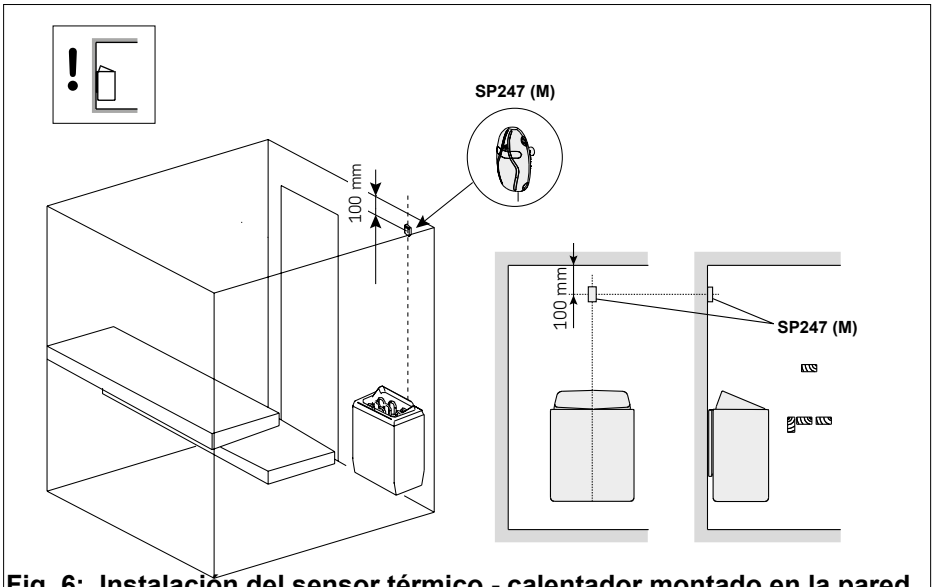

Fig. 6: Instalación del sensor térmico - calentador montado en la pared

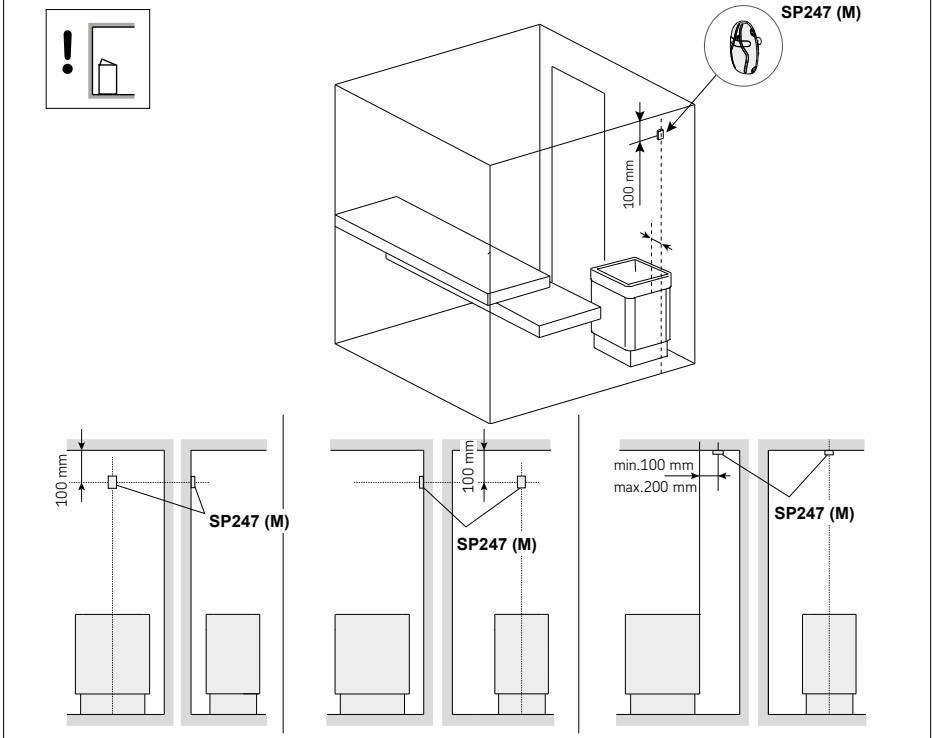

Fig. 7: Instalación del sensor térmico - calentador montado en el suelo

5.3. Instalación del sensor del banco

Fije el sensor de humedad en la pared lo más lejos posible del calentador y a una distancia de entre 500 y700 mm del techo.

¡ATENCIÓN! ***Las interferencias pueden afectar a la transmisión de la señal***
El cable del sensor se debe colocar separado de otros cables de red y de control.

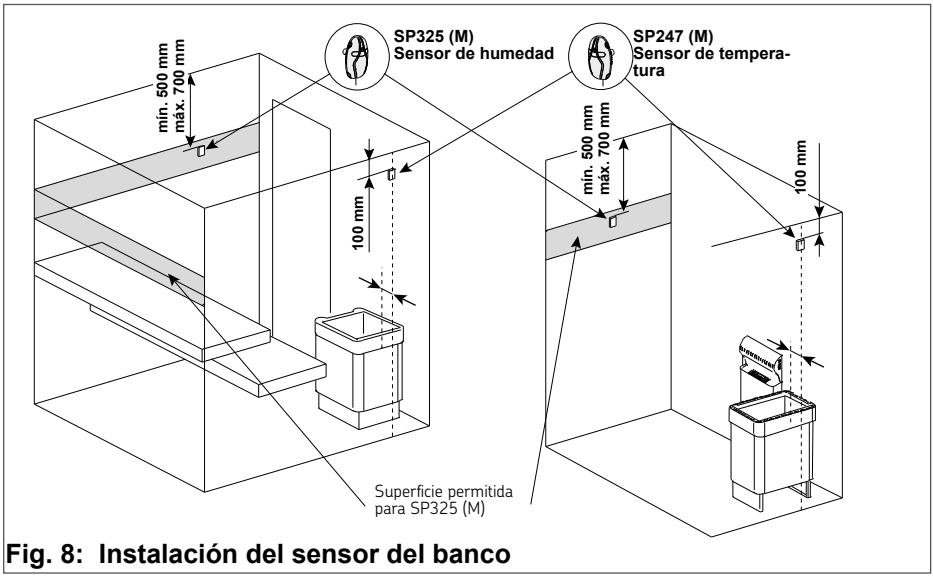

Fig. 8: Instalación del sensor del banco

5.4. Instalación del sensor con salida de aire

No instale el sensor de temperatura a menos de 1000 mm de una salida de aire omnidireccional ni a menos de 500 mm de una salida de aire dirigida en sentido contrario al sensor. El flujo de aire cerca de una salida de aire enfría el sensor, lo que proporciona lecturas de temperatura imprecisas al centro de control. Como consecuencia, el calentador podría sobrecalentarse.

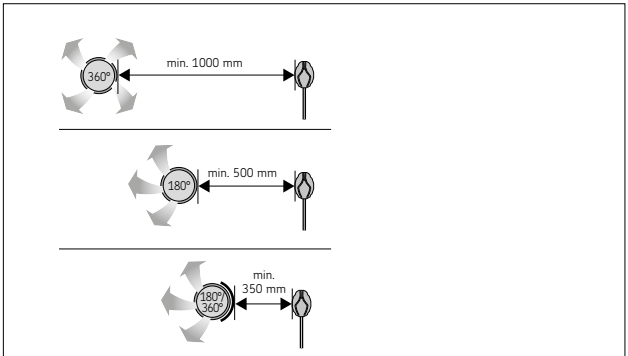

Fig. 9: Instalación del sensor con salida de aire

5.5. Instalación del sensor de puerta

Instalación de un sensor en el marco de una puerta:

- Fije el soporte del sensor al marco de la puerta con un tornillo (Fig. 10A) o cinta adhesiva de doble cara (Fig. 10B).
- Instale el sensor en el soporte (Fig. 10C).
- Nota: Si el marco de la puerta es de chapa y hay espacio para el sensor detrás, este también se puede fijar con un pasacables (Fig. 10D). Utilice una broca de 8 mm.

Fijación del imán a la puerta:

- Fije el soporte del imán a la puerta con un tornillo (Fig. 10E) o cinta adhesiva de doble cara (Fig. 10F).
- Presione el imán para colocarlo en el soporte (Fig. 10G).
- El imán también se puede montar en la puerta utilizando únicamente cinta adhesiva de doble cara (Fig. 10H).

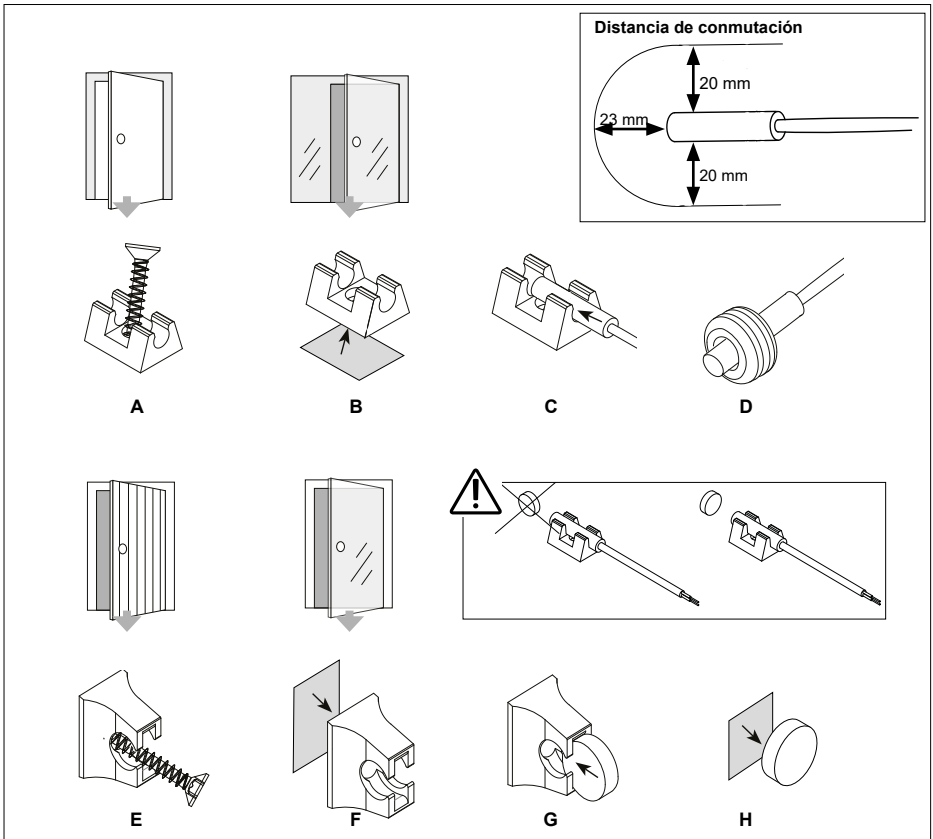

Fig. 10: Instalación del sensor de puerta

6. Conexiones eléctricas

De acuerdo con la normativa vigente, el centro de control de la sauna solo se puede conectar a la red eléctrica por un electricista profesional autorizado.

Tenga en cuenta que, en caso de reclamación de la garantía, deberá presentar una copia de la factura del electricista que haya realizado el trabajo.

Los trabajos en el centro de control de la sauna solo se pueden realizar cuando se haya desconectado la alimentación eléctrica.

Debe haber una conexión fija para la alimentación eléctrica.

Se debe instalar in situ un dispositivo de aislamiento en todos los polos de desconexión completa conforme a la categoría de sobretensión III.

Los pasacables deben apuntar hacia abajo. Una vez finalizados los trabajos de conexión, apriete los cierres de rosca de los pasacables para conseguir un cierre hermético.

Conecte los cables a las regletas de terminales según los esquemas de conexión (ver Fig.11, 12, 13 o 14). Siga también las instrucciones de instalación de cada dispositivo.

¡ATENCIÓN! ***Las interferencias pueden afectar a la transmisión de la señal***
El cable del sensor se debe colocar separado de otros cables de red y de control.

Si se utiliza un calentador combinado o un vaporizador separado (FX1104CXC, CX1104CXWIP, CX1104CXW)
Conecte los cables a los terminales W1 (fase) y P (indicación de agua vacía)

Uso de un sensor de puerta / interruptor de seguridad:
Conecte los cables a los contactos de enchufe X15 y X16

Uso del arranque remoto:
Conecte los cables del interruptor a los contactos de enchufe X14 y X15

Uso de una ampliación de potencia:
La unidad de ampliación de potencia incluye instrucciones detalladas de instalación. Se controla mediante los contactos de enchufe K1=ST1 y K2=ST2.

Control de un dispositivo externo (por ejemplo, calentador eléctrico, autodosis)
Los terminales K1 y K2 de la unidad de potencia también se pueden utilizar para controlar, por ejemplo, la calefacción eléctrica. Cuando el calentador se enciende desde el centro de control, se genera tensión en el terminal K1. Cuando se activan los elementos calefactores, se genera tensión en el terminal K2. Estas señales se pueden utilizar para guiar el apagado de la calefacción.

7. Esquema de conexión

7.1. Esquema de conexión 400 V 3N~
FX1104XC, CX1104XW, CX1104XWIP

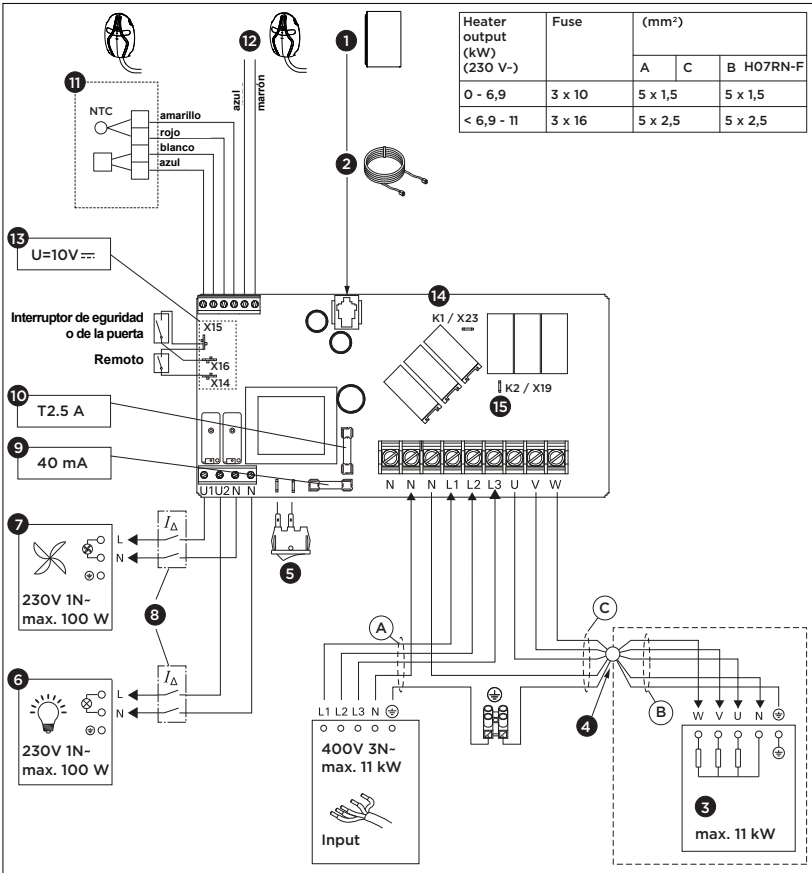

1. Panel de mando
2. Cable de datos
3. Calentador
4. Caja de terminales (opcional)
5. Interruptor principal
6. Iluminación (opcional)
7. Ventilador (opcional)
8. Dispositivo de corriente residual
9. Fusible para tarjeta electrónica (lento)
10. Fusible para salidas de relé (cerámico, lento)
11. Sensor del calentador (sensor de temperatura)
12. Sensor del banco (opcional)
13. Contactos para dispositivos de seguridad
    - X14: interruptor de encendido/apagado de la activación a distancia
    - X15: tierra (común)
    - X16: interruptor de seguridad o de la puerta
14. K1 = ST1 Control de calefacción máx. 100 W (opcional, con fusible si se utiliza)
15. K2 = U= ST2K1+W+U1+U2 = máx. 3680 W (L1)

Fig. 11:

ES

7.2. Esquema de conexión 400 V 3N~

FX1704XC, CX1704XW

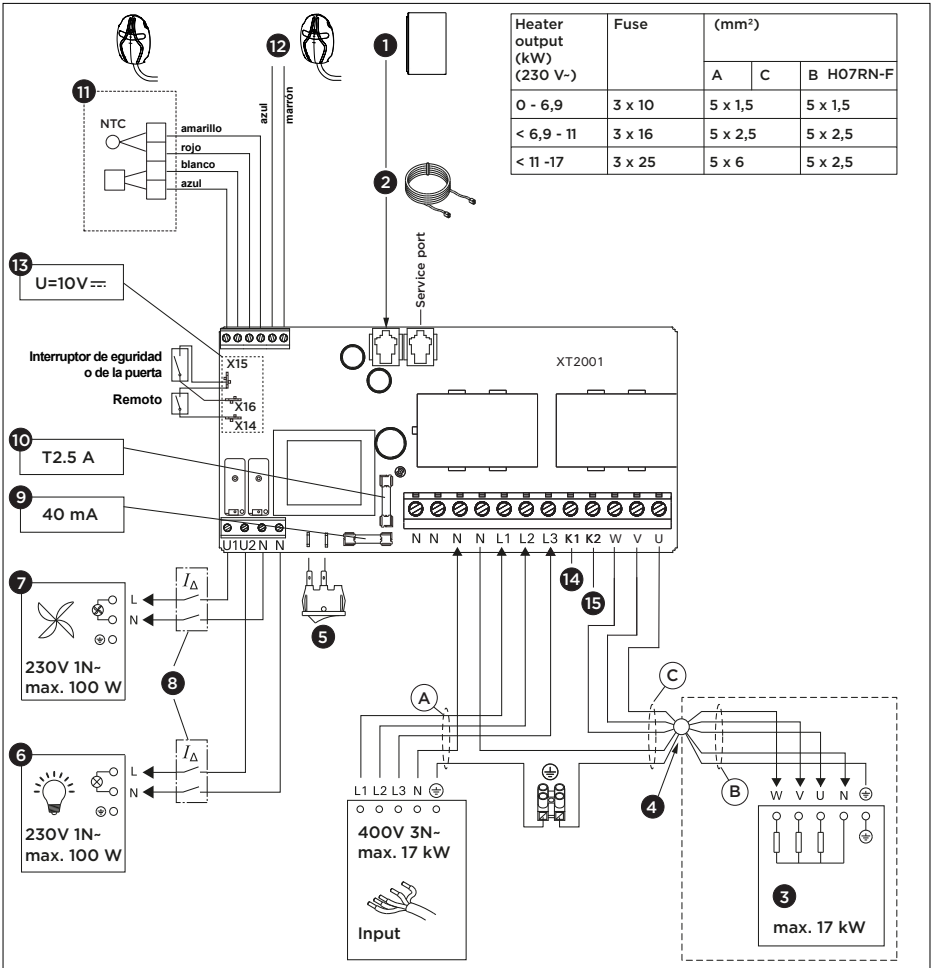

Heater output (kW) (230 V~)	Fuse	(mm²)		
		A	C	B H07RN-F
0 - 6,9	3 x 10	5 x 1,5		5 x 1,5
< 6,9 - 11	3 x 16	5 x 2,5		5 x 2,5
< 11 -17	3 x 25	5 x 6		5 x 2,5

1. Panel de mando
2. Cable de datos
3. Calentador
4. Caja de terminales (opcional)
5. Interruptor principal
6. Iluminación (opcional)
7. Ventilador (opcional)
8. Dispositivo de corriente residual
9. Fusible para tarjeta electrónica (lento)
10. Fusible para salidas de relé (cerámico, lento)
11. Sensor del calentador (sensor de temperatura)
12. Sensor del banco (opcional)
13. Contactos para dispositivos de seguridad
    - X14: interruptor de encendido/apagado de la activación a distancia
    - X15: tierra (común)
    - X16: interruptor de seguridad o de la puerta
14. K1 = ST1 Control de calefacción máx. 100 W (opcional, con fusible si se utiliza)
15. K2 = U= ST2
    K1+K2+W = máx. 5670 W (L3)

Fig. 12:

7.3. Esquema de conexión 400 V 3N~
FX1104CXC, CX1104CXW, CX1104CXWIP

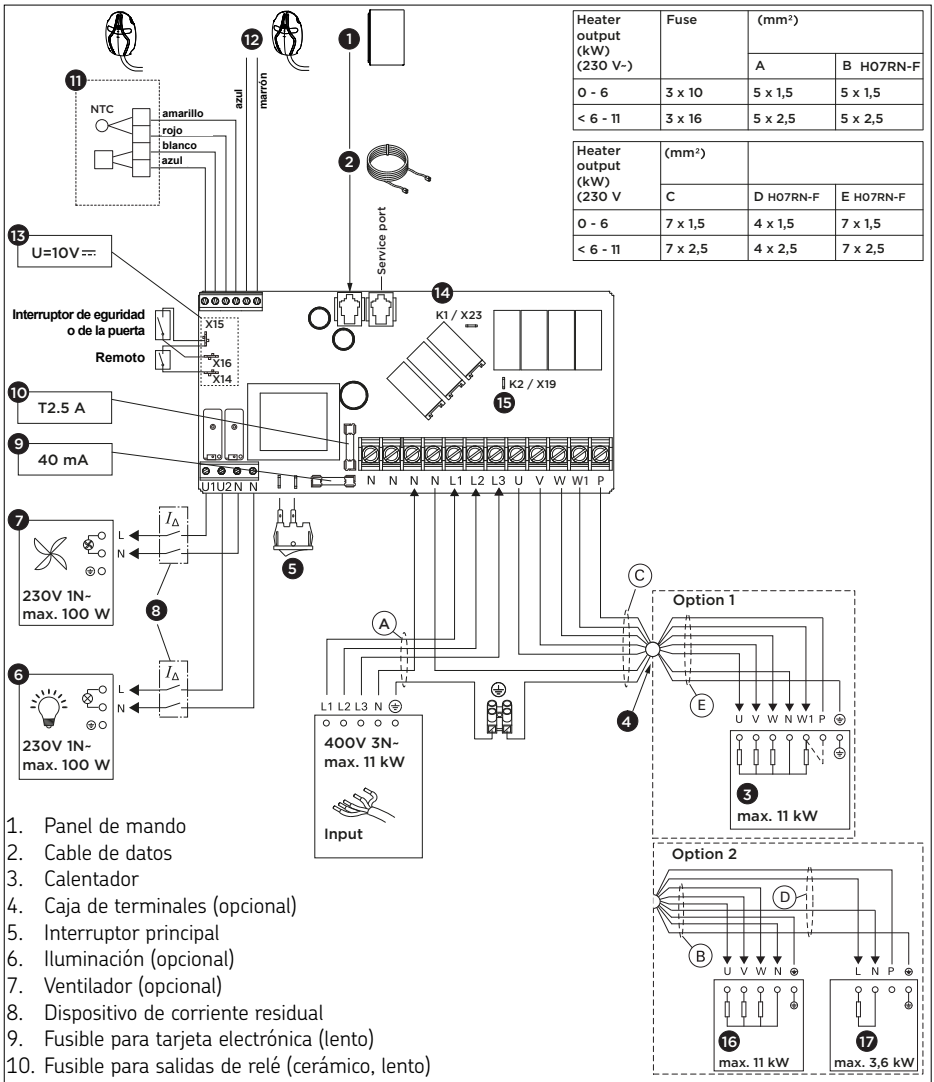

Heater output (kW) (230 V-)	Fuse	(mm²)	
		A	B H07RN-F
0 - 6	3 x 10	5 x 1,5	5 x 1,5
< 6 - 11	3 x 16	5 x 2,5	5 x 2,5

Heater output (kW) (230 V	(mm²)		
	C	D H07RN-F	E H07RN-F
0 - 6	7 x 1,5	4 x 1,5	7 x 1,5
< 6 - 11	7 x 2,5	4 x 2,5	7 x 2,5

1. Panel de mando
2. Cable de datos
3. Calentador
4. Caja de terminales (opcional)
5. Interruptor principal
6. Iluminación (opcional)
7. Ventilador (opcional)
8. Dispositivo de corriente residual
9. Fusible para tarjeta electrónica (lento)
10. Fusible para salidas de relé (cerámico, lento)
11. Sensor del calentador (sensor de temperatura)
12. Sensor de humedad y temperatura
13. Contactos para dispositivos de seguridad
    - X14: interruptor de encendido/apagado de la activación a distancia
    - X15: tierra (común)
    - X16: interruptor de seguridad o de la puerta
14. K1 = ST1 Control de calefacción máx. 100 W (opcional, con fusible si se utiliza)
15. K2 = U= ST2K1+W+U1+U2 = máx. 3680 W (L1)

Fig. 13:

ES

7.4. Esquema de conexión 230 V 1N~

FX1104XC, CX1104XW, CX1104XWIP

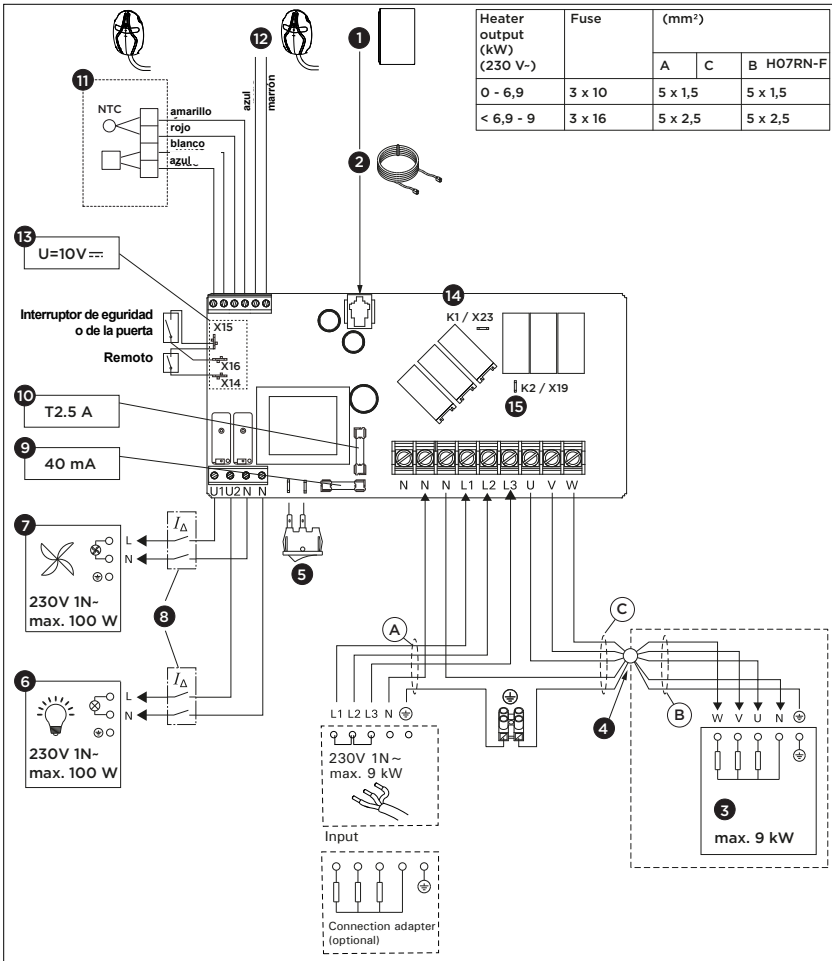

1. Panel de mando
2. Cable de datos
3. Calentador
4. Caja de terminales (opcional)
5. Interruptor principal
6. Iluminación (opcional)
7. Ventilador (opcional)
8. Dispositivo de corriente residual
9. Fusible para tarjeta electrónica (lento)
10. Fusible para salidas de relé (cerámico, lento)
11. Sensor del calentador (sensor de temperatura)
12. Sensor del banco (opcional)
13. Contactos para dispositivos de seguridad
    - X14: interruptor de encendido/apagado de la activación a distancia
    - X15: tierra (común)
    - X16: interruptor de seguridad o de la puerta
14. K1 = ST1 Control de calefacción máx. 100 W (opcional, con fusible si se utiliza)
15. K2 = U= ST2K1+W+U1+U2 = máx. 3680 W (L1)

Fig. 14:

8. Solución de problemas

Si se produce un error, la alimentación del calentador se cortará y el panel de mando mostrará un mensaje de error E(número).En la siguiente tabla se describen posibles errores y cómo rectificarlos. Si no encuentra ayuda, póngase en contacto con su proveedor o utilice el enlace a las preguntas frecuentes (FAQ).

	Descripción	*Causa / rectificación*
E1	Circuito de medición del sensor de temperatura averiado.	Compruebe si hay fallos en los cables rojo y amarillo del sensor de temperatura y en sus conexiones.
E2	Circuito de medición del sensor de temperatura cortocircuitado.	Compruebe si hay fallos en los cables rojo y amarillo del sensor de temperatura y en sus conexiones.
E3	Circuito de medición del seguro de recalentamiento averiado.	Pulse el botón de reinicio del seguro de recalentamiento. Compruebe si hay fallos en los cables azul y blanco del sensor de temperatura y en sus conexiones.
E5	Nivel de agua bajo o seguro de recalentamiento del vaporizador activado. La luz de advertencia del nivel de agua parpadea.	Añada agua o compruebe el suministro de agua. Compruebe el seguro de recalentamiento del vaporizador o del calentador combinado.
E6	Fallo del componente de medición de la temperatura del sensor opcional	Compruebe si hay fallos en los cables marrón y azul del sensor opcional y en sus conexiones.
E7 E8	Fallo del componente de medición de la humedad del sensor de humedad	Compruebe si hay fallos en los cables marrón y azul del sensor de humedad y en sus conexiones.
E9	Fallo de conexión entre el panel de mando y la unidad de potencia.	Compruebe el cable y los conectores.
	FENIX-El panel de mando no se enciende	Encienda el interruptor principal de la unidad de potencia o del calentador. Compruebe el cable de datos y los fusibles.
	FENIX-El panel de mando no se puede conectar	Asegúrese de que la red WiFi a la que se va a conectar sea lo suficientemente potente. El nombre de la red no puede contener caracteres especiales.

ES

	Descripción	*Causa / rectificación*
	La conexión WiFi se interrumpe durante la configuración	El nombre de la red WiFi contiene caracteres no permitidos.
	No se puede conectar o la conexión WiFi se interrumpe durante la configuración	El módulo WiFi requiere acceso al puerto 8883 (MQTT seguro), que se debe abrir en el cortafuegos. Además, debe haber acceso para los servidores del protocolo de tiempo de red (NTP). Compruebe también que otros puertos no estén bloqueados, sobre todo los 443, 8443 y 8883..
	FENIX-El panel de mando se apaga durante el funcionamiento.	Compruebe las condiciones de instalación para ver si las temperaturas del panel de mando o de la unidad de potencia son demasiado elevadas.
	La WiFi no se conecta después de un corte de corriente	Desconecte y conecte la alimentación del centro de control de la sauna.
	SAFE	El circuito del interruptor de seguridad está abierto. Retire el objeto de encima del interruptor de seguridad.
	door open	El circuito del interruptor de la puerta está abierto. Cierre la puerta de la sala de sauna.
	rESt	Tiempo de pausa activo
	rc on	Control remoto activado

Reinicio del seguro de recalentamiento del sensor térmico:
El sensor del calefactor (SP247M) contiene un sensor de temperatura y un seguro de recalentamiento. Si la temperatura en el entorno del sensor sube demasiado (135 °C), el seguro de recalentamiento corta la alimentación del calentador.

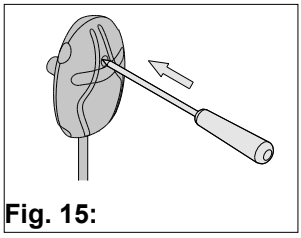

Fig. 15:

Fusibles:

la posición de los fusibles en la unidad de potencia se muestra en las Fig. 11 y 12. Sustituya un fusible fundido por uno nuevo del mismo valor.

Hay fusibles para la tarjeta electrónica (40 mA) y las salidas de relé (T2.5A)

9. Mantenimiento

El dispositivo no necesita mantenimiento. La actualización se realiza automáticamente cuando el dispositivo se conecta a la red WiFi.

Limpie el producto con un paño ligeramente humedecido. Utilice solo agua o productos de limpieza suaves.

10. Eliminación



- Elimine los materiales de embalaje de acuerdo con la normativa vigente sobre eliminación de residuos.
- Los dispositivos usados contienen tanto materiales reutilizables como sustancias peligrosas. Por lo tanto, no tire el dispositivo usado a la basura doméstica; hágalo de acuerdo con la normativa local vigente.

11. Piezas de repuesto

spareparts.harvia.com

ES

12. Condiciones de garantía

www.harvia.com

Fenix 110/110C/170
Xenio 110/110C/170

Saunan tehoyksikkö
Asennus- ja käyttöohjeet

HARVIA
Sauna & Spa

Let's sauna.

Tuotenro
FX1104XC
FX1104CXC
FX1704XC



FX001XW

Fenix-ohjaus-paneeli

+

Tehoyksikkö

Tuotenro
CX1104XW
CX1104XWIP
CX1104CXW
CX1104CXWIP
CX1704XW



CX001WIFI

Xenio WiFi -ohjauspaneeli

+

Tehoyksikkö

FI

Sisällysluettelo

1. Sananen näistä ohjeista 3

2. Tärkeää turvallisuustietoa 3

2.1. Käyttötarkoitus 4

2.2. Turvallisuustiedot asentajalle 4

2.3. Turvallisuustiedot käyttäjälle 5

3. Tuotteen kuvaus 7

3.1. Toimitussisältö 7

3.2. Tuotteen toiminnot 7

3.3. Asennusesimerkki 8

4. Tekniset tiedot 9

5. Asennus 11

5.1. Ohjauskeskuksen asennus 11

5.2. Lämpöanturin asennus 12

5.3. Laudeanturin asennus 14

5.4. Anturin asennus ja ilmaventtiili 14

5.5. Ovitunnistimen asennus 15

6. Sähkökytkennät 17

7. Kytkentäkaavio 18

7.1. Kytkentäkaavio 400 V 3N~
FX1104XC, CX1104XW, CX1104XWIP 18

7.2. Kytkentäkaavio 400 V 3N~
FX1704XC, CX1704XW 19

7.3. Kytkentäkaavio 400V 3N~
FX1104CXC, CX1104CXW, CX1104CXWIP 20

7.4. Kytkentäkaavio 230V 1N~
FX1104XC, CX1104XW, CX1104XWIP 21

8. Vianetsintä 22

9. Huolto 24

10. Hävittäminen 24

11. Varaosat 24

12. Takuuehdot 24

1. Sananen näistä ohjeista


Lue ohjeet ja varoitukset huolellisesti ennen kuin käytät tuotetta! Säilytä ne tulevaa käyttöä varten!


+

+ ... lue myös kaikkien toimitukseen sisältyneiden laitteiden käyttöohjeet.

Varoitusten ja symbolin merkitys


VAROITUS!
Jos et noudata tätä varoitusta, seurauksena voi olla kuolema tai vakava loukkaantuminen.


VARO!
Jos et noudata tätä varoitusta, seurauksena voi olla lievä loukkaantuminen.

HUOMIO!
Tällä huomiosanalla varoitetaan esinevahingoista.


Tällä symbolilla merkitään vinkit ja hyödylliset ohjeet.

FI

2. Tärkeää turvallisuustietoa

Harvia Fenix- ja Xenio-ohjauskeskukset on valmistettu voimassa olevien turvallisuusmääräysten mukaisesti. Käyttöön voi kuitenkin liittyä vaaroja. Noudata tämän vuoksi seuraavia turvallisuusohjeita ja kussakin luvussa annettuja erityisiä varoituksia. Noudata lisäksi kaikkien liitettyjen laitteiden turvallisuusohjeita.

2.1. Käyttötarkoitus

Ohjauskeskus on tarkoitettu saunan ja sähkökiukaan toimintojen ohjaamiseen.
Kiuas on tarkoitettu lämmittämään saunahuone saunomislämpötilaan.
Muuhun tarkoitukseen käyttö on kielletty!

Tuote soveltuu yksityis- ja yhteisösaunoihin.

Ohjauskeskus ei sovellu ulkokäyttöön suojaamattomana.

Liiallista altistumista kylmyydelle ja voimakkaalle auringonvalolle on vältettävä. Jos mekaanisen vaurioitumisen vaara on tavallista suurempi, laite on suojattava siltä.

2.2. Turvallisuustiedot asentajalle

- Asennuksen saa suorittaa vain pätevä sähköasentaja tai muulla tavalla pätevä henkilö.
- Kytke laite pois sähköverkosta aina ennen töiden suorittamista (esim. asennus, kytkentä, huolto).
- Tarkista laite näkyvien vaurioiden varalta ennen laitteen asennusta ja käyttöä. Älä käytä vaurioitunutta laitetta.
- Asennus edellyttää ylijänniteluokan III mukaista täydellisen katkaisun takaavaa kaikkinapaista erotuslaitetta.
- Laite on asennettava niin, että varoitustekstit ovat helposti luettavissa asennuksen jälkeen.
- Lämpöanturi on asennettava niin, että ilmavirta ei vaikuta siihen.
- Käytä kiukaan ja antureiden liittämiseen aina silikonikaapeleita, jotka kestävät kuumuutta 150 °C:seen asti.

- Jos kiuasta käytetään yleisissä saunoissa ilman ajastinta tai ohjauskeskuksen tehdasasetusten ylittävää aikaa pidempään, laitetta tulee valvoa jatkuvasti.
- Noudata käytettävien laitteiden vähimmäissuojaetäisyyksiä (katso kohta “4. Tekniset tiedot” sivulla 9).
- Noudata myös asennuspaikalla voimassa olevia määräyksiä.
- Oman turvallisuutesi varmistamiseksi ota yhteyttä toimittajaan, jos ilmenee ongelmia, joita ei ole selitetty riittävän yksityiskohtaisesti asennusohjeissa.

2.3. Turvallisuustiedot käyttäjälle

- Noudata käytettävän ohjauskeskuksen ja kiukaan asennusohjeita.
- Saunahuone ja kiukaan ympäristö tulee tarkastaa aina ennen kuin kiuas kytketään päälle.
- Saunahuone ja kiukaan ympäristö tulee tarkastaa aina ennen kuin laite saatetaan etäohjauksen tai esiajastetun toiminnan vaatimaan valmiustilaan.
- Kaikki erityisosaamista vaativat huoltotoimet on annettava koulutetun ammattilaisen tehtäväksi.
- Varo kuumaa kiuasta. Kiukaan kivet ja metalliosat kuumenevat ihoa polttaviksi. Älä koskaan koske kiukaaseen sen ollessa päällä.
- Älä koskaan nuku kuumassa saunassa.
- Älä käytä saunaa vaatteiden tai pyykkien kuivaushuoneena palovaaran vuoksi. Kosteus voi vioittaa sähkölaitteita ja aiheuttaa hometta saunaan.
- Kysy lääkäriltäsi mahdollisista saunomiseen liittyvistä terveysrajoituksista.

- Alle 8-vuotiaat lapset eivät saa käyttää ohjauskeskusta.
- Ohjauskeskusta voivat käyttää vähintään 8-vuotiaat lapset ja sellaiset henkilöt, joiden fyysiset, aistinvaraiset tai henkiset ominaisuudet ovat alentuneet tai joilla ei ole kokemusta ja tietoa, jos
  - heitä valvotaan
  - heitä on opastettu käyttämään laitetta turvallisesti ja he ymmärtävät laitteen käyttöön liittyvät vaarat.
- Lapset eivät saa leikkiä ohjauskeskuksella.
- Alle 14-vuotiaat lapset eivät saa puhdistaa ohjauskeskusta ilman valvontaa.
- Älä käytä saunaa alkoholin, lääkkeiden tai huumeiden vaikutuksen alaisena, sillä se voi haitata terveyttäsi.
- Oman turvallisuutesi varmistamiseksi ota yhteyttä toimittajaan, jos ilmenee ongelmia, joita ei ole selitetty riittävän yksityiskohtaisesti asennusohjeissa.

3. Tuotteen kuvaus

Tarkista laite näkyvien vaurioiden varalta ennen asennusta. Älä käytä vaurioitunutta laitetta. Ota yhteyttä toimittajaan, jos osissa on vaurioita tai osia puuttuu.

3.1. Toimitussisältö

1. Tehoyksikkö
2. Fenix / Xenio -ohjauspaneeli
3. RJ10-datakaapeli, 5 m
4. Lämpöanturi, jossa on integroitu ylikuumenemissuoja, 4 m:n johto, 4 johdinta
5. Laudeanturi: Kosteus- ja lämpötila-anturi, 4 m:n johto, 2 johdinta malleihin Ohjauskeskuksille FX1104CXC, CX1104CXW(IP)
6. Ovitunnistin, jossa on magneetti, 5 m:n johto, Ohjauskeskuksille FX...., CX1104XWIP, CX1104CXWIP
7. Asennusmateriaali
8. Asennusohjeet

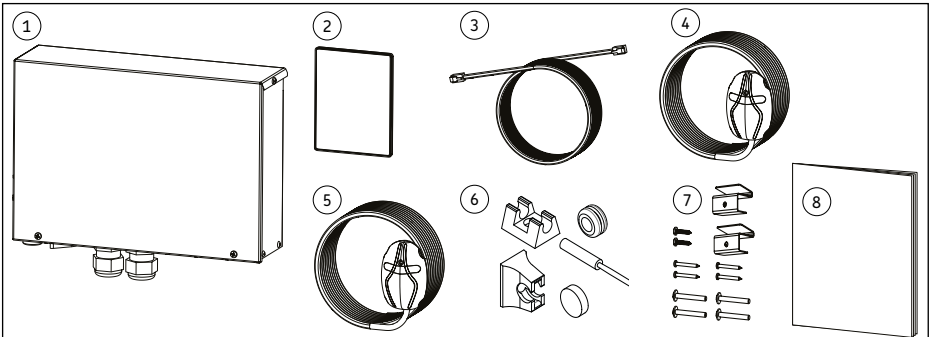

Kuva 1: Toimitussisältö

3.2. Tuotteen toiminnot

Harvia-ohjauskeskusta käytetään saunan ja kiukaan toimintojen käyttämiseen ja ohjaamiseen teknisten tietojen mukaisesti. Ohjauspaneelilla voidaan ohjata myös lisävarusteita, kuten saunahuoneen valaistusta ja ilmanvaihtoa. Lisävarusteiden ohjattavuus riippuu ohjattavan laitteen yhteysominaisuuksista. Laitekohtaiset tiedot löytyvät ohjattavan laitteen käyttöohjeesta. Muuhun tarkoitukseen käyttö on kielletty!

Ohjauskeskuksia saa käyttää vain sellaisen kiukaan ohjaukseen, joka on sertifioitu standardin EN 60335-2-53 kohdissa 19.101 ja 19.102 kuvatun palamistestin mukaisesti. Jos kiuas ei täytä tätä vaatimusta, on ryhdyttävä asianmukaisiin turvallisuusvarotoimiin (esim. turvakytkin tai ovivalvonta).

Ohjauskeskuksia saa käyttää vain 3 lämmityspiirin ohjaamiseen (katso luku “3. Tuotteen kuvaus” sivulla 7). Höyrystimen enimmäisteho on 3,6 kW. Ohjauskeskuksen enimmäistehoa voidaan lisätä lisävarusteena saatavalla lisätehoyksiköllä.

Ohjauskeskus säätää saunahuoneen lämpötilaa antureiden antamien tietojen perusteella. Lämpöanturissa on lämpötila-anturi ja ylikuumenemissuoja. Tämän vuoksi on varmistettava, että anturi on sijoitettu oikein (katso kohta “3.1. Toimitussisältö” sivulla 7).

Huolehdi saunahuoneen riittävästä ilmanvaihdosta. Ilman on vaihduttava kuusi kertaa tunnissa (katso kohta : “Kuva 5: Ilmanvaihto” sivulla 12).

Fenix-ohjauspaneeli voidaan yhdistää MyHarvia-sovellukseen. Sovelluksen avulla voit esimerkiksi nähdä kiukaan tilan, saunan lämpötilan ja jäljellä olevan lämmitysajan missä ja milloin tahansa.

MyHarvia-sovelluksen käyttäminen edellyttää luotettavaa WiFi-yhteyttä.

3.3. Asennusesimerkki

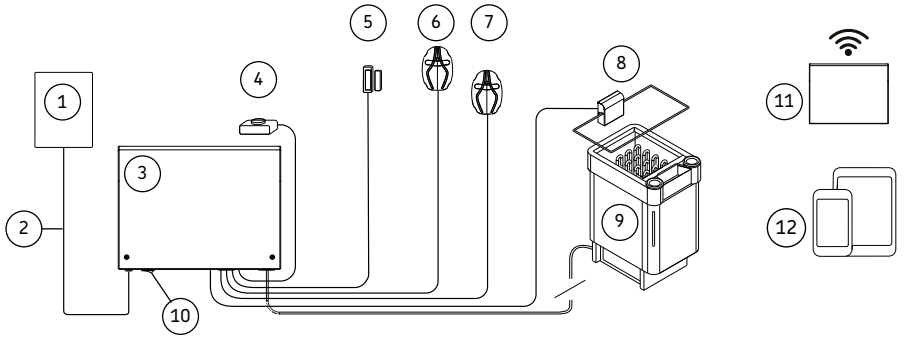

1. Fenix / Xenio -ohjauspaneeli
2. Datakaapeli
3. Tehoyksikkö
4. Etäkäynnistyskytkin *
5. Ovitunnistin, Ohjauskeskuksille FX...., CX1104XWIP, CX1104CXWIP
6. Lämpöanturi
7. Laudeanturi: Kosteus- ja lämpötila-anturi malleihin, Ohjauskeskuksille FX1104CXC, CX1104CXW(IP)
8. Turvakytkin *
9. Kiuas
10. Pääkytkin päälle/pois
11. WiFi-reititin *
12. Mobiililaite + My Harvia *

* valinnainen

Kuva 2: Asennusesimerkki

4. Tekniset tiedot

Malli		FX1104XC CX1104XW CX1104XWIP	FX1104CXC CX1104CXW CX1104CXWIP	FX1704XC CX1704XW
Käyttöjännite [V]		400 V / 415 V 3N~	400 V / 415 V 3N~	400 V / 415 V 3N~
Taajuus [Hz]		50/60	50/60	50/60
Enimmäisteho [kW]		11 (3 × 3,6)	11 (3 × 3,6)	17 (3 × 5,6)
Höyrystimen enimmäisteho [kW]		-	3,6	-
Suojausluokka		IPX5	IPX5	IPX3
Sulakkeet enint. (400 V / 415 V 3N~) [A]		3 × 16	3 × 16	3 × 25
Syöttökaapeli väh. [mm²]		5 × 1,5	5 × 1,5	5 × 2,5
Paino [kg]		1,8	1,8	1,8
Varastointilämpötila [°C]		0–50	0–50	0–50
Ympäristön lämpötila [°C]		−10–70	−10–70	−10–70
Mitat [mm]	Korkeus	275	275	275
	Leveys	205	205	205
	Syvyys	80	80	80
Tuotteen tilan tarve väh. [mm]		300 × 350	300 × 350	300 × 350
Asennustyyppi		Seinälle	Seinälle	Seinälle
Asennus saunahuoneeseen		kyllä	kyllä	ei
Asennuspinnan lämpötila [°C]		enint. 70	enint. 70	enint. 70
Tehoyksikön asennuskorkeus saunassa [mm]		enint. 400	enint. 400	-
Etäisyys kiukaaseen saunahuoneessa [mm]		väh. 1 000	väh. 1 000	-
Lämpötilan asetusalue [°C]		40–110	40–110	40–110
Höyrystimen asetusalue [%]		-	0–100	-

FI

Malli	**FX1104XC CX1104XW CX1104XWIP**	**FX1104CXC CX1104CXW CX1104CXWIP**	**FX1704XC CX1704XW**
Lämpöanturin tyyppi	SP247M	SP247M	SP247M
Laudeanturin tyyppi	valinnainen	SP325M	valinnainen
Anturijohdon enimmäispituus [m]	10	10	10
Anturin mitat [mm]	51 × 73 × 27	51 × 73 × 27	51 × 73 × 27
Ohjauskeskuksen datakaapeli 5 m	SP311	SP311	SP311
Valo (230 V AC 1N) [W] *	enint. 100	enint. 100	enint. 100
Tuuletin (230 V AC 1N) [W]	enint. 100	enint. 100	enint. 100

*** HUOMIO! –** ***Laite voi vaurioitua***

Älä yhdistä/käytä LED-valoja, jotka tarvitsevat muuntajan. Muuntajat vaurioittavat valolähtöä.

Ovitunnistimen tekniset tiedot	
Käyttölämpötila	−20–85 °C
Ilmankosteus	enint. 99 RH
Ovitunnistimen mitat	Ø 6 × 32 mm
Ovitunnistimen liitäntäjohto	5 m - 2 × 0,14 mm²
Kytkentäetäisyys	23 mm eteen / 20 mm sivulle
Anturin pidikkeen mitat	20 × 15 × 10 mm
Magneetin mitat	Ø 10 × 3 mm
Magneetin pidikkeen mitat	8 × 12 × 15 mm

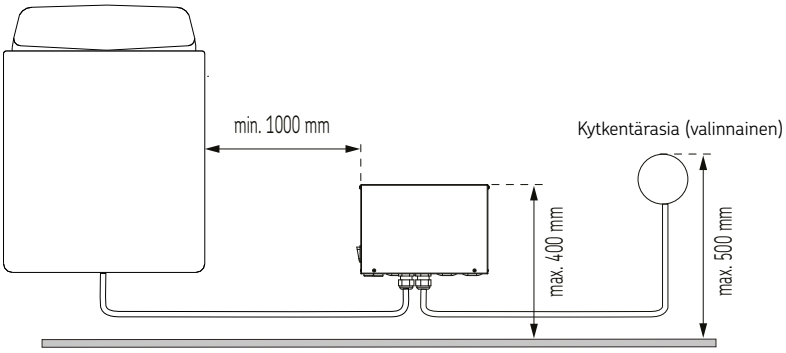

Kuva 3: Tehoyksikön sijoittaminen

5. Asennus

5.1. Ohjauskeskuksen asennus

HUOMIO! – *Laite voi vaurioitua*
Ohjauskeskusta ei saa upottaa seinärakenteisiin, sillä se voi johtaa sen sisäosien ylikuumenemiseen.

Asenna tehoyksikkö kuivaan paikkaan saunan ulkopuolelle tai saunahuoneeseen mahdollisimman viileään ja kuivaan paikkaan. Noudata vaadittuja vähimmäis- ja enimmäisetäisyyksiä (katso kohta Kuva 3). Kiinnitä tehoyksikkö seinään.

Huomaa, että CX1104XW-, CX1104CXW-, FX1704XC- ja CX1704XW-ohjauskeskukset voidaan asentaa vain saunahuoneen ulkopuolelle (IPX3).

FX1104XC-, FX1104CXC-, CX1104XWIP- ja CX1104CXWIP-ohjauskeskusten suojausluokka on IPX5, joten ne voidaan asentaa saunahuoneeseen tai sen ulkopuolelle. Katso myös kohta “4. Tekniset tiedot” sivulla 9.

HUOMIO! – *Laite voi vaurioitua*
Kaapeliläpiviennit eivät saa osoittaa ylöspäin! Kun kytkennät on tehty, tiivistä kaapeliläpiviennit kiristämällä ruuvikorkit.

FI

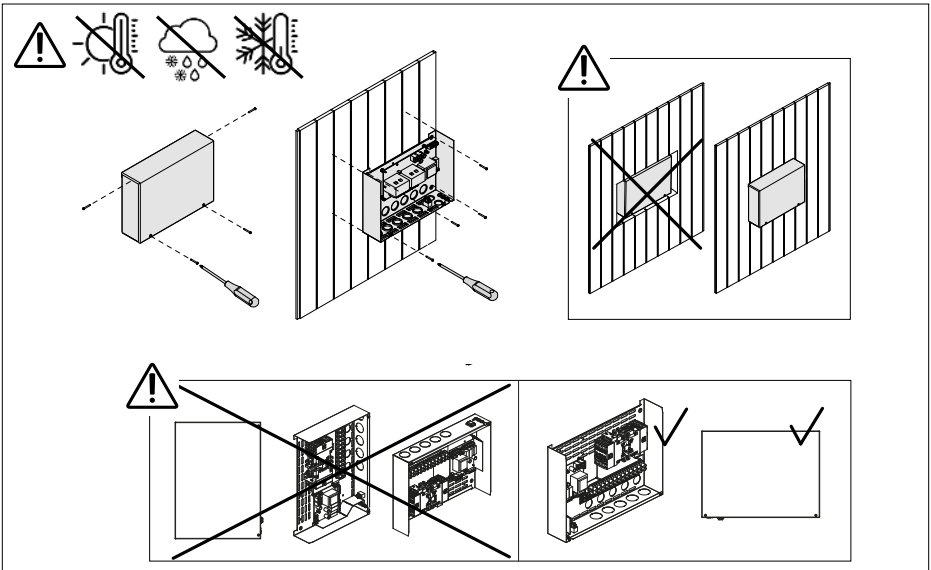

Kuva 4: Tehoyksikön asennus

5.2. Lämpöanturin asennus

Tarkista aina lämpötila-anturin oikea asennuspaikka kiukaan asennusohjeista.

Jos kiukaan toimitus sisältää lämpötila-anturin, asenna se kiukaan asennusohjeiden mukaisesti. Muussa tapauksessa käytä ohjauskeskuksen toimituksen sisältämää lämpötila-anturia.

HUOMIO! – *Häiriöt voivat heikentää signaalinsiirtoa*
Anturijohto on asennettava erilleen muista virtajohdoista ja ohjauskaapeleista.

Seinämallin kiukaat (Kuva 6 sivulla 13)

- Kiinnitä lämpötila-anturi kiukaan yläpuolella olevaan seinään, kiukaan sivujen suuntaista pystysuoraa keskilinjaa pitkin 100 mm:n etäisyydelle katosta.

Lattiamallin kiukaat (Kuva 7 sivulla 13)

- Vaihtoehto 1: Kiinnitä lämpötila-anturi kiukaan yläpuolella olevaan seinään, kiukaan sivujen suuntaista pystysuoraa keskilinjaa pitkin 100 mm:n etäisyydelle katosta.
- Vaihtoehto 2: Kiinnitä lämpötila-anturi kiukaan yläpuolella olevaan kattoon, 200 mm:n etäisyydelle kiukaan sivujen suuntaisesta pystysuorasta keskilinjasta.

Jos kiukaassa on erillinen höyrystin, lämpötila-anturia ei saa asentaa höyryn vaikutusalueelle.

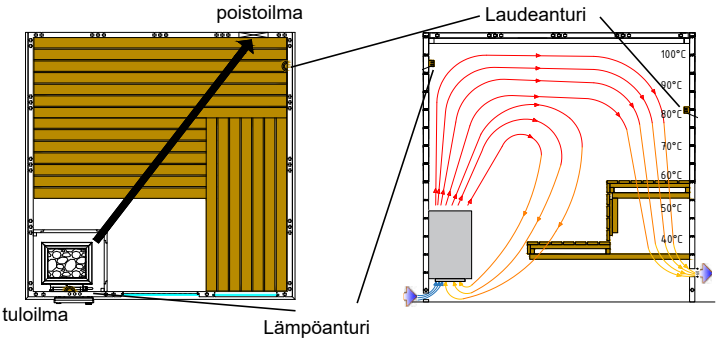

Kuva 5: Ilmanvaihto

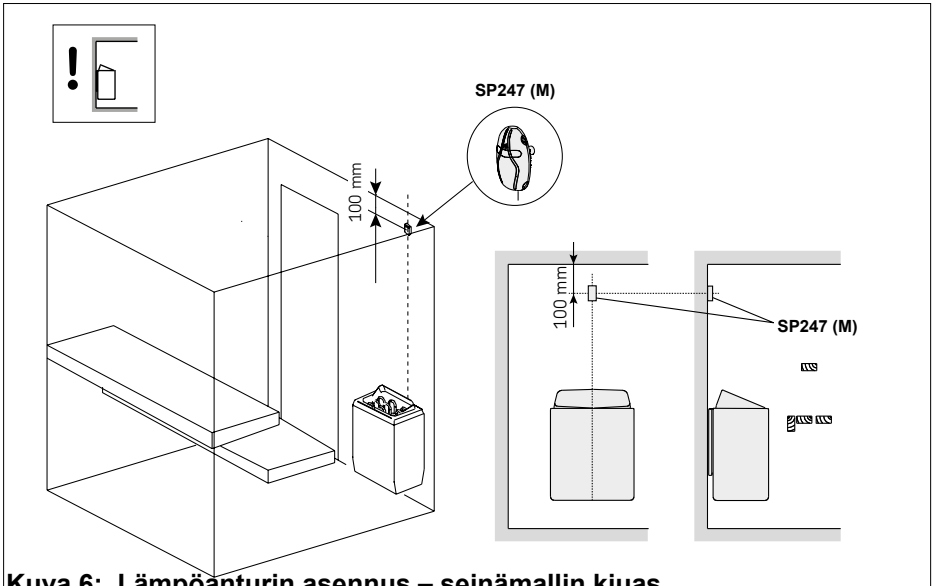

Kuva 6: Lämpöanturin asennus – seinämallin kiuas

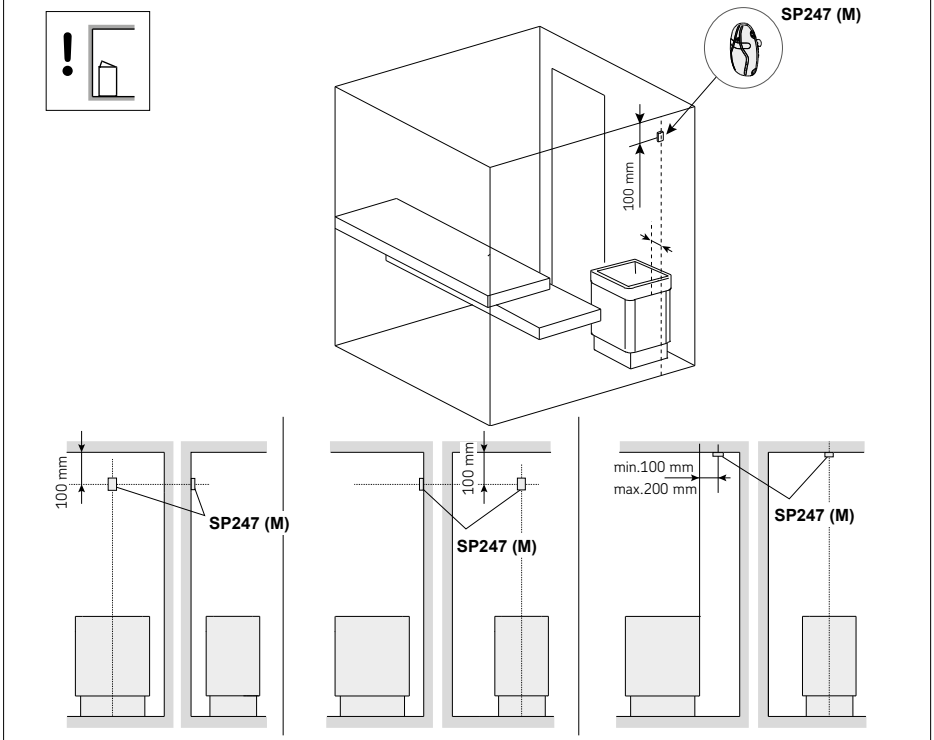

Kuva 7: Lämpöanturin asennus – lattiamallin kiuas

5.3. Laudeanturin asennus

Kiinnitä kosteusanturi seinään mahdollisimman kauas kiukaasta ja 500–700 mm:n etäisyydelle katosta.

HUOMIO! – *Häiriöt voivat heikentää signaalinsiirtoa*
Anturijohto on asennettava erilleen muista virtajohdoista ja ohjauskaapeleista.

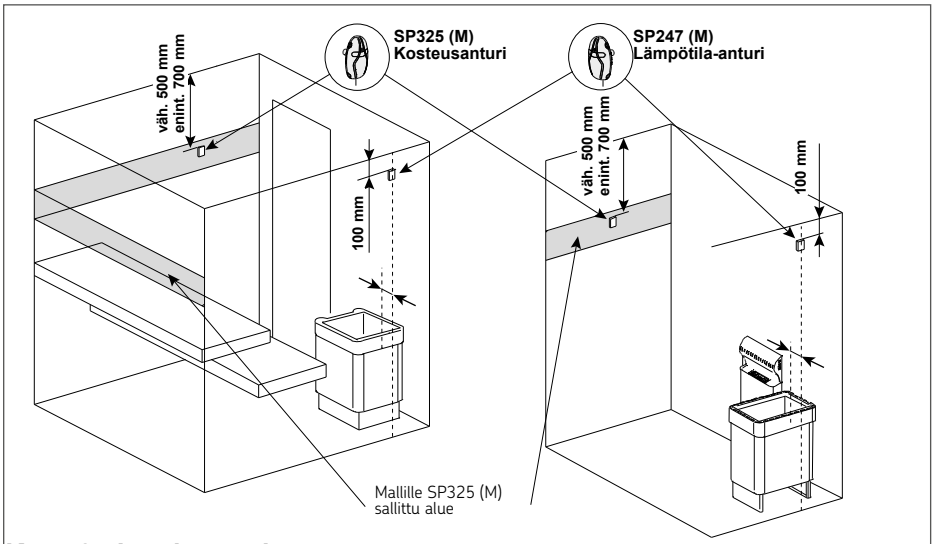

Kuva 8: Laudeanturin asennus

5.4. Anturin asennus ja ilmaventtiili

Älä asenna lämpötila-anturia alle 1 000 mm:n etäisyydelle suuntaamattomasta tuloilmaventtiilistä tai alle 500 mm:n etäisyydelle anturista poispäin suunnatusta venttiilistä. Ilmavirta venttiilin lähellä viilentää anturia, jolloin ohjauskeskus saa anturilta väärää tietoa saunan lämpötilasta. Tämän seurauksena kiuas voi ylikuumentua.

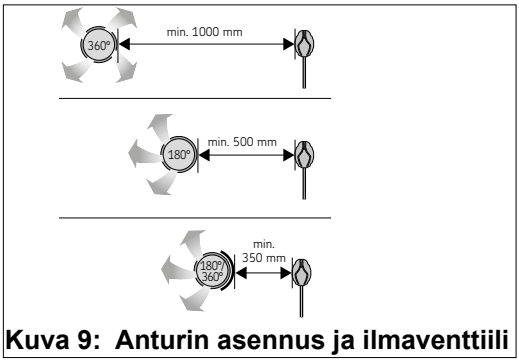

Kuva 9: Anturin asennus ja ilmaventtiili

5.5. Ovitunnistimen asennus

Tunnistimen asentaminen ovenkarmiin:

- Kiinnitä anturin pidike ovenkarmiin joko ruuvilla (kuva 10A) tai kaksipuoleisella teipillä (kuva 10B).
- Asenna anturi pidikkeeseen (kuva 10C).
- Huom.: Jos ovenkarmi on peltiä ja sen takana on anturille tilaa, anturin voi myös asentaa läpivientitiivisteen kanssa (kuva 10D). Käytä 8 mm:n poranterää.

Magneetin asennus oveen:

- Kiinnitä magneetin pidike oveen joko ruuvilla (kuva 10E) tai kaksipuoleisella teipillä (kuva 10F).
- Paina magneetti paikalleen pidikkeeseen (kuva 10G).
- Magneetin voi myös asentaa oveen käyttämällä pelkkää kaksipuoleista teippiä (kuva 10H).

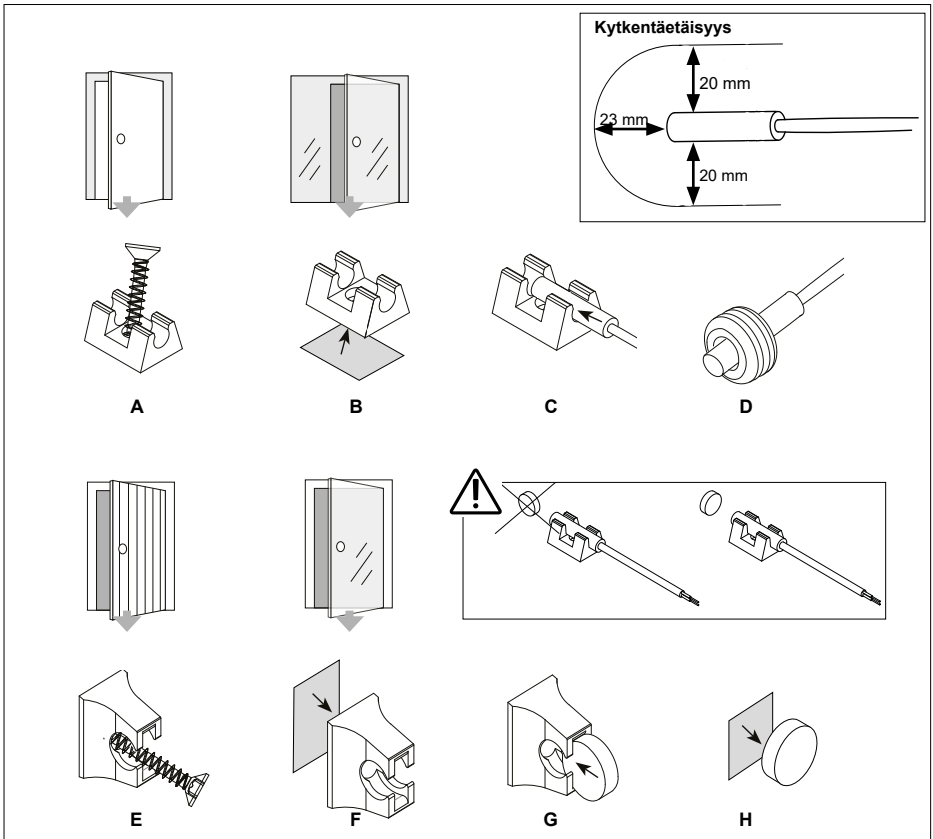

Kuva 10: Ovitunnistimen asennus

6. Sähkökytkennät

Ohjauskeskuksen saa liittää sähköverkkoon vain siihen oikeutettu ammattitaitoinen sähköasentaja voimassa olevien määräysten mukaan.

Huomaa, että takuuvaatimuksen yhteydessä on esitettävä kopio työn suorittaneen sähköasentajan laskusta.

Ohjauskeskuksen asennus- ja huoltotöitä saa tehdä vain, kun se on kytketty irti sähköverkosta.

Laite on kytkettävä kiinteästi sähkökeskukseen.

Asennus edellyttää ylijänniteluokan III mukaista täydellisen katkaisun takaavaa kaikkinapaista erotuslaitetta.

Kaapeliläpivientien on osoitettava alaspäin! Kun kytkennät on tehty, tiivistä kaapeliläpiviennit kiristämällä ruuvikorkit.

Kytke johdot riviliittimiin kytkentäkaavioiden mukaisesti, katso kuva 11, 12, 13 tai 14. Noudata lisäksi kunkin laitteen asennusohjeita.

HUOMIO! – ***Häiriöt voivat heikentää signaalinsiirtoa***
Anturijohto on asennettava erilleen muista virtajohdoista ja ohjauskaapeleista.

Combi-kiukaan tai erillisen höyrystimen käyttö (FX1104CXC, CX1104CXWIP, CX1104CXW)
Kytke johtimet liittimiin W1 (vaihe) ja P (vesimäärän ilmaisu).

Ovitunnistimen/turvakytkimen käyttö:
Kytke johtimet liittimiin X15 ja X16.

Etäohjauksen käyttö:
Kytke kytkimen johtimet liittimiin X14 ja X15.

Lisätehoyksikön käyttö:
Lisätehoyksikölle on omat yksityiskohtaiset asennusohjeet. Se liitetään liittimiin K1=ST1 ja K2=ST2.

Ulkoisen laitteen ohjaaminen (esim. sähkökiuas, löylyautomaatit)
Tehoyksikön liittimillä K1 ja K2 voidaan myös ohjata esimerkiksi sähkölämmitystä. Kun kiuas kytketään päälle ohjauskeskuksesta, liittimeen K1 muodostuu jännite. Kun vastukset kytketään päälle, liittimeen K2 muodostuu jännite. Näiden signaalien avulla voidaan ohjata lämmityksen sammuttamista.

7. Kytkentäkaavio

7.1. Kytkentäkaavio 400 V 3N~
FX1104XC, CX1104XW, CX1104XWIP

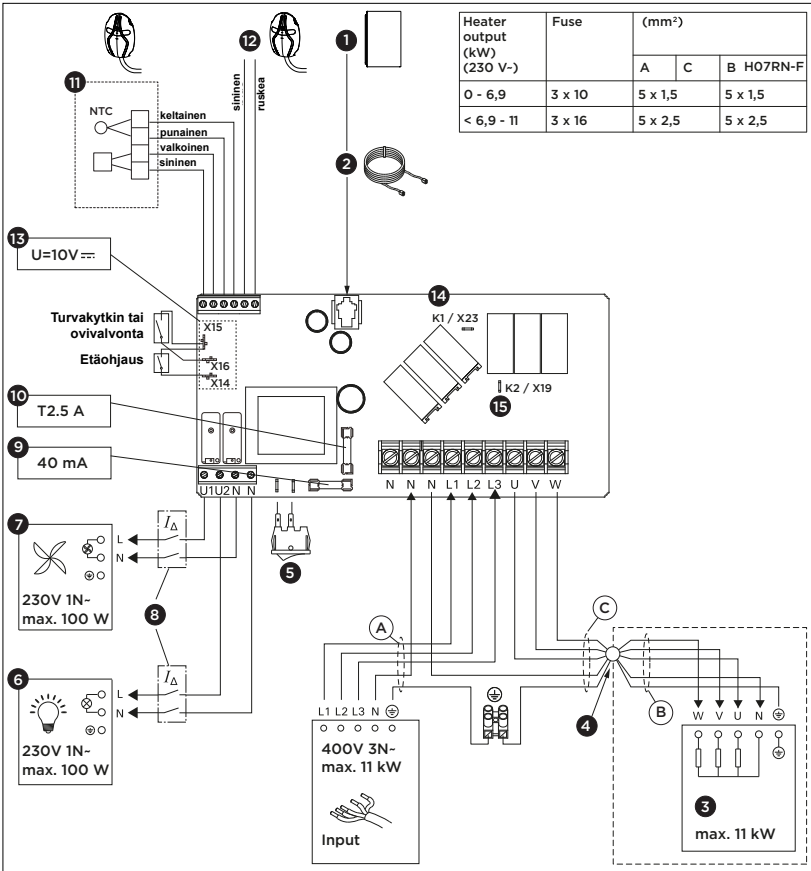

1. Ohjauspaneeli
2. Datakaapeli
3. Kiuas
4. Kytkentärasia (valinnainen)
5. Pääkytkin
6. Valaistus (valinnainen)
7. Tuuletin (valinnainen)
8. Vikavirtasuoja
9. Elektroniikkakortin sulake (hidas)
10. relelähtöjen sulake (keraaminen, hidas)
11. Kiukaan anturi (Lämpötila-anturi)
12. Laudeanturi (valinnainen)
13. Turvalaitteiden liittimet
    - X14: Etäaktivointikytkin päälle/pois
    - X15: Maatto (yhteinen)
    - X16: Turvakytkin tai ovivalvonta
14. K1 = ST1 Sähkölämmityksen ohjaus, enint. 100 W (Valinnainen. Jos käytössä, täytyy olla sulakkeellinen.)
15. K2 = U= ST2
    K1+W+U1+U2 = enint. 3 680 W (L1)

Kuva 11:

FI

7.2. Kytkentäkaavio 400 V 3N~
FX1704XC, CX1704XW

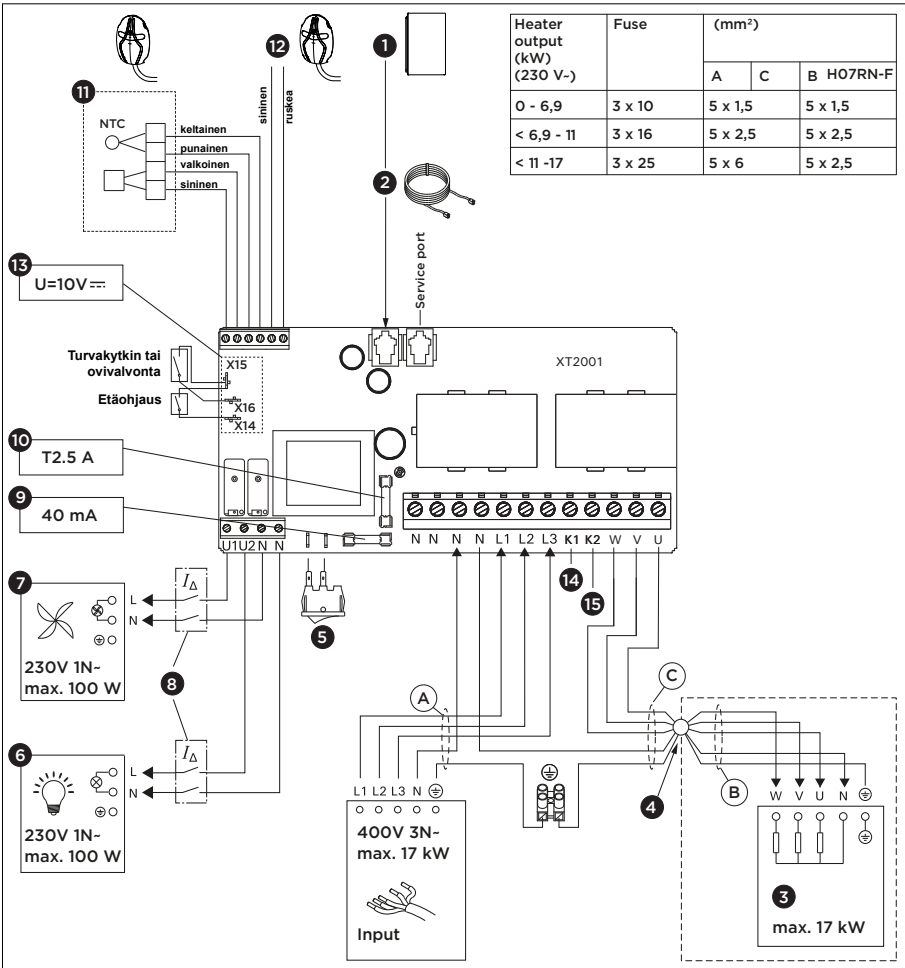

Heater output (kW) (230 V~)	Fuse	(mm²)		
		A	C	B H07RN-F
0 - 6,9	3 x 10	5 x 1,5		5 x 1,5
< 6,9 - 11	3 x 16	5 x 2,5		5 x 2,5
< 11 -17	3 x 25	5 x 6		5 x 2,5

1. Ohjauspaneeli
2. Datakaapeli
3. Kiuas
4. Kytkentärasia (valinnainen)
5. Pääkytkin
6. Valaistus (valinnainen)
7. Tuuletin (valinnainen)
8. Vikavirtasuoja
9. Elektroniikkakortin sulake (hidas)
10. relelähtöjen sulake (keraaminen, hidas)
11. Kiukaan anturi (Lämpötila-anturi)
12. Laudeanturi (valinnainen)
13. Turvalaitteiden liittimet
    - X14: Etäaktivointikytkin päälle/pois
    - X15: Maatto (yhteinen)
    - X16: Turvakytkin tai ovivalvonta
14. K1 = ST1 Sähkölämmityksen ohjaus, enint. 100 W (Valinnainen. Jos käytössä, täytyy olla sulakkeellinen.)
15. K2 = U= ST2
    K1+K2+W = enint. 5 670 W (L3)

Kuva 12:

7.3. Kytkentäkaavio 400V 3N~
FX1104CXC, CX1104CXW, CX1104CXWIP

Heater output (kW) (230 V~)	Fuse	(mm²)	
		A	B H07RN-F
0 - 6	3 x 10	5 x 1,5	5 x 1,5
< 6 - 11	3 x 16	5 x 2,5	5 x 2,5

Heater output (kW) (230 V	(mm²)		
	C	D H07RN-F	E H07RN-F
0 - 6	7 x 1,5	4 x 1,5	7 x 1,5
< 6 - 11	7 x 2,5	4 x 2,5	7 x 2,5

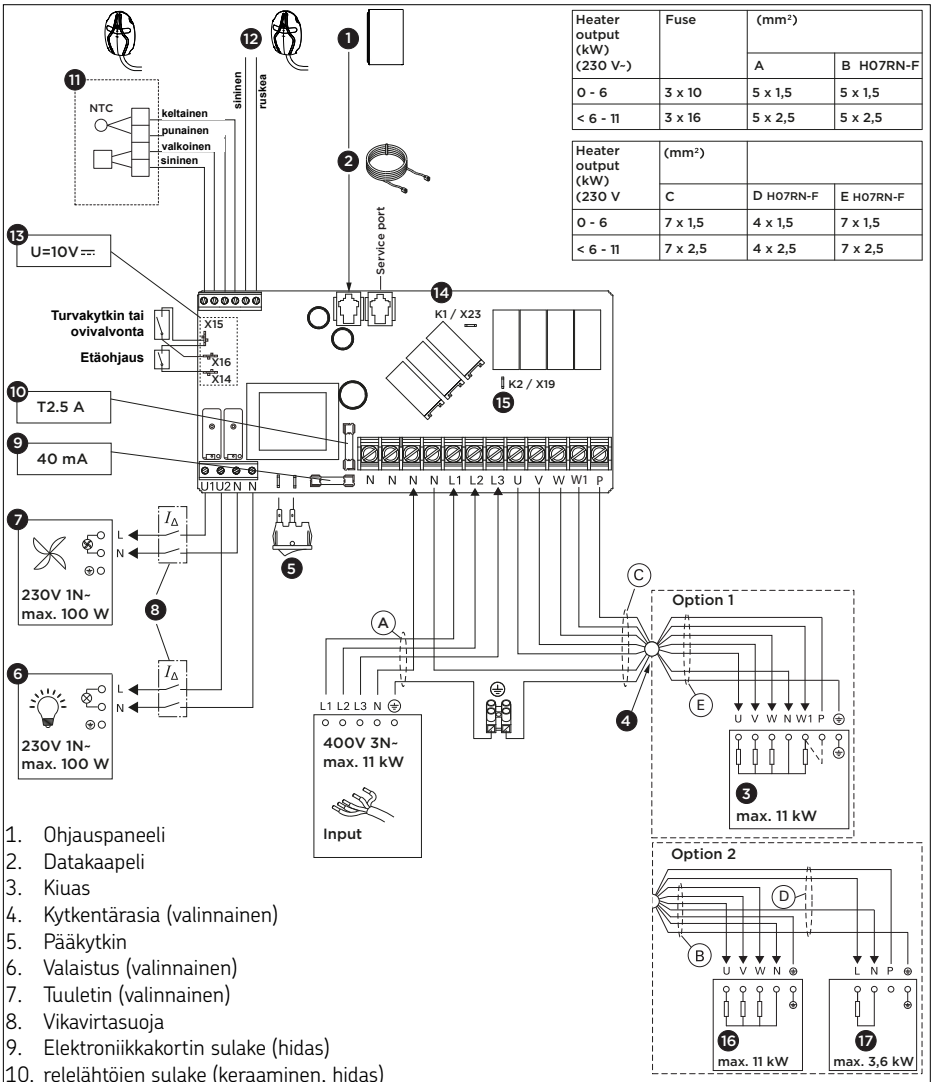

1. Ohjauspaneeli
2. Datakaapeli
3. Kiuas
4. Kytkentärasia (valinnainen)
5. Pääkytkin
6. Valaistus (valinnainen)
7. Tuuletin (valinnainen)
8. Vikavirtasuoja
9. Elektroniikkakortin sulake (hidas)
10. relelähtöjen sulake (keraaminen, hidas)
11. Kiukaan anturi (Lämpötila-anturi)
12. Kosteus- ja lämpötila-anturi
13. Turvalaitteiden liittimet
    - X14: Etäaktivointikytkin päälle/pois
    - X15: Maatto (yhteinen)
    - X16: Turvakytkin tai ovivalvonta
14. K1 = ST1 Sähkölämmityksen ohjaus, enint. 100 W (Valinnainen. Jos käytössä, täytyy olla sulakkeellinen.)
15. K2 = U= ST2
    K1+W+U1+U2 = enint. 3 680 W (L1)

Kuva 13:

FI

7.4. Kytkentäkaavio 230V 1N~

FX1104XC, CX1104XW, CX1104XWIP

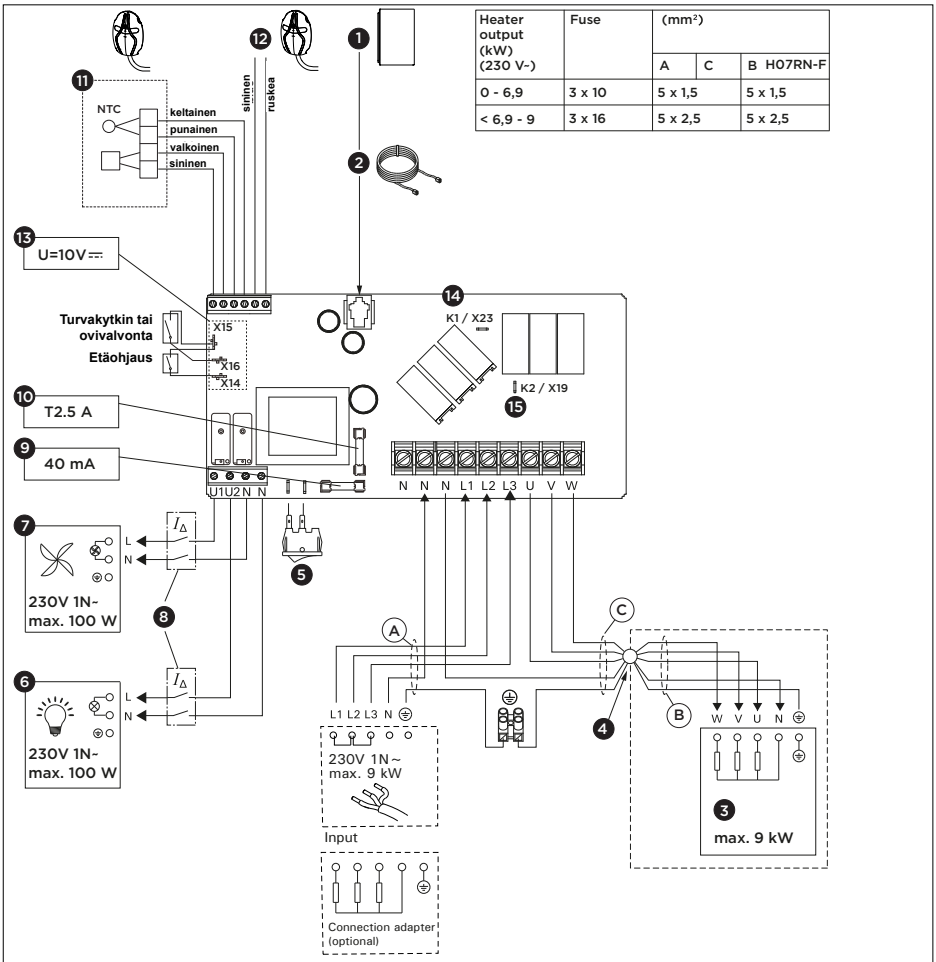

Heater output (kW) (230 V~)	Fuse	(mm²) A C	B H07RN-F
0 - 6,9	3 x 10	5 x 1,5	5 x 1,5
< 6,9 - 9	3 x 16	5 x 2,5	5 x 2,5

1. Ohjauspaneeli
2. Datakaapeli
3. Kiuas
4. Kytkentärasia (valinnainen)
5. Pääkytkin
6. Valaistus (valinnainen)
7. Tuuletin (valinnainen)
8. Vikavirtasuoja
9. Elektroniikkakortin sulake (hidas)
10. relelähtöjen sulake (keraaminen, hidas)
11. Kiukaan anturi (Lämpötila-anturi)
12. Laudeanturi (valinnainen)
13. Turvalaitteiden liittimet
    - X14: Etäaktivointikytkin päälle/pois
    - X15: Maatto (yhteinen)
    - X16: Turvakytkin tai ovivalvonta
14. K1 = ST1 Sähkölämmityksen ohjaus, enint. 100 W (Valinnainen. Jos käytössä, täytyy olla sulakkeellinen.)
15. K2 = U= ST2
    K1+W+U1+U2 = enint. 3 680 W (L1)

Kuva 14:

8. Vianetsintä

Virheen ilmetessä kiukaan virta katkeaa ja ohjauspaneelissa näkyy virheviesti E(numero). Seuraavassa taulukossa kuvataan mahdolliset virheet ja niiden korjausohjeet. Jos ohjeista ei ole apua, ota yhteyttä toimittajaan tai tutustu usein kysyttyihin kysymyksiin oheisen linkin avulla.

	Kuvaus	*Syy/korjaus*
E1	Lämpötila-anturin mittauspiiri on rikki.	Tarkista lämpötila-anturin punaisen ja keltaisen johtimen kunto ja kytkennät vikojen varalta.
E2	Lämpötila-anturin mittauspiirissä on oikosulku.	Tarkista lämpötila-anturin punaisen ja keltaisen johtimen kunto ja kytkennät vikojen varalta.
E3	Ylikuumenemissuojan mittauspiiri on rikki.	Paina ylikuumenemissuojan palautuspainiketta. Tarkista lämpötila-anturin sinisen ja valkoisen johtimen kunto ja kytkennät vikojen varalta.
E5	Vedentaso on matala tai höyrystimen ylikuumenemissuoja on kytkeytynyt. Vedentason varoitusvalo vilkkuu.	Lisää vettä tai tarkista vedensyöttö. Tarkista höyrystimen tai combi-kiukaan ylikuumenemissuoja.
E6	Valinnaisen anturin lämpötilaa mittaava komponentti on vikaantunut.	Tarkista valinnaisen anturin ruskean ja sinisen johtimen kunto ja kytkennät vikojen varalta.
E7 E8	Kosteusanturin kosteutta mittaava komponentti on vikaantunut.	Tarkista kosteusanturin ruskean ja sinisen johtimen kunto ja kytkennät vikojen varalta.
E9	Ohjauspaneelin ja tehoyksikön välillä on yhteyshäiriö.	Tarkista kaapeli ja liittimet.
	FENIX-ohjauspaneeli ei käynnisty.	Kytke tehoyksikön tai kiukaan pääkytkin päälle. Tarkista datakaapeli ja sulakkeet.
	FENIX-ohjauspaneeli ei voi muodostaa yhteyttä.	Varmista, että yhdistettävän WiFi-verkon signaali on riittävä. Verkon nimi ei saa sisältää erikoismerkkejä.

FI

	Kuvaus	*Syy/korjaus*
	WiFi-yhteys katkeaa asennuksen aikana	WiFi-verkon nimi sisältää kiellettyjä merkkejä.
	Yhteyttä ei voi muodostaa tai WiFi-yhteys katkeaa asennuksen aikana.	WiFi-moduuli vaatii pääsyn porttiin 8883 (suojattu MQTT), joka on avattava palomuurissa. Lisäksi vaaditaan pääsy NTP-palvelimille (Network Time Protocol). Tarkista myös, että muita portteja ei ole estetty, erityisesti portteja 443, 8443 ja 8883.
	FENIX-ohjauspaneeli sammuu käytön aikana.	Tarkista asennusolosuhteet. Ohjauspaneelin tai tehoyksikön lämpötila ei saa olla liian korkea.
	WiFi-yhteyttä ei muodosteta sähkökatkon jälkeen.	Kytke ohjauskeskuksen virransyöttö pois ja päälle.
	SAFE	Turvakytkimen piiri on auki. Poista esine turvakytkimen päältä.
	door open	Ovikytkimen piiri on auki. Sulje saunahuoneen ovi.
	rESt	Taukoaika on käytössä.
	rc on	Etäohjaus on aktivoitu.

Lämpöanturin ylikuumenemissuojan palautus:
Lämpöanturissa (SP247M) on lämpötila-anturi ja ylikuumenemissuoja. Jos lämpötila anturin ympäristössä nousee liian korkeaksi (135 °C), ylikuumenemissuoja katkaisee virran kiukaalta.

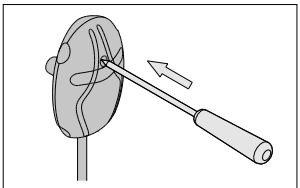

Kuva 15:

Sulakkeet:

Sulakkeiden sijainti tehoyksikössä on esitetty kuvissa 11 ja 12.
Vaihda palanut sulake uuteen nimellisarvoltaan samanlaiseen sulakkeeseen.

Laitteessa on sulakkeet elektroniikkakortille (40 mA) ja relelähtöihin (T2.5A).

9. Huolto

Laite ei tarvitse huoltoa. Ohjelmisto päivitetään automaattisesti, kun laite on yhteydessä WiFi-verkkoon.

Puhdista tuote hieman kostealla liinalla. Käytä vain vettä tai mietoja puhdistusaineita.

10. Hävittäminen



- Hävitä pakkausmateriaali voimassaolevien määräysten mukaisesti.
- Laiteromussa on kierrätettäviä materiaaleja, mutta myös haitallisia aineita. Älä siis hävitä laiteromua sekajätteen mukana, vaan hävitä laite paikallisten voimassa olevien määräysten mukaisesti.

11. Varaosat

spareparts.harvia.com

12. Takuuehdot

www.harvia.com

Fenix 110/110C/170
Xenio 110/110C/170

Strömförsörjningsenhet för bastu
Monterings- och bruksanvisning

HARVIA
Sauna & Spa

Let's sauna.

Artikelnr
FX1104XC
FX1104CXC
FX1704XC

Artikelnr
CX1104XW
CX1104XWIP
CX1104CXW
CX1104CXWIP
CX1704XW

SV





FX001XW

Styrpanel
Fenix

+

Strömförsörj-
ningsenhet

CX001WIFI

Styrpanel
Xenio WiFi

+

Strömförsörj-
ningsenhet

CE UK CA

Innehållsförteckning

1. Om denna bruksanvisning 3

2. Viktig information för din säkerhet 3

2.1. Avsedd användning 4
2.2. Säkerhetsinformation för installatören 4
2.3. Säkerhetsinformation för användaren 5

3. Produktbeskrivning 7

3.1. Leveransinnehåll 7
3.2. Produktfunktioner 7
3.3. Exempel på installation 8

4. Tekniska data 9

5. Installation 11

5.1. Installera bastuns styrenhet 11
5.2. Installera aggregatgivare 12
5.3. Installera lavgivare 14
5.4. Installera givare med luftventil 14
5.5. Installera dörrgivare 15

6. Elanslutning 17

7. Anslutningsschema 18

7.1. Anslutningsschema 400V 3N~ FX1104XC, CX1104XW, CX1104XWIP 18
7.2. Anslutningsschema 400V 3N~ FX1704XC, CX1704XW 19
7.3. Anslutningsschema 400V 3N~ FX1104CXC, CX1104CXW, CX1104CXWIP 20
7.4. Anslutningsschema 230V 1N~ FX1104XC, CX1104XW, CX1104XWIP 21

8. Felsökning 22

9. Underhåll 24

10. Avfallshantering 24

11. Reservdelar 24

12. Garantivillkor 24

1. Om denna bruksanvisning


Läs instruktionerna noggrant innan du använder bastuaggregatet. Spara instruktionerna för framtida användning!

 +  + ... läs också instruktionerna för alla medföljande enheter.

Betydelsen av varningar och symboler


VARNING!
Allvarliga eller dödliga personskador kan uppstå om varningen inte beaktas.


VIDTA FÖRSIKTIGHET!
Mindre personskador kan uppstå om varningen inte beaktas.

OBS!
Detta nyckelord varnar för att egendomsskador kan uppstå.


Denna symbol indikerar tips och användbar information.

SV

2. Viktig information för din säkerhet

Harvia Fenix / Xenio-styrenheter har tillverkats i enlighet med gällande säkerhetsbestämmelser. Det kan dock uppstå faror under användningen. Följ därför följande säkerhetsanvisningar och de särskilda varningarna som anges i varje kapitel. Följ dessutom säkerhetsanvisningarna för anslutna enheter.

2.1. Avsedd användning

Styrenheten är avsedd att styra bastuns och det elektriska bastuaggregatets funktioner.
Bastuaggregatet är avsett för uppvärmning av ett basturum till badtemperatur.
Det får inte användas för något annat ändamål!

De är lämpliga för kabiner för privat och kommersiellt bruk.

Styrenheten är inte lämplig för utomhusbruk utan lock.

Tänk på att undvika överdriven exponering för kyla och intensivt solljus. Om det finns en ökad risk för mekaniska skador måste enheten skyddas mot detta.

2.2. Säkerhetsinformation för installatören

- Installationen får endast utföras av en kvalificerad elektriker eller annan person med motsvarande kvalifikationer.
- Koppla alltid bort enheten från strömkällan innan du utför arbete (t.ex. montering, anslutning, underhåll)
- Kontrollera om enheten har synliga skador innan du påbörjar monteringen eller använder enheten. Använd inte en enhet som skadats.
- En allpolig frånskiljare med komplett avstängning enligt överspänningskategori III ska installeras på plats.
- Aggregatet måste installeras så att varningstexterna är lätta att läsa efter installationen.
- Värmegivaren måste monteras på ett sådant sätt att den inte påverkas av inkommande luft.
- Använd endast silikonkablar med värmetålighet upp till 150 °C för att ansluta bastuaggregatet och givarna.

- Om aggregatet används i offentliga bastur utan timer eller längre tid än timern tillåter med fabriksinställningarna måste enheten övervakas kontinuerligt.
- Beakta de minsta säkerhetsavstånden för de enheter som används (se avsnitt ”4. Tekniska data” på sidan 9)
- Följ också de föreskrifter som gäller på installationsplatsen.
- För din egen säkerhet bör du kontakta din leverantör om det uppstår problem som inte förklaras i tillräcklig detalj i installationsanvisningarna.

2.3. Säkerhetsinformation för användaren

- Beakta monteringsanvisningarna för den styrenhet och det bastuaggregat som används.
- Bastun och aggregatets omgivning måste alltid kontrolleras innan aggregatet slås på.
- Bastun och aggregatets omgivning måste alltid kontrolleras innan aggregatet sätts i standbyläge som fjärrkontrollen eller timerdriften förutsätter.
- Allt underhåll som kräver speciell kompetens måste utföras av en utbildad fackman.
- Akta dig för det varma aggregatet. Aggregatets stenar och metalldelar kan ge brännskador på huden. Vidrör aldrig bastuaggregatet när det är i drift.
- Sov aldrig i en varm bastu.
- Använd inte bastun för att torka kläder eller handdukar, eftersom det finns risk för brand. Den höga luftfuktigheten kan skada elektrisk utrustning eller få mögel att växa i bastun.
- Rådgör med din läkare om eventuella hälsorelaterade begränsningar för bad.

- Bastuns styrenhet får inte användas av barn under 8 år.
- Bastunsstyrenhet får användas av barn över 8 år, av personer med begränsad psykologisk, sensorisk eller mental förmåga eller av personer med bristande erfarenhet/kunskap, men endast om:
  - De är under uppsikt.
  - De har fått lära sig hur man använder apparaten på ett säkert sätt och är medvetna om de risker som kan uppstå.
- Barn får inte leka med bastuns styrenhet.
- Barn under 14 år får endast rengöra bastuns styrenhet under uppsikt.
- Av hälsoskäl bör du inte använda bastun om du är påverkad av alkohol, mediciner eller droger.
- För din egen säkerhet bör du kontakta din leverantör om det uppstår problem som inte förklaras i tillräcklig detalj i installationsanvisningarna.

3. Produktbeskrivning

Kontrollera om enheten har synliga skador innan du påbörjar monteringen. Använd inte en enhet som skadats. Kontakta din leverantör om delar saknas eller är skadade.

3.1. Leveransinnehåll

1. Strömförsörjningsenhet
2. Styrpanel
3. Datakabel RJ10, 5m
4. Värmegivare med integrerat överhettningsskydd, kabel 4m, 4-polig
5. Lavgivare: Fuktighets- och temperaturgivare, kabel 4 m, 2-polig för FX1104CXC, CX1104CXW(IP)
6. Dörrgivare med magnet, kabel 5 m för FX...., CX1104XWIP, CX1104CXWIP
7. Installationsmaterial
8. Monteringsanvisning

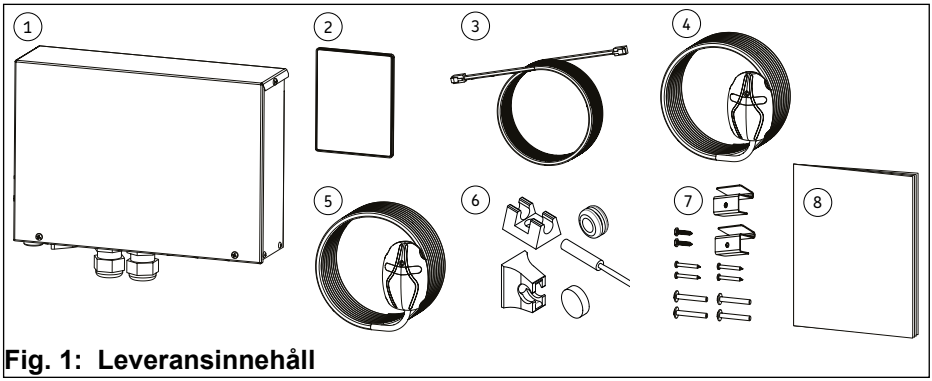

Fig. 1: Leveransinnehåll

3.2. Produktfunktioner

Harvia-styrenheterna för bastu används för att styra och kontrollera funktionerna i en bastu och ett bastuaggregat i enlighet med tekniska data. Styrpanelen kan också användas för att styra utrustning såsom bastuns belysning och ventilation. Möjligheten att styra utrustningen beror på anslutningsegenskaperna hos den enhet som ska styras. Enhetsspecifik information finns i bruksanvisningen för den enhet som ska styras. Det får inte användas för något annat ändamål!

Styrenheterna för bastu får endast användas för drift och styrning av bastuaggregat som har certifierats uppfylla förbränningstestet som beskrivs i punkt 19.101 och 19.102 i EN 60335-2-53. Om aggregatet inte uppfyller detta krav måste en lämplig säkerhetsåtgärd vidtas (t.ex. säkerhets- eller dörrbrytare).

Bastuns styrenheter ska endast användas för drift och styrning av 3 värmekretsar (se „4. Tekniska data“ på sidan 9). Ånggeneratorns maximala effekt är 3,6 kW. Det går att öka styrenheternas maximala effekt med hjälp av en extra effektenhet (tillval).

Bastuns styrenhet reglerar temperaturen i bastun baserat på den information som givarna ger. Värmegivaren innehåller en temperaturgivare och ett överhettningsskydd. Se därför till att givaren är korrekt placerad (se „5.2. Installera aggregatgivare“ på sidan 12).

Se till att bastukabinen har tillräckligt god ventilation – luften bör bytas ut sex gånger per timme (se : „Fig. 5: Luftventilation“ på sidan 12)

Fenix-styrpanel kan anslutas till MyHarvia-appen. Du kan till exempel använda appen för att se bastuaggregatets status, temperaturen i bastukabinen och den återstående uppvärmningstiden var och när som helst.

Du behöver en tillförlitlig WiFi-anslutning för att kunna använda MyHarvia-appen.

3.3. Exempel på installation

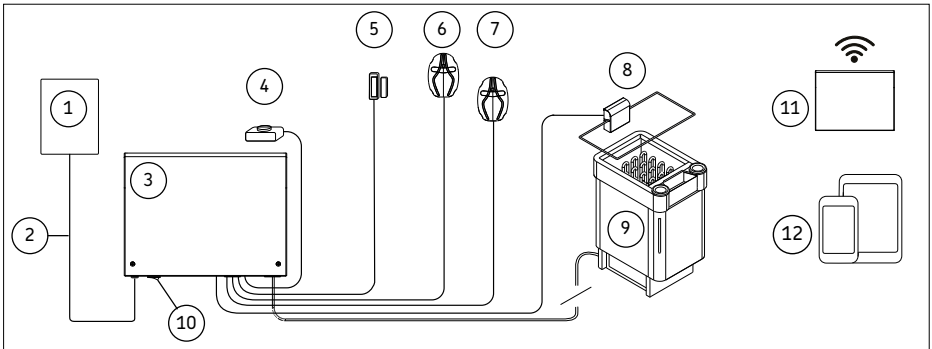

1. Styrpanel
2. Datakabel
3. Strömförsörjningsenhet
4. Omkopplare för fjärrstart *
5. Dörrgivare för FX....., CX1104XWIP, CX1104CXWIP
6. Aggregatgivare
7. Lavgivare: Fuktighets- och temperaturgivare för FX1104CXC, CX1104CXW(IP)
8. Säkerhetsbrytare *
9. Bastuaggregat
10. Huvudströmbrytare av/på
11. WiFi Router *
12. Mobilenhet + MyHarvia *

* valfri

Fig. 2: Exempel på installation

4. Tekniska data

Modell		**FX1104XC** **CX1104XW** **CX1104XWIP**	**FX1104CXC** **CX1104CXW** **CX1104CXWIP**	**FX1704XC** **CX1704XW**
Driftspänning [V]		400V / 415V 3N~	400V / 415V 3N~	400V / 415V 3N~
Frekvens [Hz]		50–60	50–60	50–60
Max. effekt [kW]		11 (3 x 3.6)	11 (3 x 3.6)	17 (3 x 5.6)
Max. effekt ånggenerator [kW]		-	3.6	-
Skyddsklass		IPX5	IPX5	IPX3
Max. säkring(400V / 415V 3N~) [A]		3 x 16	3 x 16	3 x 25
Min. matarkabel [mm²]		5 x 1.5	5 x 1.5	5 x 2.5
Vikt [kg]		1,8	1,8	1,8
Förvaringstemperatur [°C]		0 – +50	0 – +50	0 – +50
Driftomgivningens temperatur [°C]		-10 – +70	-10 – +70	-10 – +70
Mått (mm)	Höjd	275	275	275
	Bredd	205	205	205
	Djup	80	80	80
Produktens minimikrav på utrymme [mm]		300 x 350	300 x 350	300 x 350
Typ av montering		På väggen	På väggen	På väggen
Installation i bastun		Ja	Ja	nej
Temperatur på monteringsytan [°C]		max. 70	max. 70	max. 70
Strömförsörjningsenhetens installationshöjd i bastun [mm]		max. 400	max. 400	-
Avstånd till bastuaggregatet i bastun [mm]		min. 1 000	min. 1 000	-
Inställningsområde temperatur [°C]		40 – 110	40 – 110	40 – 110
Inställningsområde för ånggeneratorn [%]		-	0 – 100	-

SV

Modell	**FX1104XC CX1104XW CX1104XWIP**	**FX1104CXC CX1104CXW CX1104CXWIP**	**FX1704XC CX1704XW**
Typ av aggregatgivare	SP247M	SP247M	SP247M
Typ av lavgivare	valfri	SP325M	valfri
Max. längd på givarkabeln [m]	10	10	10
Mått givare [mm]	51 x 73 x 27	51 x 73 x 27	51 x 73 x 27
Datakabel till styrenhet 5 m	SP311	SP311	SP311
Belysning (230V AC 1N) [W] *	max. 100	max. 100	max. 100
Ventilation (230V AC 1N) [W]	max. 100	max. 100	max. 100

VARNING! –** ***Skada på enheten
Anslut/använd inte LED som kräver en transformator. Transformatorer skadar ljusflödet.

Tekniska data dörrgivare	
Driftstemperatur	-20 – +85 °C
Luftfuktighet	max. 99 rH
Mått dörrgivare	Ø 6 × 32 mm
Anslutningskabel dörrgivare	5 m – 2 x 0,14 mm²
Kopplingsavstånd	23 mm fram/20 mm i sidled
Mått givarhållare	20 × 15 × 10 mm
Mått magnet	Ø 10 × 3 mm
Mått magnethållare	8 × 12 × 15 mm

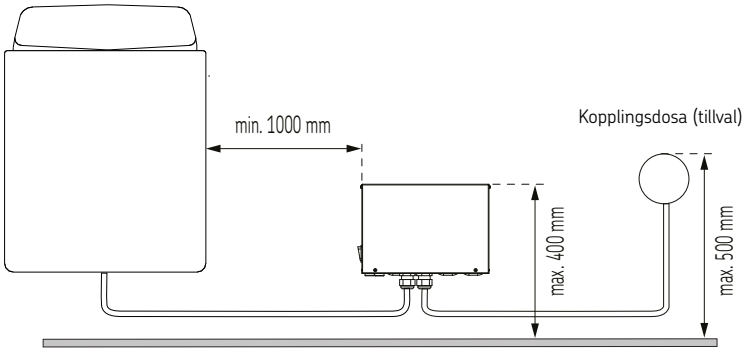

Fig. 3: Positionera strömförsörjningsenhet

5. Installation

5.1. Installera bastuns styrenhet

VARNING! - ***Skada på enheten***
Bygg inte in styrenheten i väggen, eftersom detta kan leda till överhettning av de interna komponenterna i enheten.

Installera strömförsörjningsenheten på en torr plats utanför bastun eller i bastun på en så sval och torr plats som möjligt. Lägg märke till de minsta och största avstånden (se Fig. 3). Montera strömförsörjningsenheten på väggen.

Observera att bastuns styrenheter CX1104XW, CX1104CXW, FX1704XC, CX1704XW endast kan monteras utanför kabinen (IPX3).

Bastuns styrenheter FX1104XC, FX1104CXC, CX1104XWIP, CX1104CXWIP är IPX5, vilket innebär att de kan monteras både utanför och inuti kabinen. Notera också „4. Tekniska data“ på sidan 9.

VARNING! - ***Skada på enheten***
Kabelförskruvningarna får inte peka uppåt! När anslutningsarbetet är klart, dra åt skruvlocken på kabelförskruvningarna så att de sluter tätt.

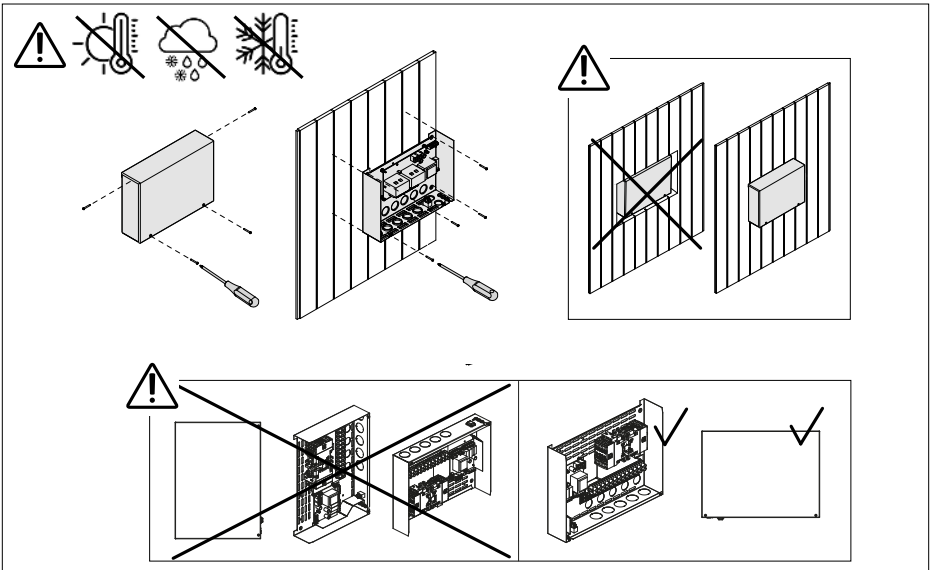

Fig. 4: Installera strömförsörjningsenhet

5.2. Installera aggregatgivare

Kontrollera alltid temperaturgivarens placering i monteringsanvisningen för aggregatet.

Om aggregatet levereras med temperaturgivare ska den användas och installeras enligt bruksanvisningen. I annat fall kan du använda givaren som levereras med styrenheten.

VARNING! – *Störningar kan försämra signalöverföringen*
Givarkabeln måste dras separat från övriga nät- och styrkablar.

Väggmonterade aggregat (Fig. 6 på sidan 13)

- Fäst temperaturgivaren på väggen ovanför aggregatet, längs den vertikala mittlinjen som löper parallellt med aggregatets sidor, 100 mm från taket.

Golvmonterade aggregat (Fig. 7 på sidan 13)

- Alternativ 1: Fäst temperaturgivaren på väggen ovanför aggregatet, längs den vertikala mittlinjen som löper parallellt med aggregatets sidor, 100 mm från taket.
- Alternativ 2: Fäst temperaturgivaren i taket ovanför aggregatet 200 mm från den vertikala mittlinjen på aggregatets sida.

Observera att temperaturgivaren inte får installeras i det område som påverkas av ångan **vid användning av en separat ånggenerator.**

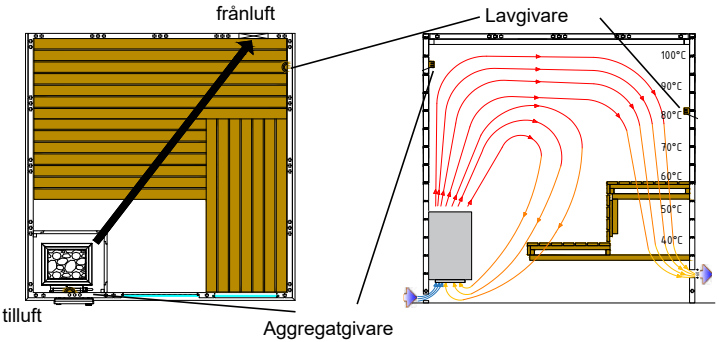

Fig. 5: Luftventilation

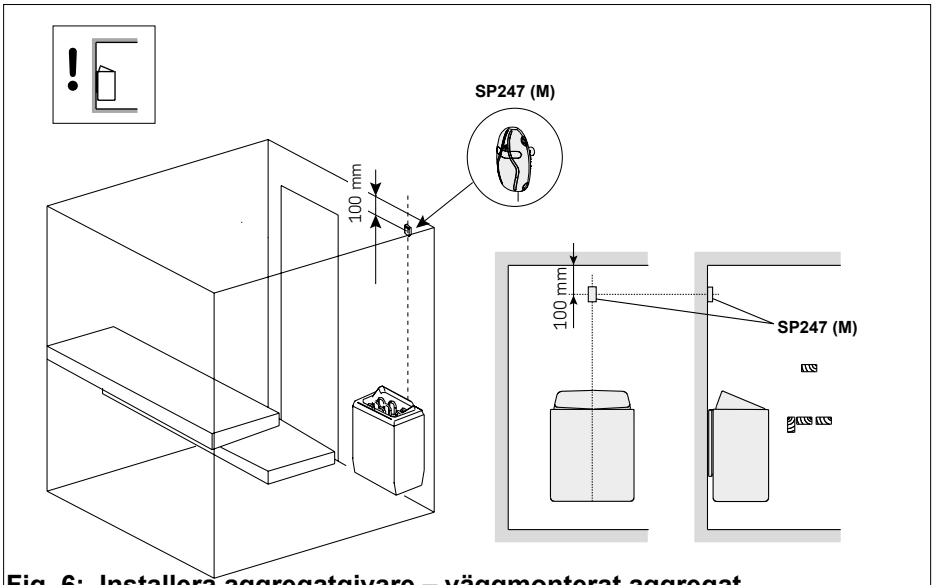

Fig. 6: Installera aggregatgivare – väggmonterat aggregat

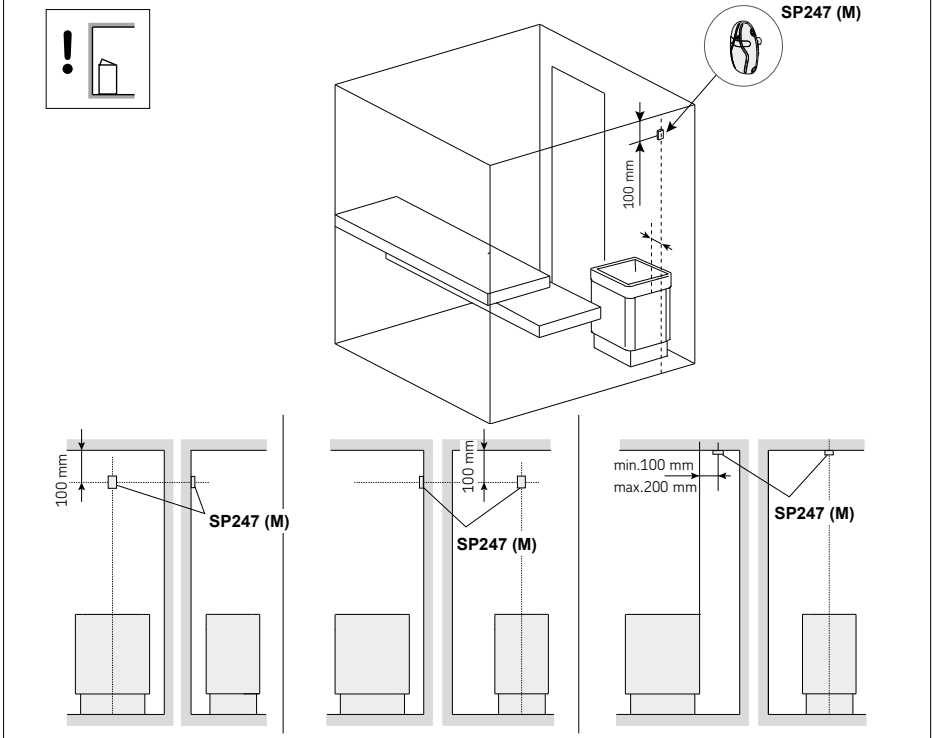

Fig. 7: Installera aggregatgivare – golvmonterat aggregat

5.3. Installera lavgivare

Fäst fuktighetsgivaren på väggen så långt från aggregatet som möjligt, 500–700 mm från taket.

VARNING! – ***Störningar kan försämra signalöverföringen***
Givarkabeln måste dras separat från övriga nät- och styrkablar.

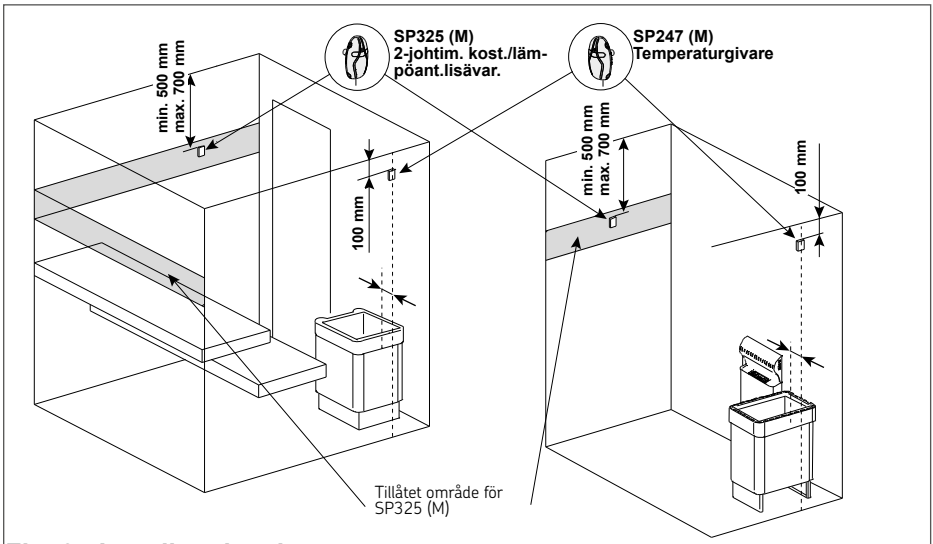

Fig. 8: Installera lavgivare

5.4. Installera givare med luftventil

Installera inte temperaturgivaren närmare än 1 000 mm från en rundstrålande luftventil eller närmare än 500 mm från en luftventil som är riktad bort från givaren. Luftflödet nära en luftventil kyler ned givaren, vilket ger felaktiga temperaturavläsningar till styrenheten. Detta kan leda till att aggregatet överhettas.

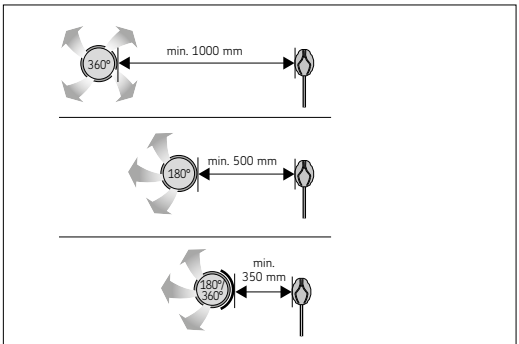

Fig. 9: Installera givare med luftventil

5.5. Installera dörrgivare

Installera dörrgivare på en dörrkarm:

- Fäst givarhållaren på dörrkarmen med antingen en skruv (bild 10A) eller dubbelhäftande tejp (bild 10B).
- Installera givaren i hållaren (bild 10C).
- Obs! Om dörrkarmen är av plåt och det finns plats för givaren bakom den, kan givaren även fästas med hjälp av en genomföring (bild 10D). Använd en 8 mm borrkrona.

Fästa magneten på dörren:

- Fäst magnethållaren på dörrkarmen med antingen en skruv (bild 10E) eller dubbelhäftande tejp (bild 10F).
- Tryck fast magneten i hållaren (bild 10G).
- Magneten kan också installeras på dörren med hjälp av dubbelhäftande tejp (bild 10H).

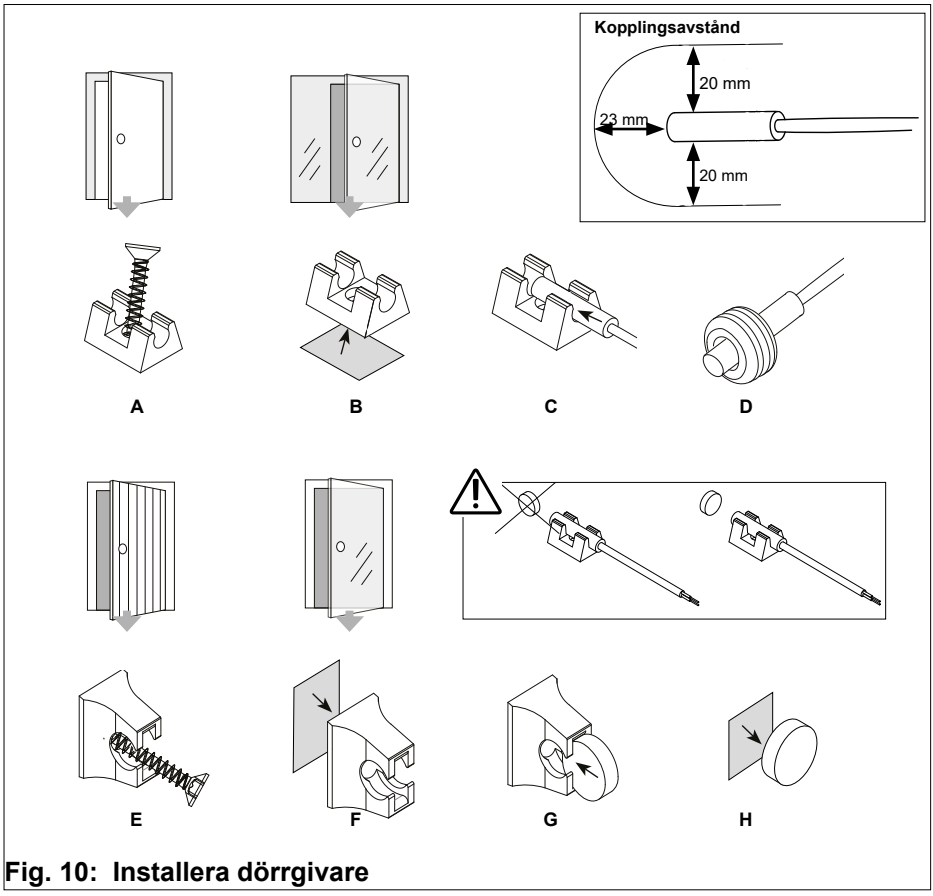

Fig. 10: Installera dörrgivare

6. Elanslutning

Bastuns styrenhet får endast anslutas till elnätet av en behörig yrkesperson inom elbranschen i enlighet med gällande föreskrifter.

Observera att vid garantianspråk måste en kopia av fakturan från den elektriker som utförde arbetet uppvisas.

Arbete på bastuns styrenhet får endast utföras när strömmen är frånkopplad.

Det måste finnas en fast anslutning för den elektriska strömtillförseln.

På plats ska en allpolig frånskiljare med komplett avstängning enligt överspänningskategori III installeras.

Kabelförskruvningarna måste peka nedåt! När anslutningsarbetet är klart, dra åt skruvlocken på kabelförskruvningarna så att de sluter tätt.

Anslut kablarna till anslutningsplintarna enligt de anslutningsscheman som har bifogats, se bild 11,12, 13 eller bild 14. Följ också installationsanvisningarna för varje enhet.

VARNING! – ***Störningar kan försämra signalöverföringen***
Givarkabeln måste dras separat från övriga nät- och styrkablar.

Använd ett kombiaggregat eller en separat ånggenerator (FX1104CXC, CX1104CXWIP, CX1104CXW)
Anslut kablarna till anslutningarna W1 (fas) och P (indikerar att vattnet är slut)

Använda en dörrgivare/säkerhetsbrytare:
Anslut ledningarna till stickkontakterna X15 och X16

Använda fjärrstart:
Anslut omkopplarens ledningar till stickkontakterna X14 och X15

Använda en extra effektenhet:
Den extra effektenheten inkluderar detaljerade installationsanvisningar. Den styrs med hjälp av stickkontakterna K1=ST1 och K2=ST2.

Styra en extern enhet (t.ex. elektrisk aggregat, autodose)
Anslutningarna K1 and K2 i strömförsörjningsenheten kan också användas för att styra exempelvis eluppvärmning. När aggregatet slås på från styrenheten genereras spänning i anslutning K1. När värmeelementen är inkopplade, genereras spänning i anslutning K2. Dessa signaler kan användas för att styra uppvärmningen så att den stängs av.

7. Anslutningsschema

7.1. Anslutningsschema 400V 3N~
FX1104XC, CX1104XW, CX1104XWIP

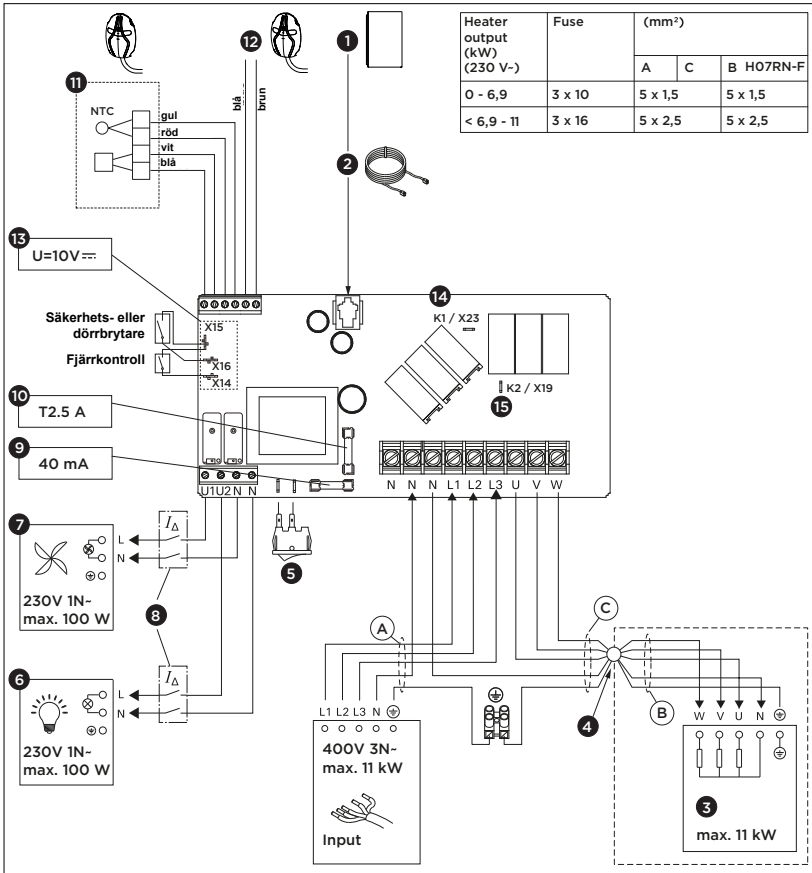

1. Styrpanel
2. Datakabel
3. Aggregat
4. Kopplingsdosa (tillval)
5. Huvudströmbrytare
6. Belysning (tillval)
7. Ventilation (tillval)
8. Jordfelsbrytare
9. Säkring för elektroniskt kort (långsam)
10. Säkring för reläutgångar (keramisk, långsam)
11. Aggregatgivare (temperaturgivare)
12. Lavgivare (tillval)
13. Kontakter för säkerhetsanordningar
    - X14: Fjärrstyrd aktiveringsbrytare på/av
    - X15: GND (gemensam)
    - X16: Säkerhets- eller dörrbrytare
14. K1 = ST1 Styrning av eluppvärming, max. 100 W (tillval, måste ha säkring om det används)
15. K2 = U = ST2
    K1+W+U1+U2 = Max. 3 680 W (L1)

Fig. 11:

SV

7.2. Anslutningsschema 400V 3N~
FX1704XC, CX1704XW

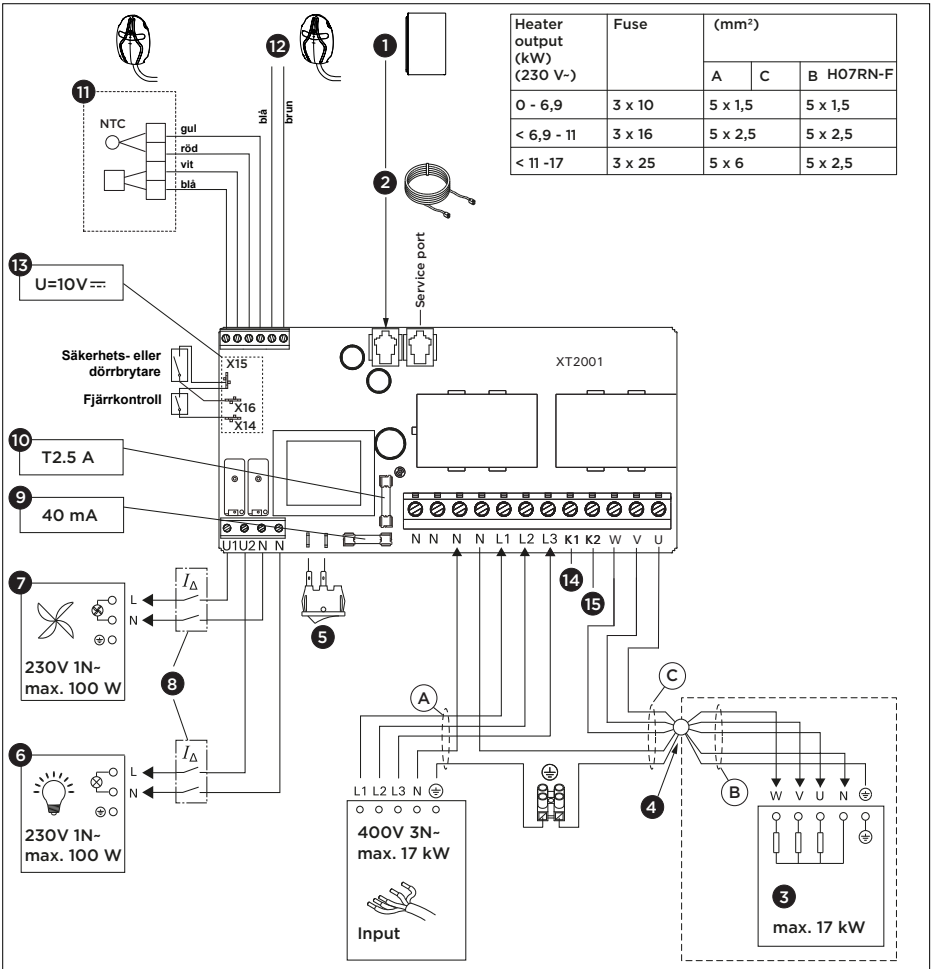

1. Styrpanel
2. Datakabel
3. Aggregat
4. Kopplingsdosa (tillval)
5. Huvudströmbrytare
6. Belysning (tillval)
7. Ventilation (tillval)
8. Jordfelsbrytare
9. Säkring för elektroniskt kort (långsam)
10. Säkring för reläutgångar (keramisk, långsam)
11. Aggregatgivare (temperaturgivare)
12. Lavgivare (tillval)
13. Kontakter för säkerhetsanordningar
    - X14: Fjärrstyrd aktiveringsbrytare på/av
    - X15: GND (gemensam)
    - X16: Säkerhets- eller dörrbrytare
14. K1 = ST1 Styrning av eluppvärming, max. 100 W (tillval, måste ha säkring om det används)
15. K2 = U = ST2
    K1+K2+W = Max. 5 670 W (L3)

Fig. 12:

7.3. Anslutningsschema 400V 3N~
FX1104CXC, CX1104CXW, CX1104CXWIP

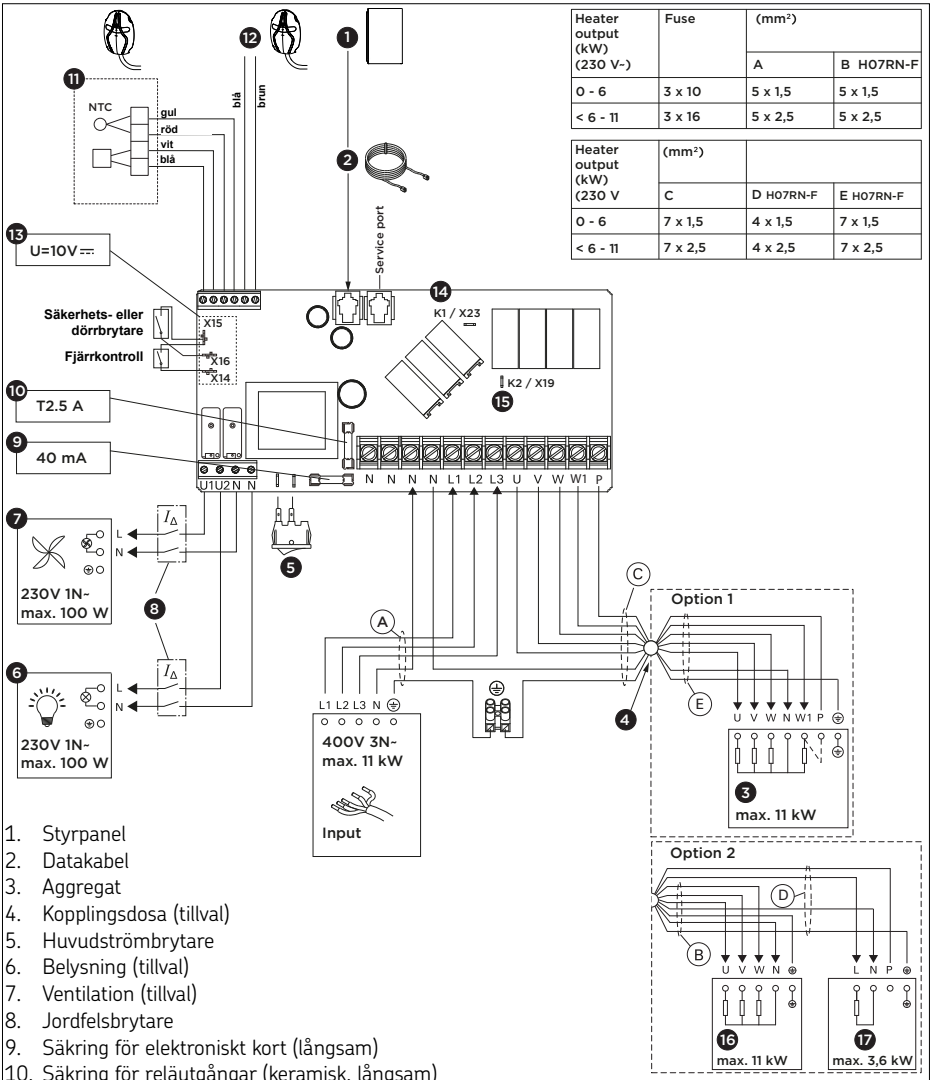

Heater output (kW) (230 V~)	Fuse	(mm²)	
		A	B H07RN-F
0 - 6	3 x 10	5 x 1,5	5 x 1,5
< 6 - 11	3 x 16	5 x 2,5	5 x 2,5

Heater output (kW) (230 V	(mm²)		
	C	D H07RN-F	E H07RN-F
0 - 6	7 x 1,5	4 x 1,5	7 x 1,5
< 6 - 11	7 x 2,5	4 x 2,5	7 x 2,5

1. Styrpanel
2. Datakabel
3. Aggregat
4. Kopplingsdosa (tillval)
5. Huvudströmbrytare
6. Belysning (tillval)
7. Ventilation (tillval)
8. Jordfelsbrytare
9. Säkring för elektroniskt kort (långsam)
10. Säkring för reläutgångar (keramisk, långsam)
11. Aggregatgivare (temperaturgivare)
12. Givare för luftfuktighet och temperatur
13. Kontakter för säkerhetsanordningar
    - X14: Fjärrstyrd aktiveringsbrytare på/av
    - X15: GND (gemensam)
    - X16: Säkerhets- eller dörrbrytare
14. K1 = ST1 Styrning av eluppvärming, max. 100 W (tillval, måste ha säkring om det används)
15. K2 = U = ST2
    K1+W+U1+U2 = Max. 3 680 W (L1)

Fig. 13:

SV

7.4. Anslutningsschema 230V 1N~

FX1104XC, CX1104XW, CX1104XWIP

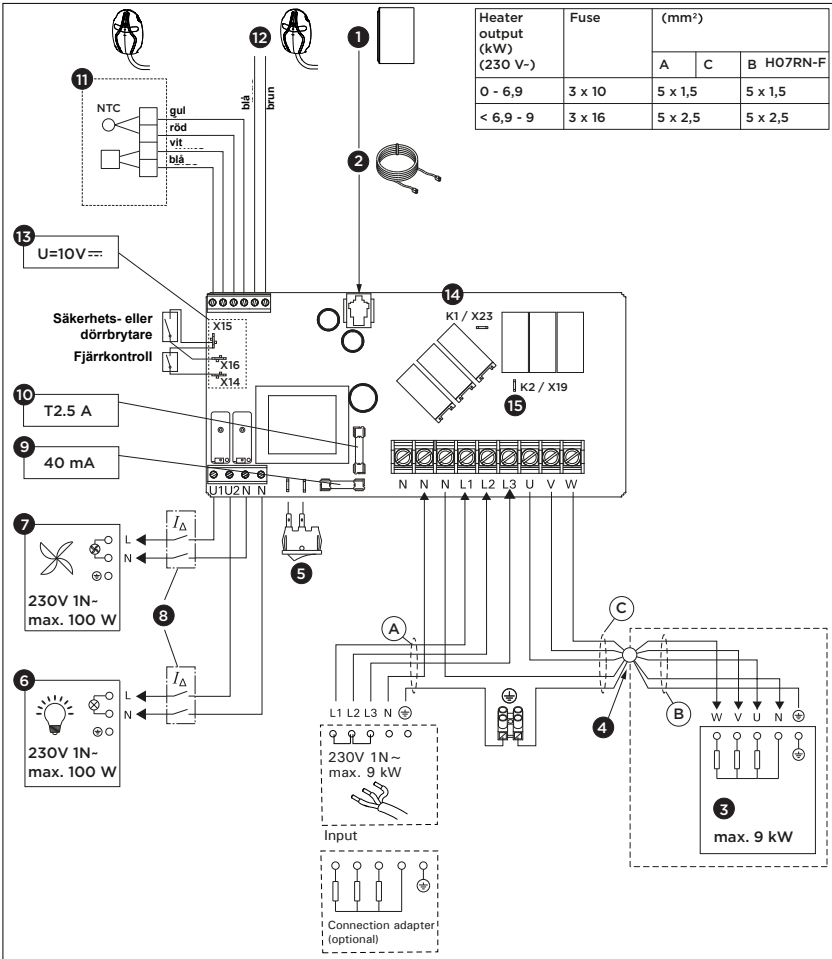

1. Styrpanel
2. Datakabel
3. Aggregat
4. Kopplingsdosa (tillval)
5. Huvudströmbrytare
6. Belysning (tillval)
7. Ventilation (tillval)
8. Jordfelsbrytare
9. Säkring för elektroniskt kort (långsam)
10. Säkring för reläutgångar (keramisk, långsam)
11. Aggregatgivare (temperaturgivare)
12. Lavgivare (tillval)
13. Kontakter för säkerhetsanordningar
    - X14: Fjärrstyrd aktiveringsbrytare på/av
    - X15: GND (gemensam)
    - X16: Säkerhets- eller dörrbrytare
14. K1 = ST1 Styrning av eluppvärming, max. 100 W (tillval, måste ha säkring om det används)
15. K2 = U = ST2
    K1+W+U1+U2 = Max. 3 680 W (L1)

Fig. 14:

8. Felsökning

Om ett fel uppstår kapas strömmen till aggregatet och styrpanelen visar ett felmeddelande E(nummer).Följande tabell beskriver möjliga fel och hur de kan åtgärdas. Om du behöver ytterligare hjälp, vänligen kontakta din leverantör eller använd länken till Vanliga frågor (FAQ).

	Beskrivning	*Orsak/åtgärd*
E1	Temperatursensorens mätkrets är bruten.	Kontrollera om det är något fel med de röda och gula kablarna till temperatursensoren och deras anslutningar.
E2	Temperaturgivarens mätkrets kortsluten.	Kontrollera om det är något fel med de röda och gula kablarna till temperatursensoren och deras anslutningar.
E3	Överhettningsskyddets mätkrets bruten.	Tryck på överhettningsskyddets återställningsknapp. Kontrollera om det är något fel med de blå och vita kablarna till temperatursensoren och deras anslutningar.
E5	Vattennivån är låg eller ånggeneratorns överhettningsskydd aktiverat. Varningslampan för vattennivå blinkar.	Fyll på vatten eller kontrollera vattentillförseln. Kontrollera ånggeneratorns eller kombiaggregatets överhettningsskydd.
E6	Fel på den valfria givarens komponent som mäter temperaturen	Kontrollera om det är något fel med de bruna och blåa kablarna till den valfria givaren och deras anslutningar.
E7 E8	Fel på fuktighetsgivarens komponent som mäter luftfuktighet	Kontrollera om det är något fel med de bruna och blåa kablarna till fuktighetsgivaren och deras anslutningar.
E9	Fel i anslutningen mellan styrpanelen och strömförsörjningsenheten.	Kontrollera kabeln och kontakterna.
	FENIX-styrpanel tänds inte	Slå på huvudströmbrytaren på strömförsörjningsenheten eller aggregatet. Kontrollera datakabeln och dess säkringar.
	FENIX-styrpanelkan inte ansluta	Se till att det WiFi-nätverk som ska anslutas är tillräckligt starkt. Nätverksnamnet får inte innehålla några specialtecken.

SV

	Beskrivning	*Orsak/åtgärd*
	WiFi-anslutningen avbryts under installationen	Namnet på WiFi-nätverket innehåller otillåtna tecken.
	Det går inte att ansluta eller WiFi-anslutningen avbryts under installationen	WiFi-modulen behöver tillgång till port 8883 (secure MQTT), som måste öppnas i brandväggen. Dessutom måste det finnas tillgång till NTP-servrar (Network Time Protocol). Kontrollera också att andra portar inte är blockerade, särskilt 443, 8443 och 8883.
	FENIX-styrpanelen stängs av under drift.	Kontrollera installationsförhållandena för att se om temperaturerna på styrpanelen eller strömförsörjningsenheten är för höga.
	WiFi är inte anslutet efter ett strömavbrott	Slå av och på strömförsörjningen till bastuns styrenhet.
	SAFE	Säkerhetsbrytarkretsen är öppen. Ta bort föremålet ovanpå säkerhetsbrytaren.
	dörr öppen	Dörrbrytarkretsen är öppen. Stäng dörren till bastun.
	rESt	Pausad
	rc on	Fjärrstyrning aktiverad

Återställa överhettningsskyddet till värmegivaren:
Aggregatgivaren (SP247M) innehåller en temperaturgivare och ett överhettningsskydd. Om temperaturen i givarens omgivning stiger för högt (135°C), stänger överhettningsskyddet av strömmen till aggregatet.

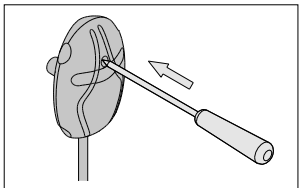

Fig. 15:

Säkringar:

Placeringen av säkringarna i strömförsörjningsenheten framgår av bild 11 och 12. Byt ut en säkring som har gått, mot en ny med samma värde.

Det finns säkringar för elektronikkort (40mA) och reläutgångar (T2,5A)

9. Underhåll

Enheten är underhållsfri. Uppdateringen sker automatiskt när enheten är ansluten till WiFi.

Rengör produkten med en lätt fuktad trasa. Använd endast vatten eller milda rengöringsmedel.

10. Avfallshantering



- Kassera förpackningsmaterialet i enlighet med gällande bestämmelser för avfallshantering.
- Använda enheter innehåller både återanvändbara material och farliga ämnen. Släng därför inte den använda enheten tillsammans med hushållsavfall, utan följ lokalt gällande bestämmelser.

11. Reservdelar

spareparts.harvia.com

12. Garantivillkor

www.harvia.com

Fenix 110/110C/170
Xenio 110/110C/170

Sauna kontaktori karp
Paigaldus- ja kasutusjuhend

HARVIA
Sauna & Spa

Let's sauna.

Toote nr.
FX1104XC
FX1104CXC
FX1704XC

Toote nr.
CX1104XW
CX1104XWIP
CX1104CXW
CX1104CXWIP
CX1704XW





ET

FX001XW

Juhtpaneel
Fenix

\+

Kontaktorkarp

CX001WIFI

Juhtpaneel
Xenio WiFi

\+

Kontaktorkarp

Sisukord

1. Sellest kasutusjuhendist 3

2. Oluline ohutusteave 3

2.1. Sihipärane kasutamine 4

2.2. Ohutusalane teave paigaldajale 4

2.3. Ohutusalane teave kasutajale 5

3. Toote kirjeldus 7

3.1. Komplekti kuulub 7

3.2. Toote funktsioonid 7

3.3. Paigaldusnäide 8

4. Tehnilised andmed 9

5. Paigaldamine 11

5.1. Sauna juhtimiskeskuse paigaldamine 11

5.2. Kerise anduri paigaldamine 12

5.3. Lava anduri paigaldamine 14

5.4. Ventilatsiooniavaga anduri paigaldamine 14

5.5. Ukseanduri paigaldamine 15

6. Elektriühendus 17

7. Elektriskeem 18

7.1. Elektriskeem 400 V 3 N~
FX1104XC, CX1104XW, CX1104XWIP 18

7.2. Elektriskeem 400 V 3 N~
FX1704XC, CX1704XW 19

7.3. Elektriskeem 400 V 3 N~
FX1104CXC, CX1104CXW, CX1104CXWIP 20

7.4. Elektriskeem 230 V 1 N~
FX1104XC, CX1104XW, CX1104XWIP 21

8. Veaotsing 22

9. Hooldus 24

10. Jäätmekäitlus 24

11. Varuosad 24

12. Garantiitingimused 24

1. Sellest kasutusjuhendist


Lugege kasutusjuhend ja hoiatused hoolikalt enne toote kasutamist läbi! Säilitage see edaspidiseks!

 +  + ... lugege ka kõigi kaasnevate seadmete juhiseid.

Hoiatuste ja sümbolite tähendus


HOIATUS!
Kui seda hoiatusteadet ei järgita, võivad tekkida tõsised või surmaga lõppevad vigastused.


ETTEVAATUST!!
Kui seda hoiatusteadet ei järgita, võivad tekkida kerged kehavigastused.

TÄHELEPANU!
See märksõna on hoiatus, et võib tekkida varaline kahju.


See sümbol tähistab näpunäiteid ja kasulikku teavet.


Ärge katke kinni

ET

2. Oluline ohutusteave

Harvia Fenix / Xenio juhtimiskeskused on valmistatud kehtivate ohutusnõuete järgi. Siiski võivad kasutamise käigus tekkida võimalikud ohud. Seepärast järgige järgmisi ohutusjuhiseid ja igas peatükis esitatud konkreetseid hoiatusi. Lisaks järgige ühendatud seadmete ohutusjuhiseid.

2.1. Sihipärane kasutamine

Juhtimiskeskus on mõeldud sauna ja elektrikerise funktsioonide juhtimiseks.
Keris on mõeldud leiliruumi kütmiseks leili võtmise temperatuurini.
Seda ei tohi kasutada ühelgi muul otstarbel.

Need sobivad nii era- kui ka ärikasutuseks mõeldud kabiinidele.

Juhtimiskeskus ei sobi kasutamiseks õues ilma kaaneta.

Vältida tuleb liigset kokkupuudet külma ja intensiivse päikesevalgusega. Kui on mehaaniliste kahjustuste oht on suurem, tuleb seadet selle eest kaitsta.

2.2. Ohutusalane teave paigaldajale

- Paigaldamist võib teostada ainult kvalifitseeritud elektrik või sarnase kvalifikatsiooniga isik.
- Enne hooldustöid tuleb seade alati vooluvõrgust lahti ühendada (näiteks paigaldamine, ühendamine, hooldamine)
- Enne seadme paigaldamist ja kasutamist veenduge, et tootel ei esine silmnähtavaid kahjustusi. Ärge kasutage kahjustustega toodet.
- Kohapeal peab olema paigaldatud täielikult lahtiühendatav ja ülepingekategooria III nõuetele vastav kõikidel poolustel põhinev eraldusseade.
- Seade tuleb paigaldada nii, et hoiatustekstid jääksid pärast paigaldamist selgesti näha.
- Kerise andur tuleb paigaldada nii, et sissevoolav õhk seda ei mõjutaks.

- Kasutage sauna kerise ja andurite ühendamiseks alati kuni 150 °C kuumakindlaid silikoonkaableid.
- Avalikes saunades, kus kerist kasutatakse ilma taimerita või pidevalt kauem, kui kerise taimer või tehaseseadetega juhtseade seda lubab, tuleb seadmel alati silm peal hoida.
- Järgige kasutatavate seadmete minimaalseid ohutuskaugusi (vt peatükk „4. Tehnilised andmed“ leheküljel 9).
- Järgige ka paigalduskohas kehtivaid eeskirju.
- Teie enda ohutuse tagamiseks konsulteerige tarnijaga probleemide korral, mida ei ole paigaldusjuhendis piisavalt üksikasjalikult selgitatud.

2.3. Ohutusalane teave kasutajale

- Järgige kasutatava sauna juhtimiskeskuse ja sauna kerise paigaldusjuhiseid.
- Leiliruum ja kerise ümbrus tuleb alati enne kerise uuesti sisselülitamist üle kontrollida.
- Leiliruum ja kerise ümbrus tuleb alati enne seadme viimist kaugjuhtimispuldi või eelajarežiimi nõutavale ooterežiimile üle kontrollida.
- Kõik hooldustööd, mis nõuavad erioskusi, peab läbi viima koolitatud spetsialist.
- Olge kuuma kerisega ettevaatlik. Kerisekivid ja metallosad võivad nahka põletada. Ärge kunagi puudutage kerist selle töötamise ajal.
- Ärge kunagi magage kuumas saunas.
- Ärge kasutage sauna riiete või rätikute kuivatamiseks, kuna need võivad põlema minna. Kõrge õhuniiskus võib kahjustada elektriseadmeid või põhjustada saunas hallituse teket.
- Konsulteerige oma arstiga mis tahes tervisega seotud piirangute kohta leilivõtmisel.

- Fenixi juhtimiskeskust ei tohi kasutada alla 8-aastased lapsed.
- Sauna juhtimiskeskust võivad kasutada üle 8-aastased lapsed, piiratud psühholoogiliste, sensoorsete või vaimsete võimetega isikud või kogemuste/teadmiste puudumisega isikud, kuid ainult juhul, kui:
  - nad on järelevalve all.
  - neile on näidatud, kuidas seadet ohutult kasutada, ja nad on teadlikud võimalikest ohtudest.
- Lapsed ei tohi sauna juhtimiskeskusega mängida.
- Alla 14-aastased lapsed võivad sauna juhtimiskeskust puhastada ainult siis, kui nad on järelevalve all.
- Tervise huvides ärge kasutage sauna alkoholi, ravimite või narkootikumide mõju all.
- Teie enda ohutuse tagamiseks konsulteerige tarnijaga probleemide korral, mida ei ole paigaldusjuhendis piisavalt üksikasjalikult selgitatud.

3. Toote kirjeldus

Kontrollige enne paigaldamist seadet nähtavate kahjustuste osas. Ärge kasutage kahjustustega toodet. Võtke ühendust oma tarnijaga, kui osad on kahjustatud või puudu.

3.1. Komplekti kuulub

1. Kontaktorkarp
2. Juhtpaneel Fenix / Xenio
3. Andmekaabel RJ10, 5 m
4. Integreeritud ülekuumenemiskaitsega kerise andur, kaabel 4 m, 4-pooluseline
5. Lava andur: Niiskus- ja temperatuuriandur, kaabel 4 m, 2-pooluseline, mudelitele FX1104CXC, CX1104CXW(IP)
6. Magnetiga ukseandur, kaabel 5 m, mudelitele FX...., CX1104XWIP, CX1104CXWIP
7. Paigaldusmaterjal
8. Paigaldusjuhised

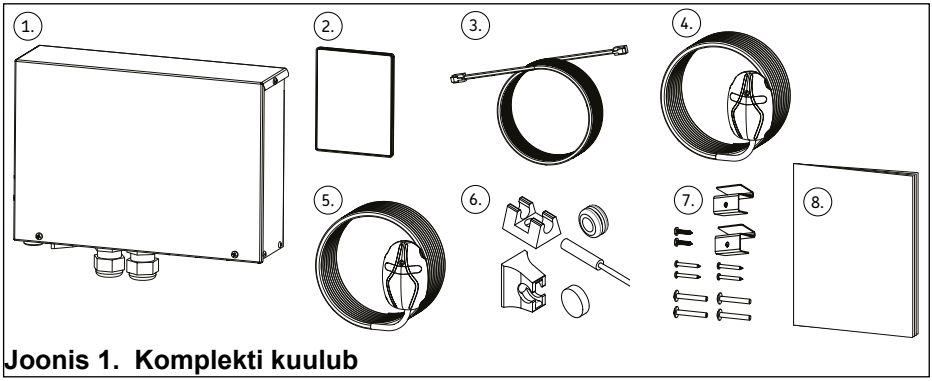

Joonis 1. Komplekti kuulub

ET

3.2. Toote funktsioonid

Harvia sauna juhtimiskeskuseid kasutatakse sauna ja sauna kerise funktsioonide juhtimiseks ja kontrollimiseks vastavalt tehnilistele andmetele.Juhtpaneeli saab kasutada ka lisaseadmete, näiteks leiliruumi valgustuse ja ventilatsiooni juhtimiseks.
Lisandite kontrollimise võime sõltub kontrollitava seadme ühendusomadustest. Seadmepõhist teavet leiate juhitava seadme kasutusjuhendist. Seda ei tohi kasutada ühelgi muul otstarbel.

Sauna juhtimiskeskuseid võib kasutada ainult sellise sauna kerise käitamiseks ja juhtimiseks, mis vastab standardi EN 60335-2-53 punktides 19.101 ja 19.102 kirjeldatud põlemiskatsetele. Kui keris ei vasta sellele nõudele, tuleb rakendada asjakohaseid ohutusabinõusid (nt ohutus- või ukselüliti).

Sauna juhtimiskeskuseid võib kasutada ainult 3 kütteahela juhtimiseks ja kontrollimiseks (vt „4. Tehnilised andmed“ leheküljel 9). Auruti maksimaalne võimsus on 3,6 kW.
Juhtimiskeskuse maksimaalset võimsust saab suurendada, kasutades lisavarustusena saadavat võimsuse laiendust.

Sauna juhtimiskeskus reguleerib leiliruumi temperatuuri andurite poolt antud teabe alusel. Kerise andur sisaldab temperatuuriandurit ja ülekuumenemiskaitset. Seetõttu veenduge, et andur on õigesti paigutatud (vt „5.2. Kerise anduri paigaldamine“ leheküljel 12).

Tagage saunakabiini piisav ventilatsioon - õhuvahetus peaks toimuma kuus korda tunnis (vt : „Joonis 5. õhuventilatsioon“ leheküljel 12).

Fenixi juhtpaneeli saab ühendada MyHarvia rakendusega. Näiteks saate rakenduse abil igal pool ja igal ajal kuvada sauna kerise olekut, leiliruumi temperatuuri ja järelejäänud kütteaega.

MyHarvia rakenduse kasutamiseks on vaja head Wifi-ühendust.

3.3. Paigaldusnäide

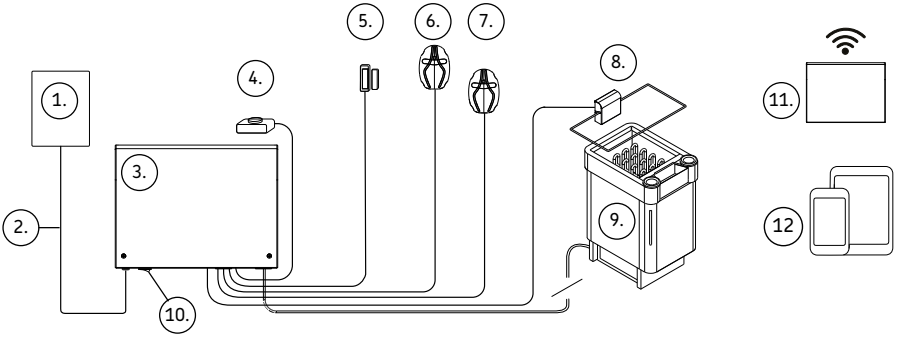

1. Juhtpaneel Fenix / Xenio
2. Andmekaabel
3. Kontaktorkarp
4. Kauglüliti *
5. Ukseandur mudelitele FX....,
   CX1104XWIP, CX1104CXWIP
6. Kerise andur
7. Lava andur:
   Niiskus- ja temperatuuriandurmudelitele FX1104CXW, CX1104CXW(IP)
8. Ohutuslüliti *
9. Keris
10. Pealüliti sees/väljas
11. WiFi ruuter *
12. Mobiilseade + MyHarvia *

* valikuline

Joonis 2. Paigaldusnäide

4. Tehnilised andmed

Mudel		**FX1104XC** **CX1104XW** **CX1104XWIP**	**FX1104CXC** **CX1104CXW** **CX1104CXWIP**	**FX1704XC** **CX1704XW**
Toitepinge [V]		400 V / 415 V 3 N~	400 V / 415 V 3 N~	400 V / 415 V 3 N~
Sagedus [Hz]		50 / 60	50 / 60	50 / 60
Maksimaalne võimsus [kW]		11 (3 x 3,6)	11 (3 x 3,6)	17 (3 x 5,6)
Maksimaalne auruti võimsus [kW]		-	3,6	-
Kaitseklass		IPX5	IPX5	IPX3
Maksimaalne sulavkaitse (400 V / 415 V 3 N~) [A]		3 x 16	3 x 16	3 x 25
Min. toitejuhe [mm²]		5 x 1,5	5 x 1,5	5 x 2,5
Mass (kg)		1,8	1,8	1,8
Hoiustamistemperatuur [°C]		0 - +50	0 - +50	0 - +50
Keskkonnatemperatuur [°C]		-10 - +70	-10 - +70	-10 - +70
Mõõdud [mm]	Kõrgus	275	275	275
	Laius	205	205	205
	Pikkus	80	80	80
Toote minimaalne ruumivajadus [mm]		300 x 350	300 x 350	300 x 350
Paigalduse tüüp		Seinapealne	Seinapealne	Seinapealne
Paigaldamine sauna		jah	jah	ei
Paigalduspinna temperatuur [°C]		max. 70	max. 70	max. 70
Kontaktori karbi paigalduskõrgus saunas [mm]		max. 400	max. 400	-
Kaugus kerisest saunas [mm]		min. 1000	min. 1000	-
Temperatuuri seadistusvahemik [°C]		40 - 110	40 - 110	40 - 110
Auruti seadistusvahemik [%]		-	0 - 100	-

ET

Mudel	**FX1104XC CX1104XW CX1104XWIP**	**FX1104CXC CX1104CXW CX1104CXWIP**	**FX1704XC CX1704XW**
Kerise anduri tüüp	SP247M	SP247M	SP247M
Lava anduri tüüp	valikuline	SP325M	valikuline
Anduri kaabli maksimaalne pikkus [m]	10.	10.	10.
Anduri mõõtmed [mm]	51 x 73 x 27	51 x 73 x 27	51 x 73 x 27
Andmekaabel juhtimiskeskusesse 5 m	SP311	SP311	SP311
Valgus (230 V AC 1N) [W] *	max. 100	max. 100	max. 100
Ventilaator (230 V AC 1N) [W]	max. 100	max. 100	max. 100

*** TÄHELEPANU! -** ***Seadme kahjustused***

Ärge ühendage/kasutage LED-i, mis nõuab muundurit. Muundurid kahjustavad valgusväljundit.

Ukseanduri tehnilised andmed	
Kasutuskoha temperatuur	-20 - +85 °C
Õhuniiskus	max 99 rH
Ukseanduri mõõtmed	Ø 6 × 32 mm
Ukseanduri ühenduskaabel	5 m - 2 x 0,14 mm²
Lülituskaugus	23 mm eesmised / 20 mm külgmised
Andurihoidiku mõõtmed	20 × 15 × 10 mm
Magneti mõõtmed	Ø 10 × 3 mm
Magnetihoidiku mõõtmed	8 × 12 × 15 mm

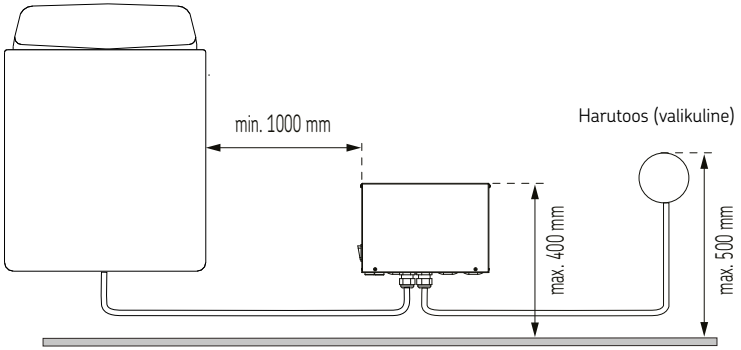

Joonis 3. Kontaktori karbi positsioneerimine

5. Paigaldamine

5.1. Sauna juhtimiskeskuse paigaldamine

TÄHELEPANU! - *Seadme kahjustused*
Ärge paigaldage kontaktori karpi seina sisse, kuna see võib põhjustada seadme sisekomponentide liigset kuumenemist.

Paigaldage kontaktori karp kuivale alale väljaspool sauna või leiliruumi võimalikult jahedasse ja kuiva kohta. Järgige nõutavaid minimaalseid ja maksimaalseid kaugusi (vt Joonis 3). Kinnitage kontaktori karp seinale.

Pange tähele, et sauna juhtimiskeskuseid CX1104XW, CX1104CXW, FX1704XC, CX1704XW saab paigaldada ainult kabiinist väljapoole (IPX3).

Sauna juhtimiskeskused FX1104XC, FX1104CXC, CX1104XWIP, CX1104CXWIP on IPX5 kaitseklassiga, seega saab neid paigaldada nii kabiini sisse kui ka väljapoole. Pange tähele ka „4. Tehnilised andmed“ leheküljel 9.

TÄHELEPANU! - *Seadme kahjustused*
Kaabli tihendid peavad olema suunatud ülespoole! Pärast ühendamistööde lõpetamist pingutage kaabliotsakute kruvikorgid kinni, et saavutada korralik tihendus.

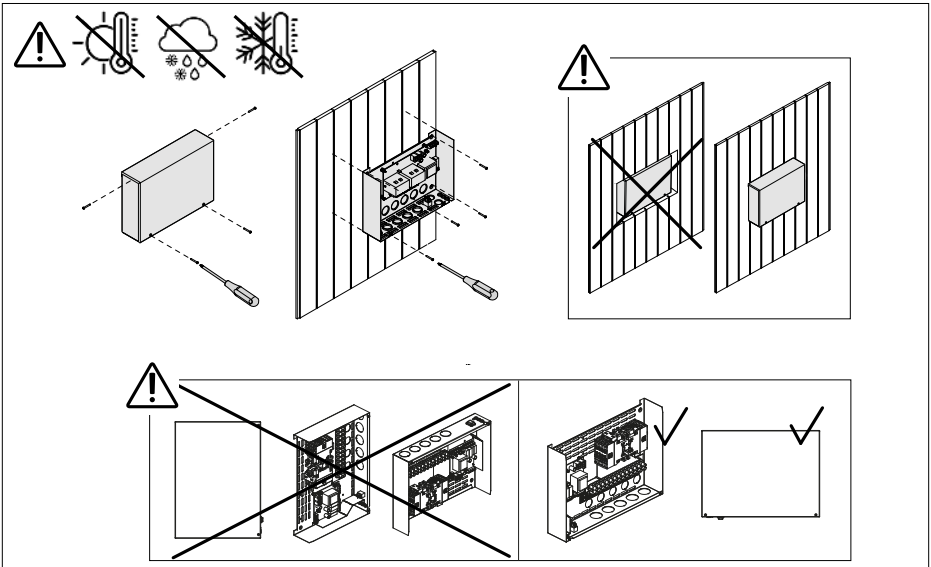

Joonis 4. Kontaktori karbi paigaldamine

5.2. Kerise anduri paigaldamine

Kontrollige alati temperatuurianduri õiget asukohta kerise paigaldusjuhistest.

Kui temperatuuriandur tarnitakse koos kerisega, kasutage seda andurit ja paigaldage see vastavalt kerise paigaldusjuhistele. Kasutada võib ka juhtimiskeskusega kaasasolevat temperatuuriandurit.

TÄHELEPANU! - *Häired võivad kahjustada signaali edastamist*
Anduri kaabel tuleb paigaldada eraldi muudest toitekaablitest ja kontrolljuhtmetest.

Seinale kinnitatavad kerised („Joonis 6“ leheküljel 13)

- Kinnitage temperatuuriandur kerise kohale seina peale, piki vertikaalset keskjoont, mis jookseb paralleelselt kerise külgedega, umbes 100 mm kaugusele laest.

Põrandakerised („Joonis 7“ leheküljel 13)

- 1. võimalus. Kinnitage temperatuuriandur kerise kohale seina peale, piki vertikaalset keskjoont, mis jookseb paralleelselt kerise külgedega, umbes 100 mm kaugusele laest.
- 2. võimalus. Kinnitage temperatuuriandur lakke kerise kohale, umbes 200 mm kaugusele kerise külje vertikaalsest keskjoonest.

Eraldi auruti puhul tuleb jälgida, et temperatuuriandur ei oleks paigaldatud piirkonda, mida aur mõjutab.

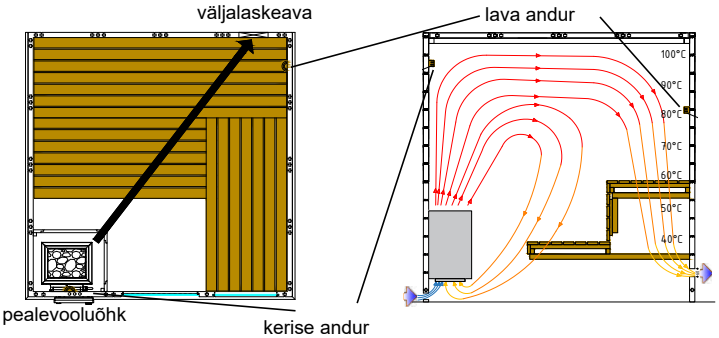

Joonis 5. õhuventilatsioon

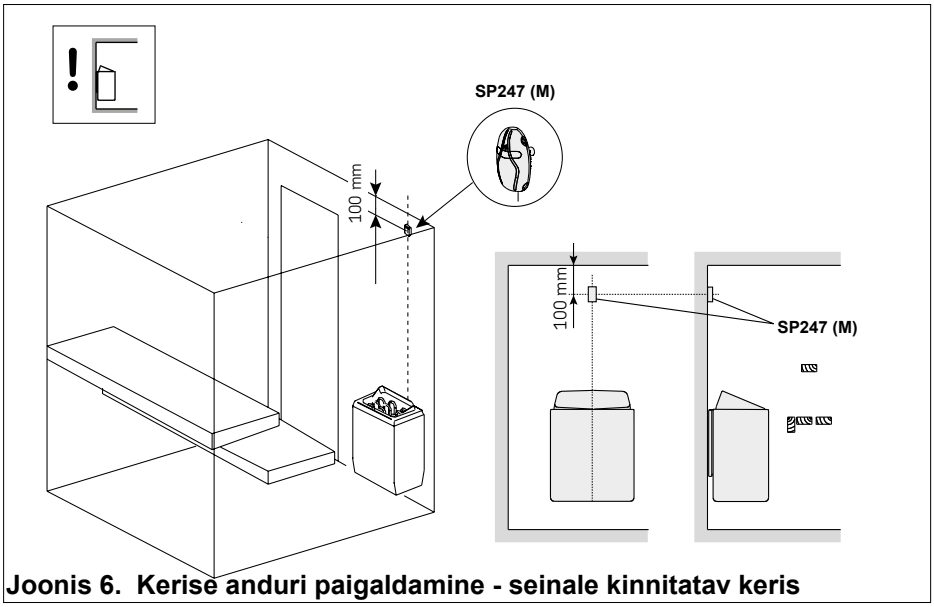

Joonis 6. Kerise anduri paigaldamine - seinale kinnitatav keris

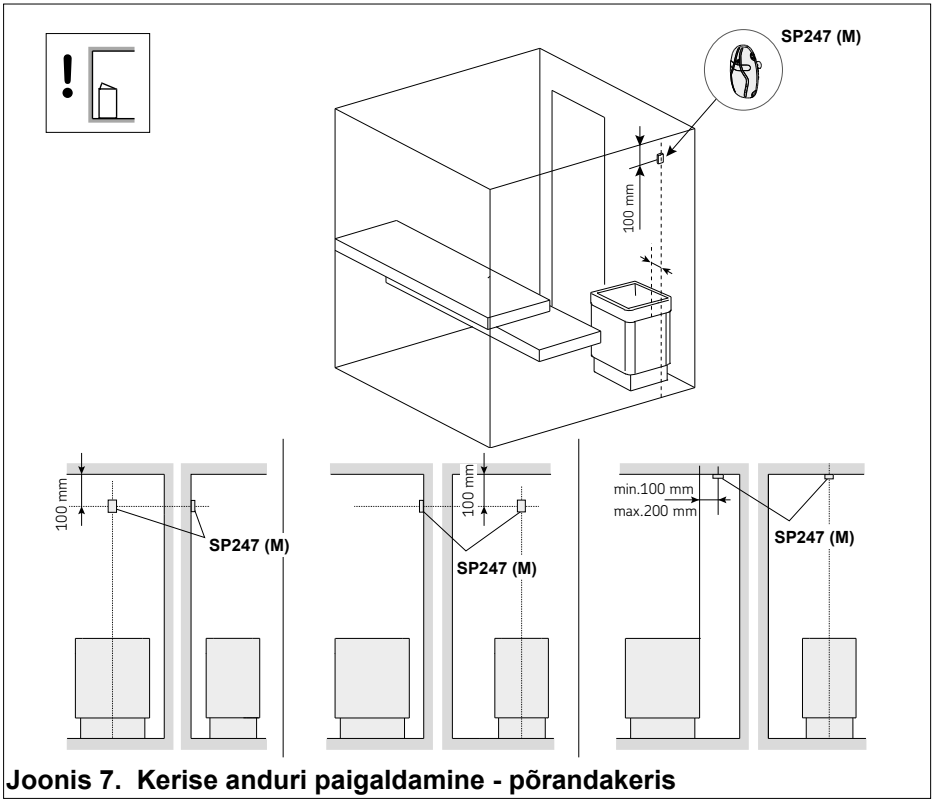

Joonis 7. Kerise anduri paigaldamine - põrandakeris

ET

5.3. Lava anduri paigaldamine

Kinnitage niiskusandur kerisest võimalikult kaugele seinale ja umbes 500–700 mm kaugusele laest.

TÄHELEPANU! - ***Häired võivad kahjustada signaali edastamist***

Anduri kaabel tuleb paigaldada eraldi muudest toitekaablitest ja kontrolljuhtmetest.

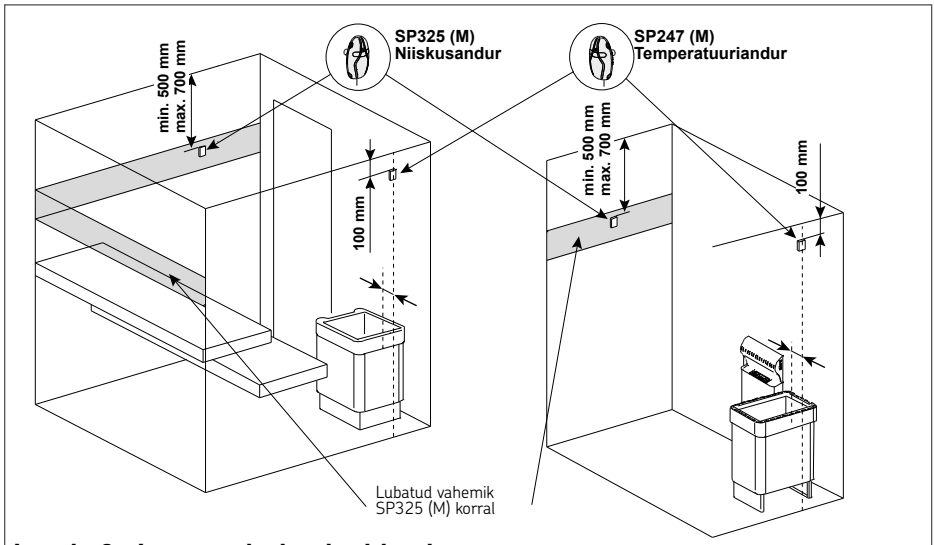

Joonis 8. Lava anduri paigaldamine

5.4. Ventilatsiooniavaga anduri paigaldamine

Ärge paigaldage temperatuuriandurit mitmesuunalisele ventilatsiooniavale lähemale kui 1000 mm või andurist eemale suunatud ventilatsiooniavale lähemale kui 500 mm. Ventilatsiooniava lähedal olev õhuvool jahutab anduri maha, mis annab juhtimiskeskusele edasi ebatäpseid temperatuurinäitusid. Selle tagajärjel võib keris üle kuumeneda.

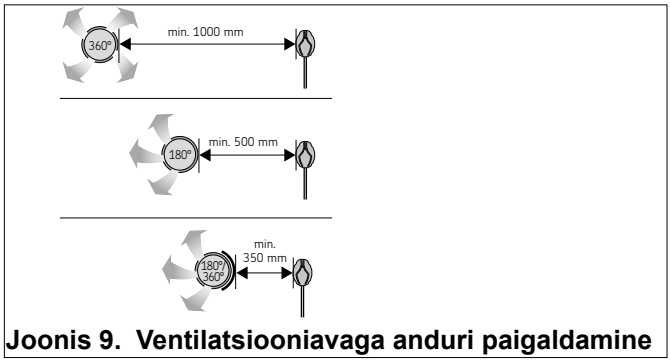

Joonis 9. Ventilatsiooniavaga anduri paigaldamine

5.5. Ukseanduri paigaldamine

Anduri paigaldamine ukseraamile

- Kinnitage andurihoidik ukseraamile, kasutades kas kruvi (joonis 10A) või kahepoolset teipi (joonis 10B).
- Paigaldage andur hoidikusse (joonis 10C).
- Märkus! Kui ukseraam on lehtmetallist ja selle taga on anduri jaoks ruumi, saab anduri kinnitada ka kaitserõnga abil (joonis 10D). Kasutage 8 mm puuriotsakut.

Magneti kinnitamine ukse külge

- Kinnitage magnetihoidik ukse külge, kasutades kas kruvi (joonis 10E) või kahepoolset teipi (joonis 10F).
- Vajutage magnet oma kohale hoidikus (joonis 10G).
- Magneti saab uksele kinnitada ka ainult kahepoolset teipi kasutades (joonis 10H).

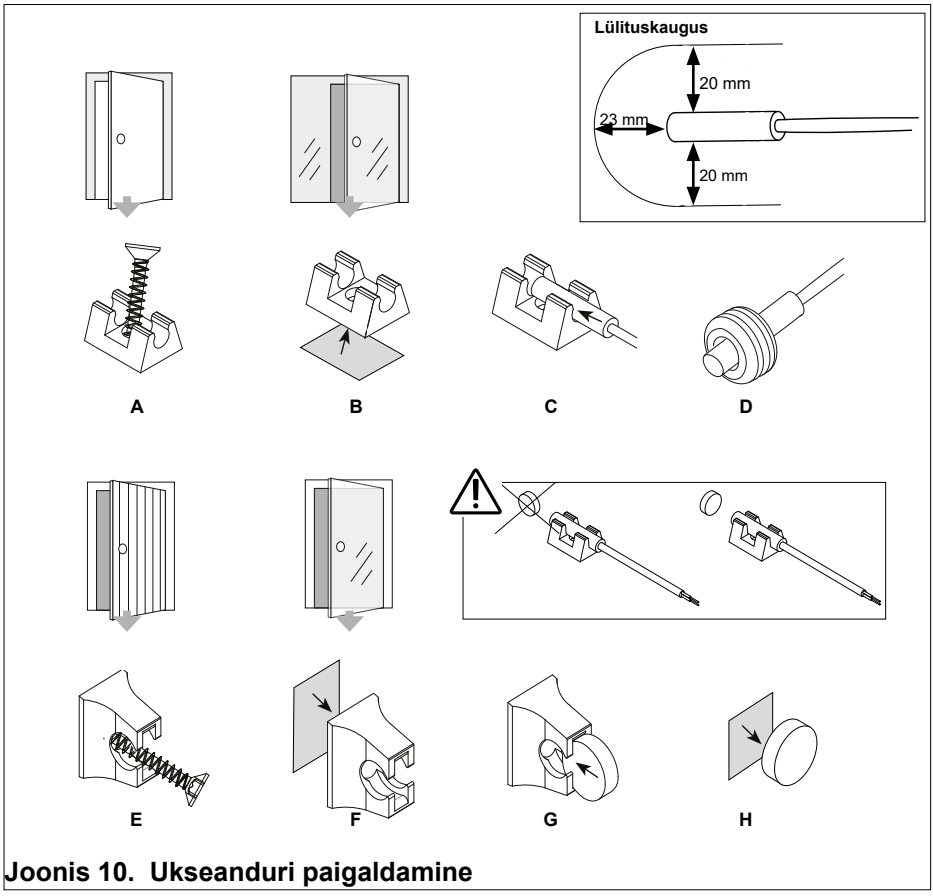

Joonis 10. Ukseanduri paigaldamine

6. Elektriühendus

Juhtimiskeskust tohib elektrivõrku ühendada ainult volitatud elukutseline elektrik, kes peab sealjuures järgima kehtivaid eeskirju.

Palun arvestage, et garantiinõude korral tuleb esitada tööd teostanud elektriku arve koopia.

Sauna juhtimiskeskusega tohib töötada ainult siis, kui vool on välja lülitatud.

Elektrikilbi jaoks peab olema kindel ühendus.

Kohapeal peab olema paigaldatud täielikult lahtiühendatav ja ülepingekategooria III nõuetele vastav kõikidel poolustel põhinev eraldusseade.

Kaabli tihendid peavad olema suunatud allapoole! Pärast ühendamistööde lõpetamist pingutage kaabliotsakute kruvikorgid kinni, et saavutada korralik tihendus.

Ühendage kaablid klemmiribadega vastavalt elektriskeemidele, vt joonised 11,12, 13 või 14. Järgige ka iga seadme paigaldusjuhiseid.

TÄHELEPANU! - ***Häired võivad kahjustada signaali edastamist***
Anduri kaabel tuleb paigaldada eraldi muudest toitekaablitest ja kontrolljuhtmetest.

Kombineeritud kerise või eraldi auruti kasutamine(FX1104CXC, CX1104CXWIP, CX1104CXW).
Ühendage juhtmed klemmidele W1 (faas) ja P (vee tühjendamise märguanne).

Ukseanduri/ohutuslüliti kasutamine.
Ühendage juhtmed pistiku kontaktide X15 ja X16 külge.

Kaugkäivituse kasutamine.
Ühendage juhtmed pistiku kontaktide X14 ja X15 külge.

Toitepikenduse kasutamine.
Toitepikendus sisaldab üksikasjalikku paigaldusjuhendit. Seda juhitakse pistiku kontaktide K1=ST1 ja K2=ST2 abi.

Välise seadme juhtimine (nt elektrikeris, Autodose dosaator)
Kontaktori karbi klemmidega K1 ja K2 saab juhtida ka näiteks elektrikütet. Kui keris lülitatakse juhtimiskeskusest sisse, tekib pinge klemmil K1. Kui kütteelemendid rakenduvad, tekib klemmil K2 pinge. Neid signaale saab kasutada kütte väljalülitamise suunamiseks.

7. Elektriskeem

7.1. Elektriskeem 400 V 3 N~
FX1104XC, CX1104XW, CX1104XWIP

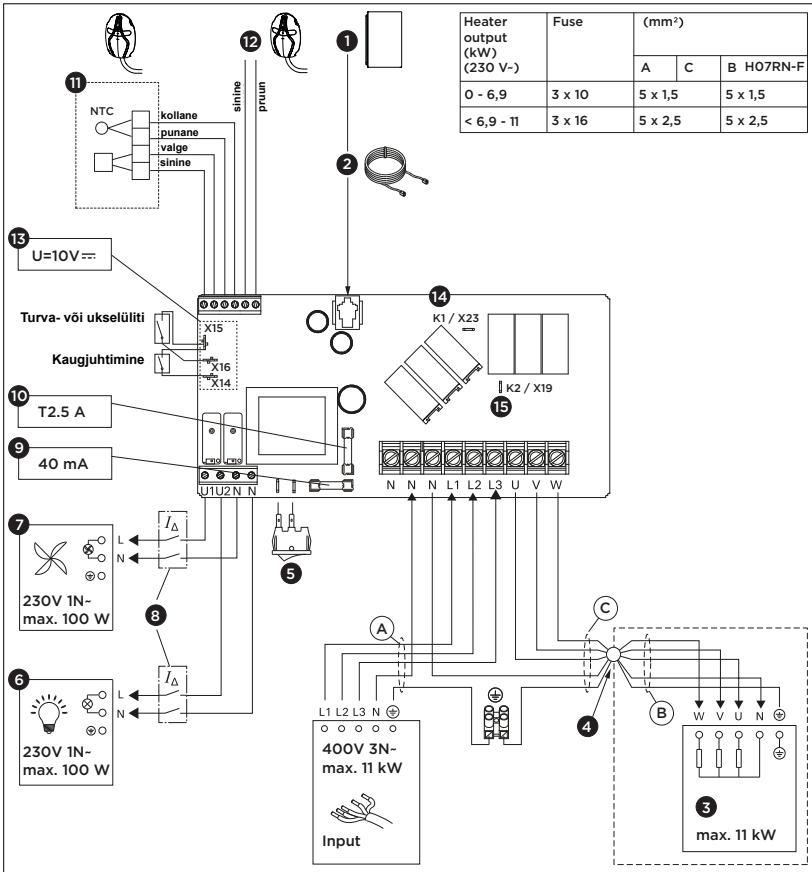

Heater output (kW) (230 V~)	Fuse	(mm²)		
		A	C	B H07RN-F
0 - 6,9	3 x 10	5 x 1,5		5 x 1,5
< 6,9 - 11	3 x 16	5 x 2,5		5 x 2,5

1. Juhtpaneel
2. Andmekaabel
3. Keris
4. Harutoos (valikuline)
5. Pealüliti
6. Valgustus (valikuline)
7. Ventilaator (valikuline)
8. Lekkevoolukaitse
9. Elektroonika trükiplaadi sulavkaitse (aeglane)
10. Releeväljundite sulavkaitse (keraamiline, aeglane)
11. Kerise andur (temperatuuriandur)
12. Lava andur (valikuline)
13. Kontaktid turvaseadmetele
    - X14: kaugjuhtimise aktiveerimislüliti sees/väljas
    - X15: GND (ühine)
    - X16: turva- või ukselüliti
14. K1 = ST1 elektrikütte juhtimine max. 100 W (valikuline, peab olema sulavkaitsmega, kui seda kasutatakse)
15. K2 = U= ST2
    K1+W+U1+U2 = max 3680 W (L1)

Joonis 11.

ET

7.2. Elektriskeem 400 V 3 N~
FX1704XC, CX1704XW

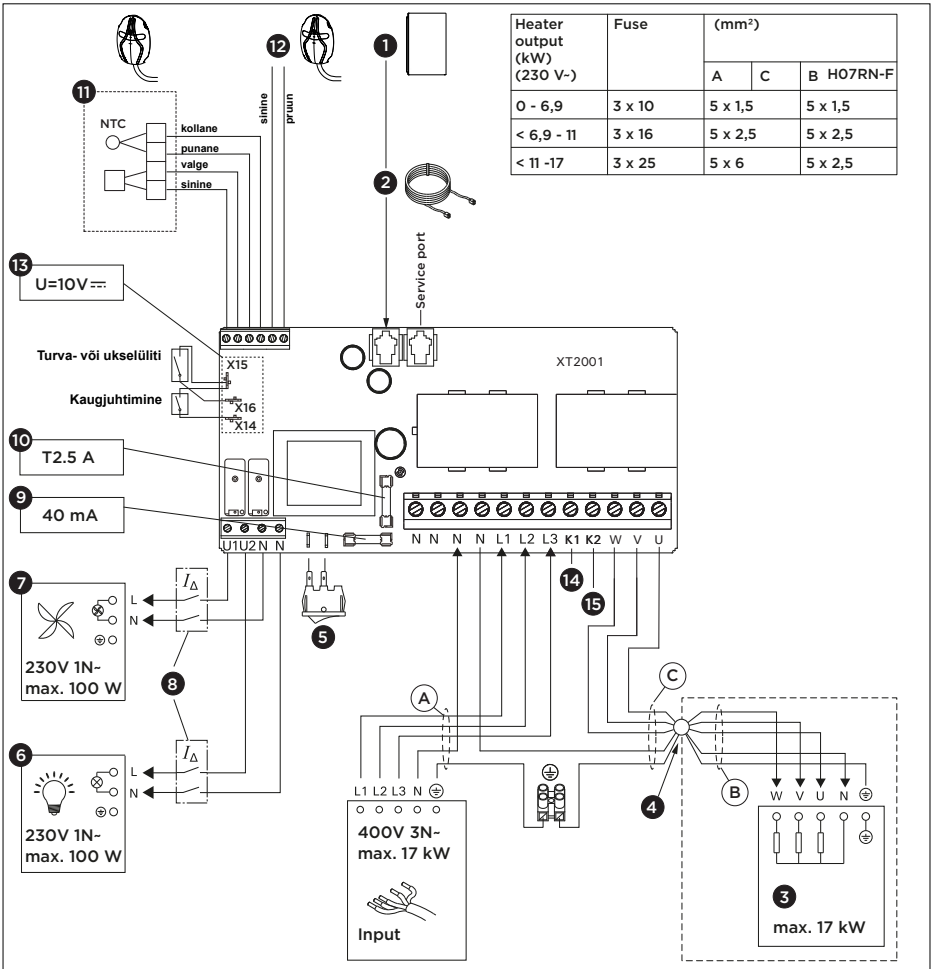

Heater output (kW) (230 V~)	Fuse	(mm²)		
		A	C	B H07RN-F
0 - 6,9	3 x 10	5 x 1,5		5 x 1,5
< 6,9 - 11	3 x 16	5 x 2,5		5 x 2,5
< 11 -17	3 x 25	5 x 6		5 x 2,5

1. Juhtpaneel
2. Andmekaabel
3. Keris
4. Harutoos (valikuline)
5. Pealüliti
6. Valgustus (valikuline)
7. Ventilaator (valikuline)
8. Lekkevoolukaitse
9. Elektroonika trükiplaadi sulavkaitse (aeglane)
10. Releeväljundite sulavkaitse (keraamiline, aeglane)
11. Kerise andur (temperatuuriandur)
12. Lava andur (valikuline)
13. Kontaktid turvaseadmetele
    - X14: kaugjuhtimise aktiveerimislüliti sees/väljas
    - X15: GND (ühine)
    - X16: turva- või ukselüliti
14. K1 = ST1 elektrikütte juhtimine max. 100 W (valikuline, peab olema sulavkaitsmega, kui seda kasutatakse)
15. K2 = U= ST2
    K1+K2+W = max 5670 W (L3)

Joonis 12.

7.3. Elektriskeem 400 V 3 N~
FX1104CXC, CX1104CXW, CX1104CXWIP

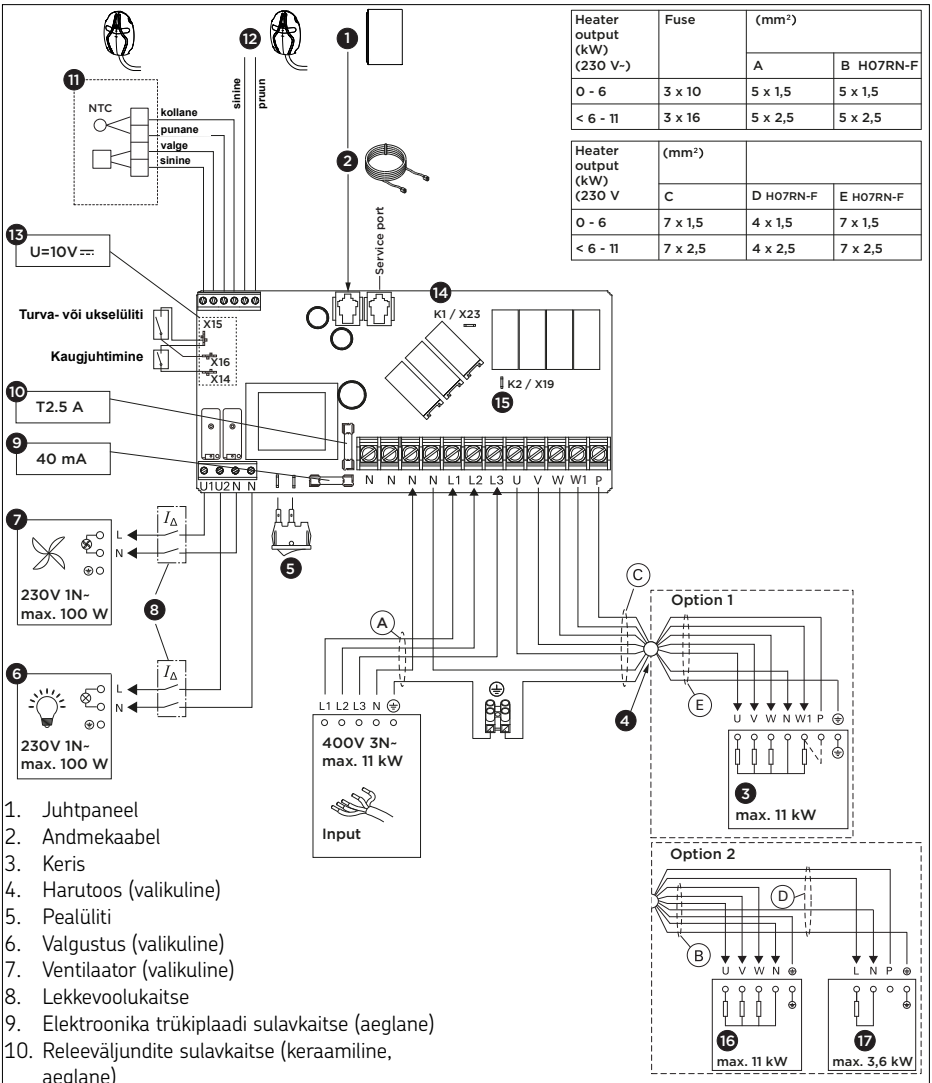

Heater output (kW) (230 V~)	Fuse	(mm²)	
		A	B H07RN-F
0 - 6	3 x 10	5 x 1,5	5 x 1,5
< 6 - 11	3 x 16	5 x 2,5	5 x 2,5

Heater output (kW) (230 V	(mm²)		
	C	D H07RN-F	E H07RN-F
0 - 6	7 x 1,5	4 x 1,5	7 x 1,5
< 6 - 11	7 x 2,5	4 x 2,5	7 x 2,5

1. Juhtpaneel
2. Andmekaabel
3. Keris
4. Harutoos (valikuline)
5. Pealüliti
6. Valgustus (valikuline)
7. Ventilaator (valikuline)
8. Lekkevoolukaitse
9. Elektroonika trükiplaadi sulavkaitse (aeglane)
10. Releeväljundite sulavkaitse (keraamiline, aeglane)
11. Kerise andur (temperatuuriandur)
12. Niiskus- ja temperatuuriandur
13. Kontaktid turvaseadmetele
    - X14: kaugjuhtimise aktiveerimislüliti sees/väljas
    - X15: GND (ühine)
    - X16: turva- või ukselüliti
14. K1 = ST1 elektrikütte juhtimine max. 100 W (valikuline, peab olema sulavkaitsmega, kui seda kasutatakse)
15. K2 = U= ST2
    K1+W+U1+U2 = max 3680 W (L1)

Joonis 13.

ET

7.4. Elektriskeem 230 V 1 N~

FX1104XC, CX1104XW, CX1104XWIP

Heater output (kW) (230 V~)	Fuse	(mm²)		
		A	C	B H07RN-F
0 - 6,9	3 x 10	5 x 1,5		5 x 1,5
< 6,9 - 9	3 x 16	5 x 2,5		5 x 2,5

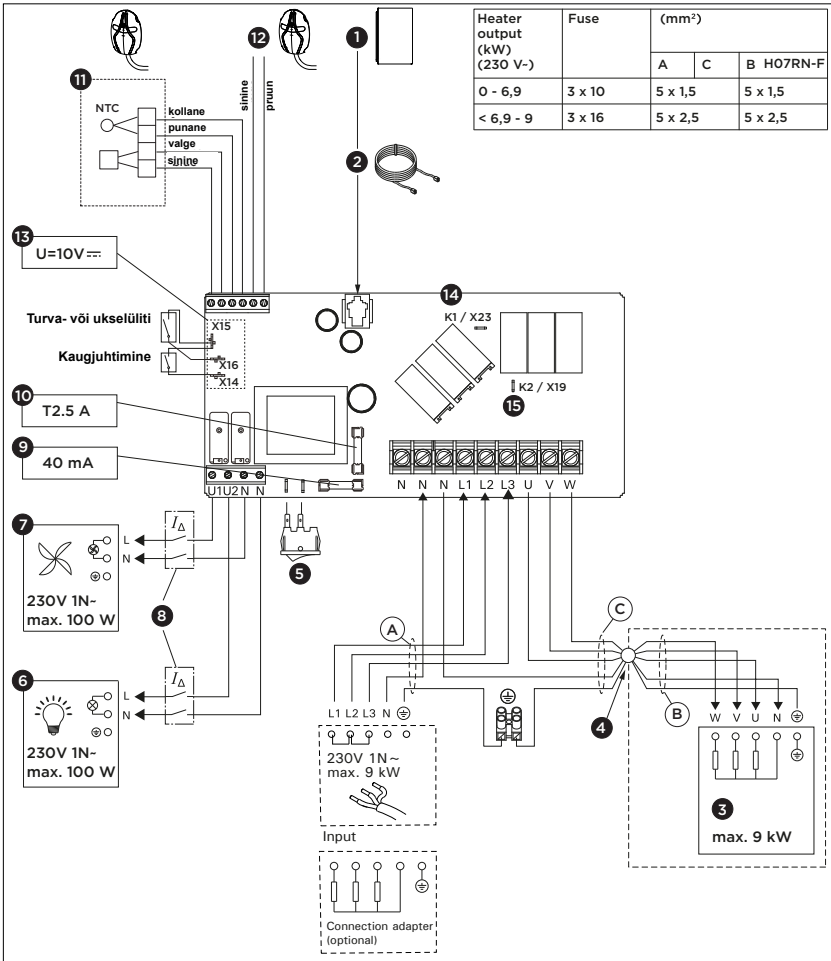

1. Juhtpaneel
2. Andmekaabel
3. Keris
4. Harutoos (valikuline)
5. Pealüliti
6. Valgustus (valikuline)
7. Ventilaator (valikuline)
8. Lekkevoolukaitse
9. Elektroonika trükiplaadi sulavkaitse (aeglane)
10. Releeväljundite sulavkaitse (keraamiline, aeglane)
11. Kerise andur (temperatuuriandur)
12. Lava andur (valikuline)
13. Kontaktid turvaseadmetele
    - X14: kaugjuhtimise aktiveerimislüliti sees/väljas
    - X15: GND (ühine)
    - X16: turva- või ukselüliti
14. K1 = ST1 elektrikütte juhtimine max. 100 W (valikuline, peab olema sulavkaitsmega, kui seda kasutatakse)
15. K2 = U= ST2
    K1+W+U1+U2 = max 3680 W (L1)

Joonis 14.

8. Veaotsing

Vea korral lülitub kerise toide välja ja juhtpaneelil kuvatakse veateade E(number).Alljärgnevas tabelis on kirjeldatud võimalikke veateateid ja kuidas neid parandada. Kui veateade uuesti kuvatakse, võtke ühendust oma tarnijaga või kasutage linki Korduma kippuvad küsimused (KKK).

	Kirjeldus	*Põhjus/parandamine*
E1	Temperatuurianduri mõõteahel on katki.	Kontrollige temperatuurianduri punast ja kollast juhet ning nende ühendusi vigade suhtes.
E2	Temperatuurianduri mõõteahelas on lühis.	Kontrollige temperatuurianduri punast ja kollast juhet ning nende ühendusi vigade suhtes.
E3	Ülekuumenemiskaitse mõõteahel on katki.	Vajutage ülekuumenemiskaitse lähtestamisnuppu. Kontrollige temperatuurianduri sinist ja valget juhet ning nende ühendusi vigade suhtes.
E5	Veetase on madal või auruti ülekuumenemiskaitse on sisse lülitatud. Veetaseme hoiatustuli vilgub.	Lisage vett või kontrollige veevarustust. Kontrollige auruti või kombineeritud kerise ülekuumenemiskaitset.
E6	Valikulise anduri temperatuuri mõõtmise komponendi rike	Kontrollige valikulise anduri pruuni ja sinist juhet ning nende ühendusi rikete osas.
E7 E8	Niiskusanduri niiskuse mõõtmise komponendi rike	Kontrollige niiskusanduri pruuni ja sinist juhet ja nende ühendusi rikete osas.
E9	Juhtpaneeli ja kontaktorkarbi vahelise ühenduse rike.	Kontrollige kaablit ja klemme.
	FENIXi juhtpaneel ei sütti	Lülitage kontaktori karbi või kerise pealüliti sisse. Kontrollige andmekaablit ja kaitsmeid.
	FENIXi juhtpaneel ei saa ühendust	Veenduge, et ühendatav WiFi-võrk on piisavalt tugev. Võrgu nimi ei tohi sisaldada erimärke.

ET

	Kirjeldus	*Põhjus/parandamine*
	WiFi-ühendus katkeb seadistamise ajal	WiFi-võrgu nimi sisaldab keelatud sümboleid.
	Ei saa ühendust või WiFi-ühendus katkeb seadistamise ajal	WiFi-moodul nõuab juurdepääsu pordile 8883 (turvaline MQTT), mis tuleb tulemüüris avada. Lisaks peab olema juurdepääs võrgu ajaprotokolli (NTP) serveritele. Kontrollige ka, et teised pordid ei oleks blokeeritud, eriti 443, 8443 ja 8883..
	FENIXi juhtpaneel lülitub töö ajal välja.	Kontrollige paigaldustingimusi, et näha, kas juhtpaneeli või kontaktori karbi temperatuur on liiga kõrge.
	WiFi ei ole pärast voolukatkestust ühendatud	Lülitage sauna juhtimiskeskuse toide välja ja sisse.
	SAFE	Turvalüliti vooluahel on avatud. Eemaldage ese turvalüliti pealt.
	uks avatud	Ukselüliti vooluahel on avatud. Sulgege leiliruumi uks.
	rESt	Pausi aeg aktiivne
	rc on	Kaugjuhtimine aktiveeritud

Kerise anduri ülekuumenemiskaitse lähtestamine.
Kerise andur (SP247M) sisaldab temperatuuriandurit ja ülekuumenemiskaitset. Kui anduri keskkonna temperatuur tõuseb liiga kõrgeks (135°C), katkestab ülekuumenemiskaitse kerise toite.

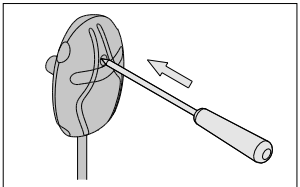

Joonis 15.

Kaitsmed:

kaitsmete asukohta kontaktori karbis on näidatud joonistel 11 ja 12.
Asendage läbipõlenud sulavkaitse uue sama väärtusega sulavkaitsmega.

Elektroonika trükiplaadil (40 mA) ja releeväljunditel (T2.5A) on kaitsmed.

9. Hooldus

Seade on hooldusvaba. Uuendamine toimub automaatselt, kui seade on ühendatud WiFi-ühendusega.

Puhastage toodet kergelt niiske lapiga. Kasutage ainult vett või õrnatoimelisi puhastusvahendeid.

10. Jäätmekäitlus



- Visake pakendimaterjalid vastavalt kehtivatele jäätmekäitlusnormidele ära.
- Kasutatud seadmed sisaldavad nii korduskasutatavaid materjale kui ka ohtlikke aineid. Seetõttu ärge visake kasutatud seadet olmejäätmete hulka, vaid tehke seda vastavalt kohalikele eeskirjadele.

11. Varuosad

spareparts.harvia.com

12. Garantiitingimused

www.harvia.com

Fenix 110/110C/170
Xenio 110/110C/170

Szauna tápegység
Telepítési és használati útmutató

HARVIA
Sauna & Spa

Let's sauna.

Tételszám
FX1104XC
FX1104CXC
FX1704XC



FX001XW

Fenix vezérlő-panel + Tápegység

Tételszám
CX1104XW
CX1104XWIP
CX1104CXW
CX1104CXWIP
CX1704XW



CX001WIFI

Xenio WiFi vezérlőpanel + Tápegység

HU

Tartalomjegyzék

1. A kezelési utasításról 3

2. Fontos információk az Ön biztonsága érdekében 3

2.1. Rendeltetésszerű felhasználás 4

2.2. Biztonsági információk a telepítést végző számára 4

2.3. Biztonsági információk a felhasználó számára 5

3. Termékleírás 7

3.1. Kiszállított részegységek 7

3.2. Termékfunkciók 7

3.3. Telepítési példa 8

4. Műszaki adatok 9

5. Telepítés 11

5.1. Szaunavezérlő egység telepítése 11

5.2. A fűtésérzékelő telepítése 12

5.3. Padba épített érzékelő beszerelése 14

5.4. Érzékelő telepítése szellőzőnyílás közelében 14

5.5. Ajtóra szerelt érzékelő telepítése 15

6. Elektromos csatlakoztatás 17

7. Kapcsolási rajz 18

7.1. Kapcsolási rajz 400V 3N~
FX1104XC, CX1104XW, CX1104XWIP 18

7.2. Kapcsolási rajz 400V 3N~
FX1704XC, CX1704XW 19

7.3. Kapcsolási rajz 400V 3N~
FX1104CXC, CX1104CXW, CX1104CXWIP 20

7.4. Kapcsolási rajz 230V 1N~
FX1104XC, CX1104XW, CX1104XWIP 21

8. Hibaelhárítás 22

9. Karbantartás 24

10. Ártalmatlanítás 24

11. Alkatrészek 24

12. Jótállási feltételek 24

1. A kezelési utasításról


A termék használatának megkezdése előtt figyelmesen olvassa el az utasításokat és a figyelmeztetéseket! Őrizze meg, hogy később is megtekinthesse!

 +  + ... olvassa el az összes mellékelt eszköz használati utasítását is.

A figyelmeztetések és a szimbólumok jelentése


FIGYELMEZTETÉS!
Súlyos vagy halálos sérülés következhet be, ha ezt a figyelmeztetést nem tartja be.


VIGYÁZAT!!
Kisebb sérülések következhetnek be, ha ezt a figyelmeztetést nem tartja be.

FIGYELEM!
Ez a kulcsszó anyagi kár bekövetkezésének veszélyére hívja fel a figyelmet.


Ez a szimbólum tippeket és hasznos információkat jelez.

2. Fontos információk az Ön biztonsága érdekében

HU

A Harvia Fenix / Xenio vezérlőegységek gyártása a vonatkozó biztonsági előírásoknak megfelelően történt. A használat során azonban kockázatok merülhetnek fel. Ezért kérjük, tartsa be az alábbi biztonsági utasításokat és az egyes fejezetekben található külön figyelmeztetéseket. Mindezek mellett tartsa be a csatlakoztatott eszközökre vonatkozó biztonsági utasításokat is.

2.1. Rendeltetésszerű felhasználás

A vezérlőegység a szauna és az elektromos szaunakályha funkcióinak vezérlésére szolgál.
A szaunakályhát a szaunahelyiség használati hőmérsékletre történő felfűtésére tervezték.
Más célra nem használható!

Az egységek magán- és kereskedelmi célú kabinokhoz egyaránt alkalmasak.

A vezérlőegység lefedés nélkül nem alkalmas kültéri használatra.

Nem tehető ki túl nagy hidegnek és erős napsütésnek. Ha fennáll a mechanikai sérülés fokozott veszélye, a készülék védelmét ez ellen is biztosítani kell.

2.2. Biztonsági információk a telepítést végző számára

- A telepítést csak szakképzett villanyszerelő vagy hasonló képzettséggel rendelkező személy végezheti el.
- A készüléket mindig válassza le az elektromos hálózatról, mielőtt bármilyen munkát (pl. szerelést, csatlakoztatást, karbantartást) végezne
- A készülék telepítése és használata előtt ellenőrizze a készüléket, hogy vannak-e rajta látható sérülések. Ha a készülék sérült, ne használja!
- A helyszínen III. túlfeszültség-védelmi kategóriának megfelelő, teljes mértékben leválasztó, minden pólust szigetelő berendezést kell felszerelni.
- Az eszközt úgy kell telepíteni, hogy a figyelmeztető szövegek a telepítés után is könnyen olvashatók legyenek.

- A fűtésérzékelőt úgy kell felszerelni, hogy a beáramló levegő ne legyen rá hatással.
- A szaunakályha és az érzékelők csatlakoztatásához mindig 150 °C-ig hőálló szilikonkábeleket használjon.
- Azokban a nyilvános szaunákban, ahol a kályhát időzítő nélkül vagy folyamatosan annál hosszabb ideig használják, mint amennyit a kályha vagy a vezérlőegység időzítője a gyári beállításokkal lehetővé tesz, a készülék folyamatos felügyelete szükséges.
- Tartsa be a használt eszközökre vonatkozóan előírt minimális biztonsági távolságokat (lásd a “4. Műszaki adatok” a(z) 9. oldalon fejezetet).
- Tartsa be a telepítési helyen érvényes előírásokat is.
- Saját biztonsága érdekében forduljon a beszállítóhoz, ha olyan problémák merülnek fel, amelyeket a telepítési útmutató nem magyaráz el kellő részletességgel.

2.3. Biztonsági információk a felhasználó számára

- Tartsa be a használt szaunavezérlő egység és szaunakályha telepítési utasításait.
- A szaunahelyiséget és a kályha környezetét mindig ellenőrizni kell a kályha bekapcsolása előtt.
- A szaunahelyiséget és a kályha környezetét mindig ellenőrizni kell, mielőtt a készüléket a távirányítóval vagy előre beállított időzített üzemmóddal előírt készenléti üzemmódba helyeznék.
- A speciális tudást igénylő karbantartási munkákat képzett szakembernek kell elvégeznie.
- Figyeljen oda a forró kályhára! A kályha kövei és fém részei megégethetik a bőrt. Soha ne érjen működés közben a szaunakályhához!

- Soha ne aludjon el a forró szaunában!
- Ne használja a szaunát ruházat vagy törölközők szárítására, mivel ezzel tűzveszélyt okozhat. A magas páratartalom károsíthatja az elektromos berendezéseket, vagy penészedést okozhat a szaunában.
- A szaunázással kapcsolatos egészségügyi korlátozásokról kérje ki kezelőorvosa véleményét.
- A szauna vezérlőegységét 8 év alatti gyermekek nem használhatják.
- A szauna vezérlőegységét 8 év feletti gyermekek, korlátozott pszichológiai, érzékszervi vagy szellemi képességekkel rendelkező személyek, illetve megfelelő tapasztalattal/ismeretekkel nem rendelkező személyek csak akkor használhatják, ha:
  - Felügyelik a használatot.
  - Megmutatták nekik, hogyan kell biztonságosan használni az eszközt, és tisztában vannak a lehetséges veszélyekkel.
- A gyermekek nem játszhatnak a szauna vezérlőegységével.
- 14 év alatti gyermekek csak felügyelet mellett tisztíthatják a szauna vezérlőegységét.
- Egészségügyi okokból ne használja a szaunát alkohol, gyógyszerek vagy kábítószerek hatása alatt.
- Saját biztonsága érdekében forduljon a beszállítóhoz, ha olyan problémák merülnek fel, amelyeket a telepítési útmutató nem magyaráz el kellő részletességgel.

3. Termékleírás

A készülék telepítése és használata előtt ellenőrizze, hogy vannak-e rajta látható sérülések. Ha a készülék sérült, ne használja! Ha egyes részelemek hiányoznak vagy sérültek, forduljon beszállítójához.

3.1. Kiszállított részegységek

1. Tápegység
2. Fenix / Xenio vezérlőpanel
3. RJ10 adatkábel, 5 m
4. Fűtésérzékelő beépített túlmelegedés elleni védőkapcsolóval, 4 m-es, 4 pólusú kábel
5. Padba épített érzékelő: Páratartalom- és hőmérséklet-érzékelő, 4 m-es, 2 pólusú kábel az FX1104CXC, CX1104CXW(IP) egységekhez
6. Ajtóra szerelt érzékelő mágnessel, 5 m-es kábellel az FX...., CX1104XWIP, CX1104CXWIP egységekhez
7. Szerelési anyag
8. Telepítési útmutató

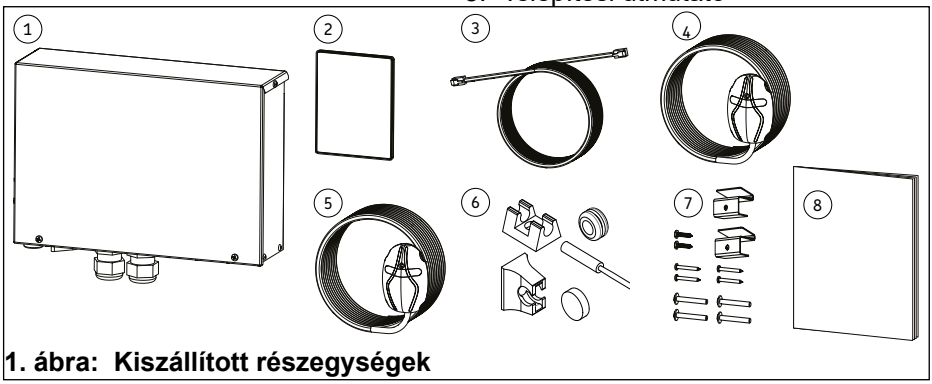

1. ábra: Kiszállított részegységek

HU

3.2. Termékfunkciók

A Harvia szaunavezérlő egységek a szauna és a szaunakályha funkcióinak működtetésére és vezérlésére szolgálnak, a műszaki adatoknak megfelelően. A vezérlőpanel az olyan tartozékok vezérlésére is használható, mint a szauna világítása és a szellőztetés.
A tartozékok vezérlésére való alkalmasság a vezérelni kívánt eszköz csatlakozási tulajdonságaitól függ. Az adott eszközre vonatkozó információk a vezérelni kívánt eszköz kézikönyvében találhatók. Más célra nem használható!

A szaunavezérlő egységek csak olyan szaunakályhák működtetésére és vezérlésére használhatók, amelyek megfelelnek az EN 60335-2-53 szabvány 19.101. és 19.102. bekezdésében leírt éghetőségi vizsgálatnak. Ha a kályha nem felel meg ennek a követelménynek, megfelelő biztonsági óvintézkedéseket kell meghozni (pl. biztonsági kapcsolót vagy ajtókapcsolót kell alkalmazni).

A szaunavezérlő egységek csak 3 fűtőkör működtetésére és vezérlésére használhatók (lásd “4. Műszaki adatok” a(z) 9. oldalon). A gőzgenerátor maximális teljesítménye 3,6 kW.
A vezérlőegységek maximális teljesítménye bővíthető az opcionális teljesítménybővítő egység használatával.

A szaunavezérlő egység az érzékelők által szolgáltatott információk alapján szabályozza a szaunahelyiség hőmérsékletét. A fűtésérzékelő egy hőmérséklet-érzékelőből és egy túlmelegedés elleni védőkapcsolóból áll. Éppen ezért fontos, hogy ügyeljen az érzékelő helyes elhelyezésére (lásd “5.2. A fűtésérzékelő telepítése” a(z) 12. oldalon).

Biztosítsa a szaunakabin megfelelő szellőzését – óránként hat alkalommal történjen teljes légcsere (lásd : “5. ábra: Szellőztetés” a(z) 12. oldalon)

A Fenix vezérlőpanel összekapcsolható a MyHarvia alkalmazással. Az alkalmazással például bárhol és bármikor megjelenítheti a szaunakályha állapotát, a szaunakabin hőmérsékletét és a hátralévő fűtési időt.

A MyHarvia alkalmazás használatához megbízható WIFI-kapcsolatra van szükség.

3.3. Telepítési példa

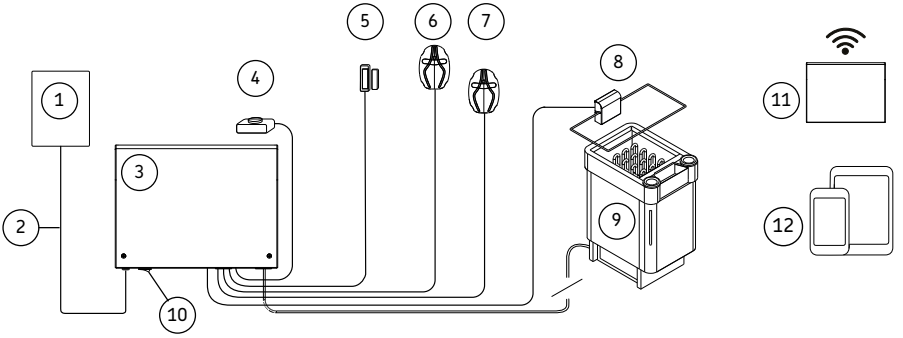

1. Fenix / Xenio vezérlőpanel
2. Adatkábel
3. Tápegység
4. Távoli indítókapcsoló*
5. Ajtóra szerelt érzékelő az egységekhez FX...., CX1104XWIP, CX1104CXWIP
6. Fűtésérzékelő
7. Padba épített érzékelő: Páratartalom- és hőmérséklet-érzékelő az egységekhez FX1104CXC, CX1104CXW(IP)
8. Biztonsági kapcsoló*
9. Szaunakályha
10. Főkapcsoló be/ki
11. WIFI-router*
12. Mobileszköz + My Harvia*

* opcionális

2. ábra: Telepítési példa

4. Műszaki adatok

Modell		**FX1104XC** **CX1104XW** **CX1104XWIP**	**FX1104CXC** **CX1104CXW** **CX1104CXWIP**	**FX1704XC** **CX1704XW**
Üzemi feszültség [V]		400V / 415V 3N~	400V / 415V 3N~	400V / 415V 3N~
Frekvencia [Hz]		50 / 60	50 / 60	50 / 60
Maximális teljesítmény [kW]		11 (3 x 3,6)	11 (3 x 3,6)	17 (3 x 5,6)
Gőzgenerátor maximális teljesítménye [kW]		-	3,6	-
Védelmi osztály		IPX5	IPX5	IPX3
Max. biztosíték(400V / 415V 3N~) [A]		3 x 16	3 x 16	3 x 25
Min. tápkábel [mm²]		5 x 1,5	5 x 1,5	5 x 2,5
Tömeg [kg]		1,8	1,8	1,8
Tárolási hőmérséklet [°C]		0 – +50	0 – +50	0 – +50
Környezeti hőmérséklet [°C]		−10 – +70	−10 – +70	−10 – +70
Méretek [mm]	Magasság	275	275	275
	Szélesség	205	205	205
	Mélység	80	80	80
A termék minimális helyigénye [mm]		300 x 350	300 x 350	300 x 350
Szerelés típusa		Falra	Falra	Falra
Telepítés a szaunán belül		igen	igen	nem
Szerelési felület hőmérséklete [°C]		max. 70	max. 70	max. 70
A tápegység telepítési magassága a szaunán belül [mm]		max. 400	max. 400	-
Távolság a szaunakályhától a szaunában [mm]		min. 1000	min. 1000	-
Hőmérséklet-beállítási tartomány [°C]		40 – 110	40 – 110	40 – 110
Gőzgenerátor beállítási tartománya [%]		-	0 – 100	-

HU

Modell	**FX1104XC CX1104XW CX1104XWIP**	**FX1104CXC CX1104CXW CX1104CXWIP**	**FX1704XC CX1704XW**
Kályha érzékelőjének típusa	SP247M	SP247M	SP247M
Padba épített érzékelő típusa	opcionális	SP325M	opcionális
Az érzékelőkábel maximális hossza [m]	10	10	10
Érzékelők méretei [mm]	51 x 73 x 27	51 x 73 x 27	51 x 73 x 27
Adatkábel a vezérlőegységhez, 5 m	SP311	SP311	SP311
Világítás (230V AC 1N) [W] *	max. 100	max. 100	max. 100
Ventilátor (230V AC 1N) [W]	max. 100	max. 100	max. 100

*** FIGYELEM! –** ***A készülék károsodása***
Ne csatlakoztasson/használjon transzformátort igénylő LED-et. A transzformátorok károsítják a fényforrást.

Az ajtóra szerelt érzékelő műszaki adatai	
Üzemi hőmérséklet	−20 – +85 °C
Levegő páratartalma	max.99 rH
Az ajtóra szerelt érzékelő méretei	Ø 6 × 32 mm
Az ajtóra szerelt érzékelő csatlakozókábele	5 m – 2 x 0,14 mm²
Kapcsolási távolság	23 mm elülső / 20 mm oldalsó
Az érzékelő tartóelemének mérete	20 × 10 mm
Mágnes mérete	Ø 10 × 3 mm
Mágnestartó mérete	8 × 12 x 15 mm

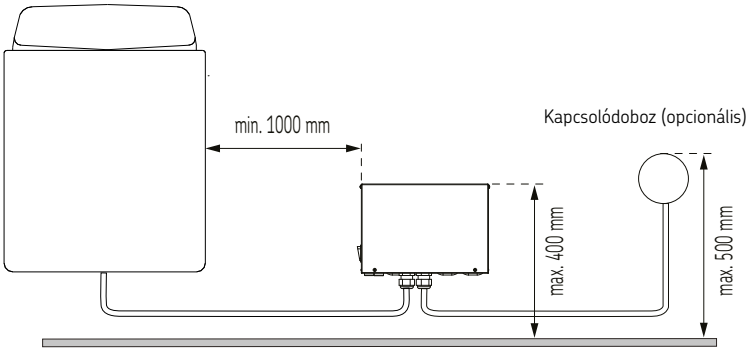

3. ábra: Tápegység elhelyezése

5. Telepítés

5.1. Szaunavezérlő egység telepítése

FIGYELEM! – *A készülék károsodása*
A vezérlőegységet ne szerelje a falra, mivel ez a készülék belső alkatrészeinek túlzott felmelegedését okozhatja.

A tápegységet a szaunán kívül, vagy a szaunahelyiségen belüli lehető leghűvösebb és legszárazabb helyen szerelje fel. Tartsa be az előírt minimális és maximális távolságokat (lásd **3. ábra**). Rögzítse a tápegységet a falhoz.

Vegye figyelembe, hogy a CX1104XW, CX1104CXW, FX1704XC, CX1704XW szaunavezérlő egységek csak a kabinon kívülre szerelhetők fel (IPX3).

Az FX1104XC, FX1104CXC, CX1104XWIP, CX1104CXWIP szaunavezérlő egységek IPX5 védettséggel rendelkeznek, így a kabinon kívül és belül is felszerelhetők. Tartsa szem előtt a következőket is: “4. Műszaki adatok” a(z) 9. oldalon.

FIGYELEM! – *A készülék károsodása*
A kábelcsatlakozók nem mutathatnak felfelé! A csatlakoztatási munkák befejezése után húzza meg a kábelcsatlakozók csavaros kupakjait, hogy szorosan záródjanak.

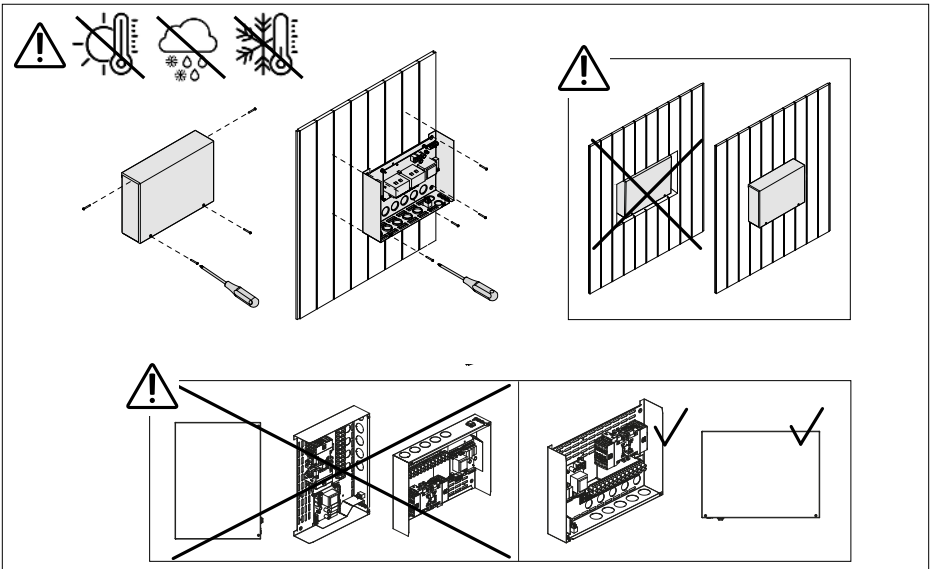

4. ábra: Tápegység telepítése

HU

5.2. A fűtésérzékelő telepítése

Mindig ellenőrizze a hőmérséklet-érzékelő helyes elhelyezését a kályha telepítési útmutatójában.

Ha a kályha hőmérséklet-érzékelővel érkezik, használja ezt az érzékelőt, és szerelje fel azt a kályha telepítési utasításai szerint. Ellenkező esetben használja a vezérlőegységgel együtt átadott hőmérséklet-érzékelőt.

FIGYELEM! – *Az interferencia gyengítheti a jelátvitelt*
Az érzékelő kábelét a többi hálózati és vezérlőkábeltől elkülönítve kell lefektetni.

Falra szerelt kályhák (6. ábra a(z) 13. oldalon)

- Rögzítse a hőmérséklet-érzékelőt a kályha feletti falon, a kályha oldalaival párhuzamosan futó függőleges középvonal mentén, a mennyezettől 100 mm távolságra.

Szabadon álló kályhák (7. ábra a(z) 13. oldalon)

- 1. lehetőség: Rögzítse a hőmérséklet-érzékelőt a kályha feletti falon, a kályha oldalaival párhuzamosan futó függőleges középvonal mentén, a mennyezettől 100 mm távolságra.
- 2. lehetőség: Rögzítse a hőmérséklet-érzékelőt a kályha feletti mennyezeten, a kályha oldalával párhuzamosan futó függőleges középvonaltól 200 mm távolságra.

Különálló gőzgenerátor esetén vegye figyelembe, hogy a hőmérséklet-érzékelőt nem szabad a gőzzel érintett területre felszerelni.

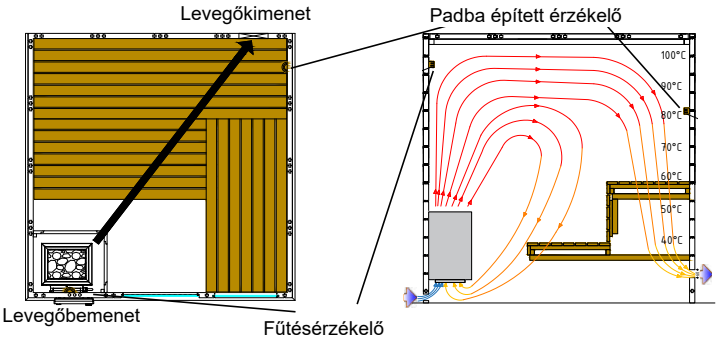

5. ábra: Szellőztetés

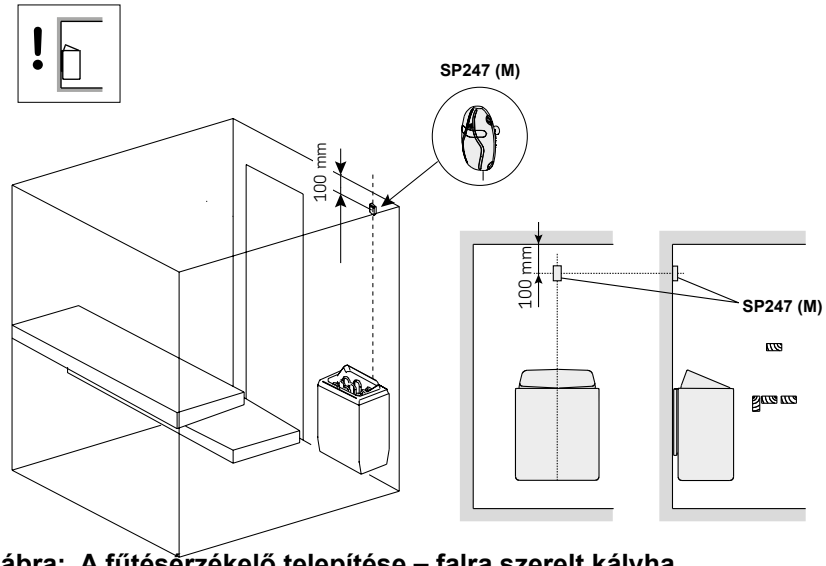

6. ábra: A fűtésérzékelő telepítése – falra szerelt kályha

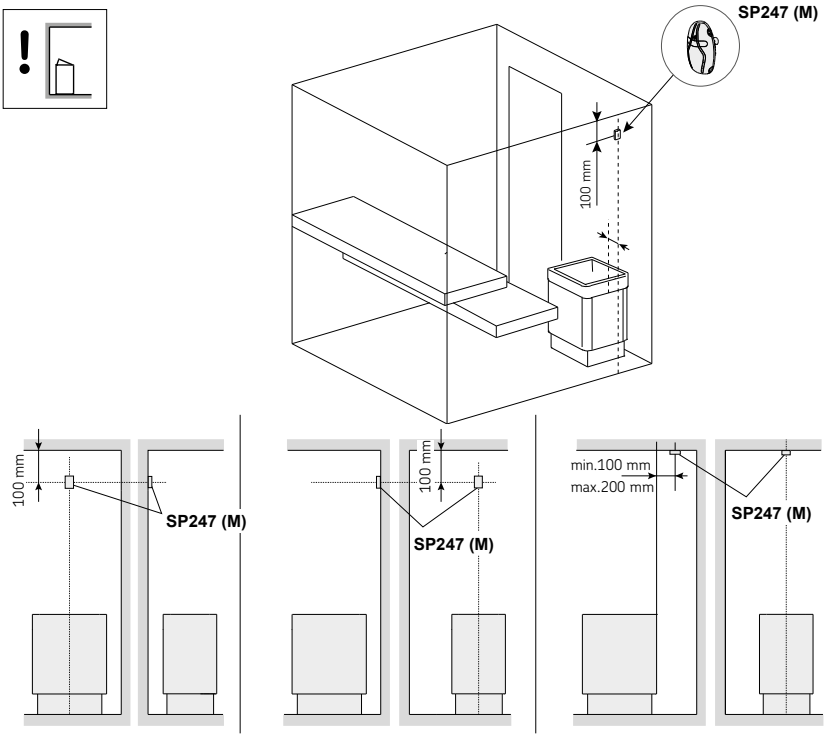

7. ábra: A fűtésérzékelő telepítése – szabadon álló kályha

5.3. Padba épített érzékelő beszerelése

Rögzítse a páratartalom-érzékelőt a falra a kályhától a lehető legtávolabb eső ponton, a mennyezettől 500−700 mm távolságra.

FIGYELEM! – *Az interferencia gyengítheti a jelátvitelt*

Az érzékelő kábelét a többi hálózati és vezérlőkábeltől elkülönítve kell lefektetni.

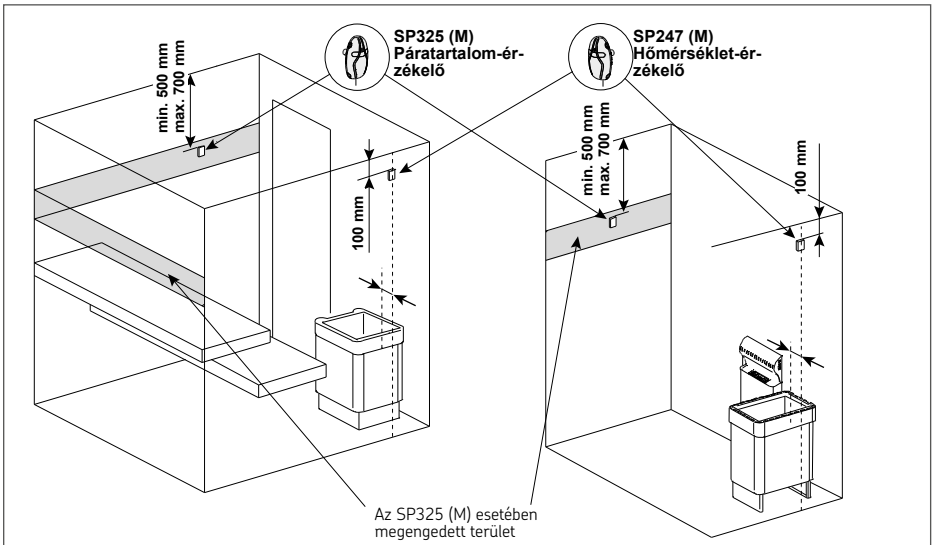

8. ábra: Padba épített érzékelő beszerelése

5.4. Érzékelő telepítése szellőzőnyílás közelében

A hőmérséklet-érzékelőt a többirányú szellőzőnyílástól legalább 1000 mm távolságra, illetve a légáramot az érzékelővel ellentétes irányba vezető szellőzőnyílástól legalább 500 mm távolságra kell felszerelni. A szellőzőnyílás közelében fennálló légáramlás ugyanis lehűti az érzékelőt, ami így pontatlan hőmérséklet-mérést szolgáltat a vezérlőegységnek. Ennek következtében a kályha túlmelegedhet.

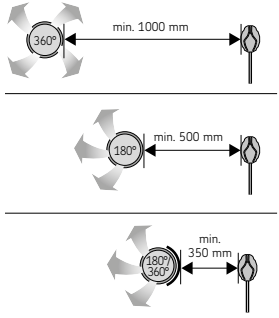

9. ábra: Érzékelő telepítése szellőzőnyílás közelében

5.5. Ajtóra szerelt érzékelő telepítése

Érzékelő telepítése az ajtókeretre:

- Csavarral (10A. ábra) vagy kétoldalas ragasztószalaggal (10B. ábra) rögzítse az érzékelő tartóelemét az ajtókerethez.
- Szerelje be az érzékelőt a tartóelembe (10C. ábra).
- Megjegyzés: Ha az ajtókeret fémlemezből készült, és van mögötte hely az érzékelőnek, az érzékelőt egy tömítőgyűrűvel is rögzítheti (10D. ábra). Használjon 8 mm-es fúrófejet.

A mágnes rögzítése az ajtóhoz:

- Csavarral (10E. ábra) vagy kétoldalas ragasztószalaggal (10F. ábra) rögzítse a mágnes tartóelemét az ajtóhoz.
- Nyomja a mágnest a helyére a tartóban (10G. ábra).
- A mágnes kizárólag kétoldalas ragasztószalag használatával is felszerelhető az ajtóra (10H. ábra).

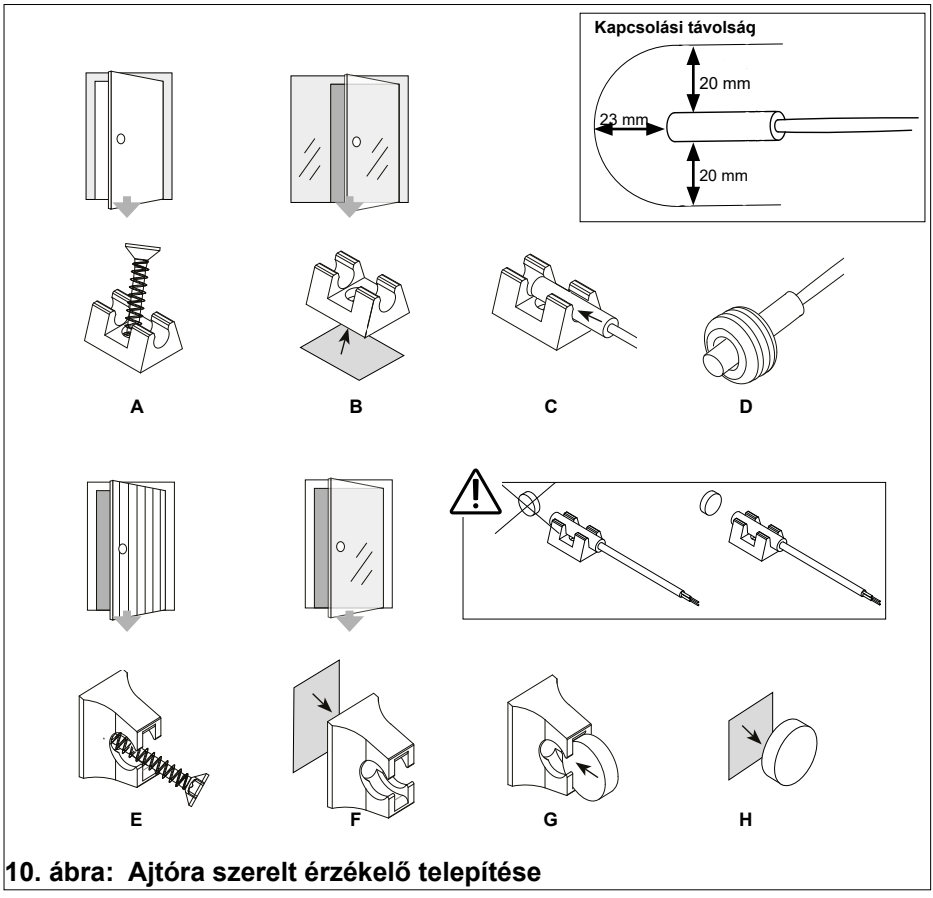

10. ábra: Ajtóra szerelt érzékelő telepítése

6. Elektromos csatlakoztatás

A szaunavezérlő egységet csak engedéllyel rendelkező, szakképzett villanyszerelő csatlakoztathatja az elektromos hálózatra, a hatályos előírásoknak megfelelően.

Kérjük, vegye figyelembe, hogy garanciális igény esetén be kell mutatni a munkát végző villanyszerelő által kiállított számla másolatát.

A szaunavezérlő egységen csak a készülék áramtalanítása után szabad munkát végezni.

Az elektromosáram-ellátáshoz fix csatlakozóval kell csatlakozni.

A helyszínen III. túlfeszültség-védelmi kategóriának megfelelő, teljes mértékben leválasztó, minden pólust szigetelő berendezést kell felszerelni.

A kábelcsatlakozóknak lefelé kell mutatniuk! A csatlakoztatási munkák befejezése után húzza meg a kábelcsatlakozók csavaros kupakjait, hogy szorosan záródjanak.

A kábeleket a csatlakozási rajzok szerint csatlakoztassa a sorkapcsokhoz – lásd a 11., 12., 13. vagy 14. ábrát. Kövesse az egyes készülékek telepítési útmutatóját is.

FIGYELEM! – ***Az interferencia gyengítheti a jelátvitelt***
Az érzékelő kábelét a többi hálózati és vezérlőkábeltől elkülönítve kell lefektetni.

Kombinált kályha vagy külön gőzgenerátor használata(FX1104CXC, CX1104CXWIP, CX1104CXW)
Csatlakoztassa a vezetékeket a W1 (fázis) és a P (víz kifogyott jelzés) csatlakozókhoz

Ajtóra szerelt érzékelő / biztonsági kapcsoló használata:
Csatlakoztassa a vezetékeket az X15 és az X16 csatlakozóhoz.

Távindítás használata:
Csatlakoztassa a kapcsoló vezetékeit az X14 és az X15 csatlakozóhoz

Teljesítménybővítő használata:
A teljesítménybővítő egységhez részletes telepítési útmutató tartozik. Az egység vezérlése a K1=ST1 és K2=ST2 csatlakozók használatával történik.

Külső eszköz (pl. elektromos kályha, automatikus adagolás) vezérlése
A tápegység K1 és K2 csatlakozói például elektromos fűtés vezérlésére is használhatók. A kályha vezérlőegységen keresztül való bekapcsolásakor a K1 csatlakozón feszültség keletkezik. A fűtőelemek bekapcsolásakor a K2 csatlakozón feszültség keletkezik. Ezek a jelek felhasználhatók a fűtés kikapcsolásának vezérlésére.

7. Kapcsolási rajz

7.1. Kapcsolási rajz 400V 3N~
FX1104XC, CX1104XW, CX1104XWIP

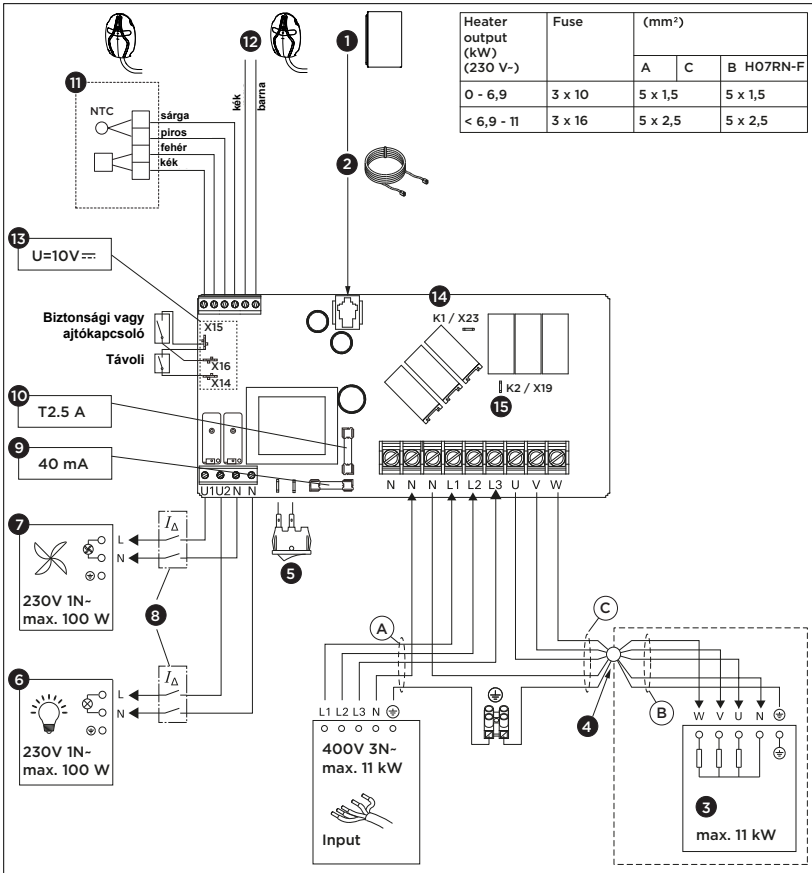

1. A vezérlőpanel
2. Adatkábel
3. Kályha
4. Kapcsolódoboz (opcionális)
5. Főkapcsoló
6. Világítás (opcionális)
7. Ventilátor (opcionális)
8. Áramvédő kapcsoló
9. Biztosíték az alaplaphoz (lassú)
10. Biztosíték a relékimenetekhez (kerámia, lassú)
11. Fűtésérzékelő (hőmérséklet-érzékelő)
12. Padba épített érzékelő (opcionális)
13. Biztonsági eszközök érintkezői
    - X14: Távoli aktiválás kapcsolója be/ki
    - X15: GND (közös)
    - X16: Biztonsági vagy ajtókapcsoló
14. K1 = ST1 Elektromos fűtés vezérlése max. 100 W (opcionális, használat esetén biztosítékkal kell ellátni)
15. K2 = U= ST2
    K1+W+U1+U2 = max. 3680 W (L1)

11. ábra:

HU

7.2. Kapcsolási rajz 400V 3N~
FX1704XC, CX1704XW

Heater output (kW) (230 V-)	Fuse	(mm²)		
		A	C	B H07RN-F
0 - 6,9	3 x 10	5 x 1,5		5 x 1,5
< 6,9 - 11	3 x 16	5 x 2,5		5 x 2,5
< 11 -17	3 x 25	5 x 6		5 x 2,5

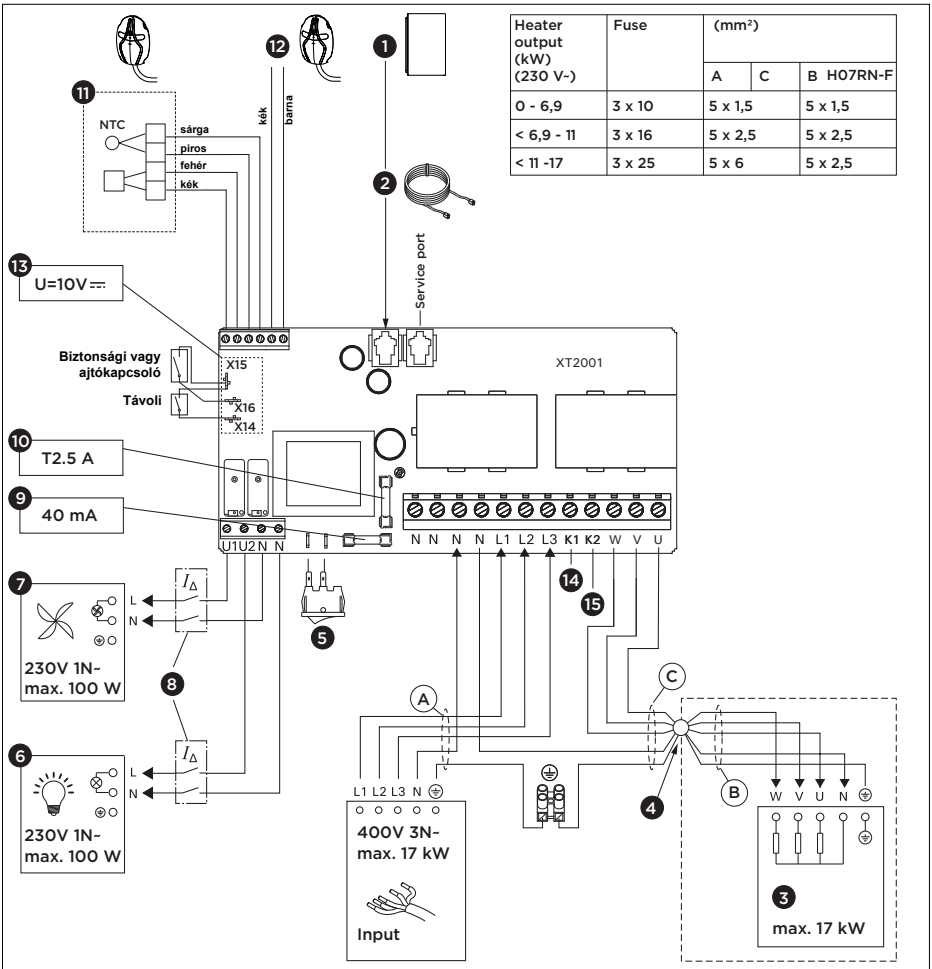

1. A vezérlőpanel
2. Adatkábel
3. Kályha
4. Kapcsolódoboz (opcionális)
5. Főkapcsoló
6. Világítás (opcionális)
7. Ventilátor (opcionális)
8. Áramvédő kapcsoló
9. Biztosíték az alaplaphoz (lassú)
10. Biztosíték a relékimenetekhez (kerámia, lassú)
11. Fűtésérzékelő (hőmérséklet-érzékelő)
12. Padba épített érzékelő (opcionális)
13. Biztonsági eszközök érintkezői
    - X14: Távoli aktiválás kapcsolója be/ki
    - X15: GND (közös)
    - X16: Biztonsági vagy ajtókapcsoló
14. K1 = ST1 Elektromos fűtés vezérlése max. 100 W (opcionális, használat esetén biztosítékkal kell ellátni)
15. K2 = U= ST2
    K1+K2+W = max. 5670 W (L3)

12. ábra:

7.3. Kapcsolási rajz 400V 3N~
FX1104CXC, CX1104CXW, CX1104CXWIP

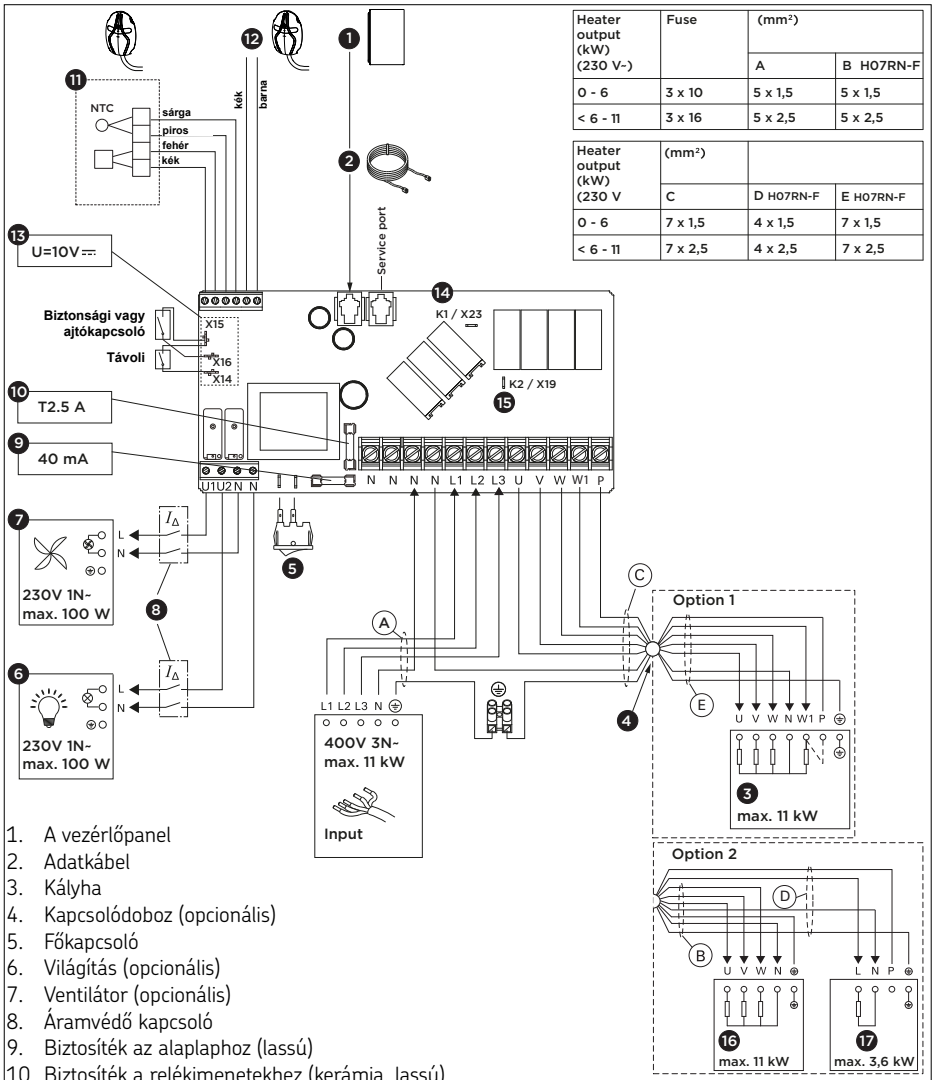

Heater output (kW) (230 V-)	Fuse	(mm²)	
		A	B H07RN-F
0 - 6	3 x 10	5 x 1,5	5 x 1,5
< 6 - 11	3 x 16	5 x 2,5	5 x 2,5

Heater output (kW) (230 V	(mm²)		
	C	D H07RN-F	E H07RN-F
0 - 6	7 x 1,5	4 x 1,5	7 x 1,5
< 6 - 11	7 x 2,5	4 x 2,5	7 x 2,5

1. A vezérlőpanel
2. Adatkábel
3. Kályha
4. Kapcsolódoboz (opcionális)
5. Főkapcsoló
6. Világítás (opcionális)
7. Ventilátor (opcionális)
8. Áramvédő kapcsoló
9. Biztosíték az alaplaphoz (lassú)
10. Biztosíték a relékimenetekhez (kerámia, lassú)
11. Fűtésérzékelő (hőmérséklet-érzékelő)
12. Páratartalom- és hőmérséklet-érzékelő
13. Biztonsági eszközök érintkezői
    - X14: Távoli aktiválás kapcsolója be/ki
    - X15: GND (közös)
    - X16: Biztonsági vagy ajtókapcsoló
14. K1 = ST1 Elektromos fűtés vezérlése max. 100 W (opcionális, használat esetén biztosítékkal kell ellátni)
15. K2 = U= ST2
    K1+W+U1+U2 = max. 3680 W (L1)

13. ábra:

HU

7.4. Kapcsolási rajz 230V 1N~

FX1104XC, CX1104XW, CX1104XWIP

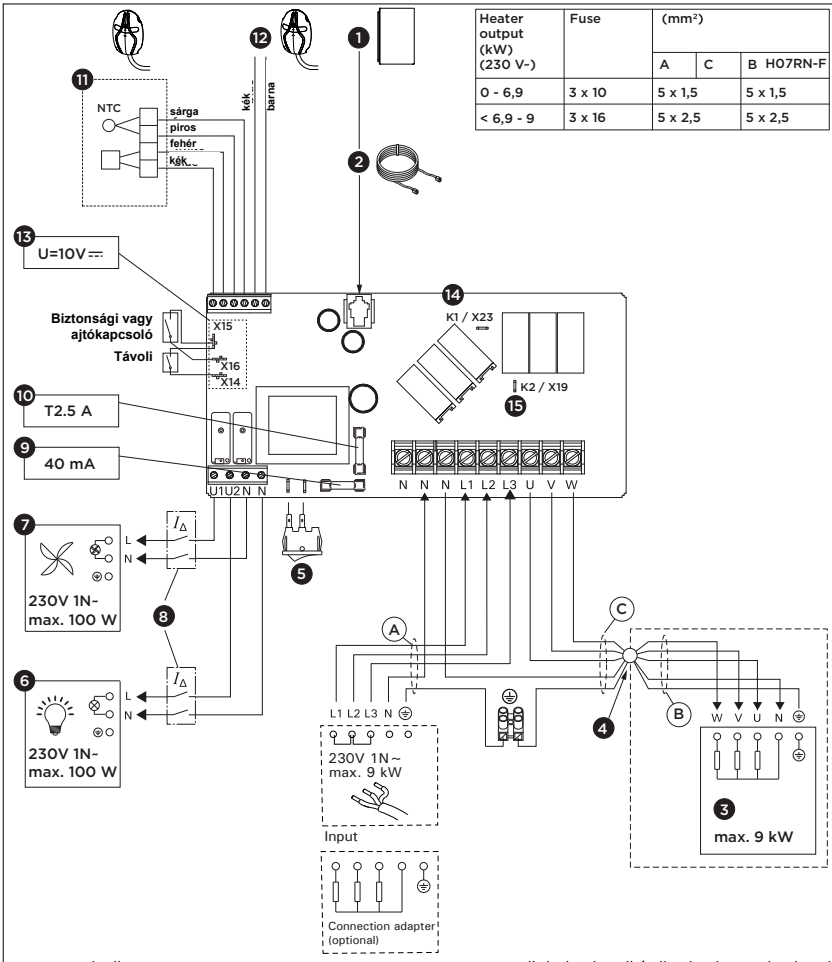

Heater output (kW) (230 V~)	Fuse	(mm²)		
		A	C	B H07RN-F
0 - 6,9	3 x 10	5 x 1,5		5 x 1,5
< 6,9 - 9	3 x 16	5 x 2,5		5 x 2,5

1. A vezérlőpanel
2. Adatkábel
3. Kályha
4. Kapcsolódoboz (opcionális)
5. Főkapcsoló
6. Világítás (opcionális)
7. Ventilátor (opcionális)
8. Áramvédő kapcsoló
9. Biztosíték az alaplaphoz (lassú)
10. Biztosíték a relékimenetekhez (kerámia, lassú)
11. Fűtésérzékelő (hőmérséklet-érzékelő)
12. Padba épített érzékelő (opcionális)
13. Biztonsági eszközök érintkezői
    - X14: Távoli aktiválás kapcsolója be/ki
    - X15: GND (közös)
    - X16: Biztonsági vagy ajtókapcsoló
14. K1 = ST1 Elektromos fűtés vezérlése max. 100 W (opcionális, használat esetén biztosítékkal kell ellátni)
15. K2 = U= ST2
    K1+W+U1+U2 = max. 3680 W (L1)

14. ábra:

8. Hibaelhárítás

Hiba esetén a kályha áramellátása lekapcsol, és a vezérlőpanelen az E(szám) hibaüzenet jelenik meg.A következő táblázatban ismertetjük a lehetséges hibákat és azok elhárítási módját. Ha ez nem segít, kérjük, lépjen kapcsolatba beszállítójával, vagy nyissa meg a Gyakran ismételt kérdésekre (GYIK) mutató linket.

	Leírás	*Ok / elhárítás*
E1	A hőmérséklet-érzékelő mérőáramköre megszakadt.	Ellenőrizze, nem talál-e meghibásodást a hőmérséklet-érzékelőhöz vezető piros és sárga vezetéken és azok csatlakozásainál.
E2	A hőmérséklet-érzékelő mérőáramköre rövidre zárt.	Ellenőrizze, nem talál-e meghibásodást a hőmérséklet-érzékelőhöz vezető piros és sárga vezetéken és azok csatlakozásainál.
E3	A túlmelegedés elleni védőkapcsoló mérőáramköre megszakadt.	Nyomja meg a túlmelegedés elleni védőkapcsoló visszaállító gombját. Ellenőrizze, nem talál-e meghibásodást a hőmérséklet-érzékelőhöz vezető kék és fehér vezetéken és azok csatlakozásainál.
E5	Alacsony vízszint, vagy bekapcsolt a gőzgenerátor túlmelegedés elleni védőkapcsolója. A vízszintjelző lámpa villog.	Adjon hozzá vizet, vagy ellenőrizze a vízellátást. Ellenőrizze a gőzgenerátor vagy a kombinált kályha túlmelegedés elleni védőkapcsolóját.
E6	Az opcionális érzékelő hőmérsékletmérő alkatrészének meghibásodása	Ellenőrizze, nem talál-e meghibásodást az opcionális érzékelőhöz vezető barna és kék vezetéken és azok csatlakozásainál.
E7 E8	A páratartalom-érzékelő páratartalom-mérő alkatrészének meghibásodása	Ellenőrizze, nem talál-e meghibásodást a páratartalom-érzékelőhöz vezető barna és kék vezetéken és azok csatlakozásainál.
E9	A vezérlőpanel és a tápegység közötti kapcsolat meghibásodása.	Ellenőrizze a kábelt és a csatlakozókat.
	A FENIX vezérlőpanel nem világít	Kapcsolja be a tápegység vagy a kályha főkapcsolóját. Ellenőrizze az adatkábelt és a biztosítékokat.
	A FENIX-vezérlőpanelnem tud csatlakozni	Győződjön meg arról, hogy kellően erős-e a WIFI-hálózat, amelyhez csatlakozni kíván. A hálózat neve nem tartalmazhat speciális karaktereket.

	Leírás	*Ok / elhárítás*
	A WiFi kapcsolat megszakad a beállítás során	A WiFi hálózat neve nem megengedett karaktereket tartalmaz.
	Sikertelen csatlakozás vagy A WiFi kapcsolat megszakad a beállítás során	A WiFi modul hozzáférést igényel a 8883-as porthoz (biztonságos MQTT), ezt nyitottá kell tenni a tűzfalban. Továbbá a hálózati idő protokoll (NTP) szerverekhez is hozzáférést kell biztosítani. Ellenőrizze azt is, hogy más portok nincsenek-e letiltva, különös tekintettel a 443, 8443 és 8883-as portokra.
	A FENIX vezérlőpanel működés közben kikapcsol.	Ellenőrizze a telepítési feltételeket, hogy nem túl magas-e a hőmérséklet a vezérlőpanelen vagy a tápegységen.
	Áramkimaradás után nem lehet csatlakozni a WIFI-hálózathoz	Kapcsolja ki és be a szauna vezérlőegységének áramellátását.
	SAFE	A biztonsági kapcsoló áramköre nyitva van. Távolítsa el a tárgyat a biztonsági kapcsoló tetejéről.
	door open	Az ajtókapcsoló áramköre nyitva van. Csukja be a szaunahelyiség ajtaját.
	rESt	Szüneteltetési idő aktív
	rc on	Távirányítás aktiválva

A fűtésérzékelő túlmelegedés elleni védőkapcsolójának visszaállítása:
A fűtésérzékelő (SP247M) hőmérséklet-érzékelőt és túlmelegedés elleni védőkapcsolót is magában foglal. Ha az érzékelő környezetének hőmérséklete túl magasra emelkedik (135 °C), a túlmelegedés elleni védőkapcsoló lekapcsolja a kályha áramellátását.

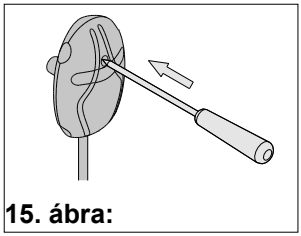

15. ábra:

Biztosítékok:

A biztosítékok tápegységben való elhelyezkedése a 11. és 12. ábrán látható. Cserélje ki a kiégett biztosítékot egy új, azonos értékű biztosítékra.

Külön biztosítékok tartoznak az elektronikus eszközökhöz (40 mA) és a relé kimenetekhez (T2.5A)

9. Karbantartás

A készülék nem igényel karbantartást. A készülék WiFi hálózathoz való csatlakozásakor a frissítés automatikusan megtörténik.

Tisztítsa meg a terméket enyhén nedves ronggyal. Csak vizet vagy gyengéd tisztítószereket használjon.

10. Ártalmatlanítás



- A csomagolóanyagokat a vonatkozó hulladékkezelési előírásoknak megfelelően ártalmatlanítsa.
- A használt eszközök újrafelhasználható anyagokat és veszélyes anyagokat is tartalmaznak. Ezért a használt készüléket ne a háztartási hulladékkal együtt, hanem a helyileg érvényes előírásoknak megfelelően ártalmatlanítsa.

11. Alkatrészek

spareparts.harvia.com

12. Jótállási feltételek

www.harvia.com

HU

Fenix 110/110C/170
Xenio 110/110C/170

Pirts barošanas bloks
Montāžas un lietošanas instrukcija

HARVIA
Sauna & Spa

Let's sauna.

Izstrādājuma Nr.
FX1104XC
FX1104CXC
FX1704XC



FX001XW

Vadības panelisFenix

Barošanas bloks

Izstrādājuma Nr.
CX1104XW
CX1104XWIP
CX1104CXW
CX1104CXWIP
CX1704XW



CX001WIFI

Vadības panelis Xenio WiFi

Barošanas bloks

LV

Satura rādītājs

1. Par šo rokasgrāmatu 3

2. Svarīga informācija jūsu drošībai 3

2.1. Paredzētais lietojums 4
2.2. Drošības informācija uzstādītājam 4
2.3. Drošības informācija lietotājam 5

3. Izstrādājuma apraksts 7

3.1. Iepakojuma saturs 7
3.2. Izstrādājuma funkcijas 7
3.3. Uzstādīšanas piemērs 8

4. Tehniskie dati 9

5. Uzstādīšana 11

5.1. Pirts vadības pults uzstādīšana 11
5.2. Sildītāja sensora uzstādīšana 12
5.3. Stenda sensora uzstādīšana 14
5.4. Sensora ar ventilācijas atveri uzstādīšana 14
5.5. Durvju sensora uzstādīšana 15

6. Elektroapgādes pieslēgums 17

7. Savienojuma shēma 18

7.1. Savienojuma shēma 400 V 3N~ FX1104XC, CX1104XW, CX1104XWIP 18
7.2. Savienojuma shēma 400 V 3N~ FX1704XC, CX1704XW 19
7.3. Savienojuma shēma 400 V 3N~ FX1104CXC, CX1104CXW, CX1104CXWIP 20
7.4. Savienojuma shēma 230 V 1N~ FX1104XC, CX1104XW, CX1104XWIP 21

8. Problēmu novēršana 22

9. Apkope 24

10. Utilizēšana 24

11. Rezerves daļas 24

12. Garantijas noteikumi 24

1. Par šo rokasgrāmatu


Pirms izstrādājuma lietošanas rūpīgi izlasiet norādījumus un brīdinājumus! Saglabājiet to turpmākai izmantošanai!

 +  + ... Izlasiet arī visa pārējā aprīkojuma instrukcijas.

Brīdinājumu un simbolu nozīme


BRĪDINĀJUMS!
Šī brīdinājuma neievērošana var izraisīt smagas vai nāvējošas traumas.


PIESARDZĪBU!!
Šī brīdinājuma neievērošana var izraisīt vieglas traumas.

UZMANĪBU!
Šis atslēgvārds ir brīdinājums, ka var rasties bojājumi īpašumam.


Šis simbols apzīmē padomus un noderīgu informāciju.

2. Svarīga informācija jūsu drošībai

Harvia Fenix/Xenio vadības pultis ir izgatavotas saskaņā ar spēkā esošajiem drošības noteikumiem. Tomēr lietošanas laikā var rasties apdraudējums. Tāpēc ievērojiet turpmāk sniegtos drošības norādījumus un īpašos brīdinājumus, kas minēti atsevišķās nodaļās. Ievērojiet arī pievienoto ierīču drošības instrukcijas.

LV

2.1. Paredzētais lietojums

Vadības pults ir paredzēta pirts un tās elektriskā sildītāja funkciju vadībai.
Saunas sildītājs ir paredzēta saunas telpas uzsildīšanai līdz vēlamajai temperatūrai.
To ir aizliegts izmantot citiem mērķiem!

Tās ir piemērotas gan privātām, gan komerciāli lietotām kabīnēm.

Vadības pults nav piemērota lietošanai ārpus telpām bez vāka.

Jāizvairās no pārmērīga aukstuma un intensīvas saules gaismas iedarbības. Ja pastāv paaugstināts mehānisku bojājumu risks, ierīce ir jāaizsargā pret to.

2.2. Drošības informācija uzstādītājam

- Uzstādīšanu drīkst veikt tikai kvalificēts elektriķis vai līdzīgi kvalificēta persona.
- Pirms jebkādu darbu veikšanas (piemēram, montāžas, savienošanas, apkopes) vienmēr atvienojiet ierīci no elektrotīkla.
- Pirms ierīces montāžas un lietošanas pārbaudiet, vai tai nav redzamu bojājumu. Neizmantojiet bojātu ierīci.
- Uzstādīšanai jāizmanto pilnībā atslēdzama daudzpolu izolācijas ierīce, kas atbilst III pārsprieguma kategorijai.
- Iekārta ir jāuzstāda tā, lai brīdinājuma teksti ir viegli salasāmi pēc tās uzstādīšanas.
- Sildītāja sensors ir jāuzstāda tā, lai to neietekmētu ieplūstošais gaiss.
- Pirts krāsns un sensoru savienošanai vienmēr izmantojiet silikona kabeļus, kas ir karstumizturīgi līdz 150 °C.

- Sildītāja darbība ir nepārtraukti jāuzrauga publiskajās saunās, kurās sildītājs tiek izmantots bez taimera vai regulāri izmantots ilgāk par sildītāja taimera vai vadības ierīces atļauto laiku, ko nosaka rūpnīcas iestatījumi.
- Ievērojiet izmantoto ierīču minimālos drošos attālumus (skatīt “4. Tehniskie dati” 9. lpp.. nodaļu).
- Ievērojiet arī uzstādīšanas vietā spēkā esošos noteikumus.
- Ja rodas problēmas, kas nav pietiekami detalizēti aprakstītas montāžas norādījumos, savas drošības nolūkos konsultējieties ar piegādātāju.

2.3. Drošības informācija lietotājam

- Ievērojiet pirts vadības pults un izmantotā pirts sildītāja montāžas norādījumus.
- Pirms sildītāja ieslēgšanas vienmēr ir jāpārbauda pirts telpa un sildītāja apkārtne.
- Pirms sildītāja pārslēgšanas gaidīšanas režīmā, izmantojot tālvadības ierīci vai iepriekš noteiktu laiku ir vienmēr jāpārbauda saunas telpa un vieta ap sildītāju.
- Visas apkopes, kurām nepieciešamas īpašas prasmes, ir jāveic apmācītam speciālistam.
- Uzmanieties no karstā sildītāja! Akmeņi un sildītāja metāla daļas var apdedzināt ādu. Nekad nepieskarieties pirts sildītājam, kamēr tas darbojas.
- Nekad neguliet karstā pirtī.
- Neizmantojiet pirti apģērba un dvieļu žāvēšanai, jo šādi pastāv ugunsgrēka risks. Liels mitrums var sabojāt elektroiekārtas un izraisīt pelējuma veidošanos pirtī.
- Konsultējieties ar ārstu saistībā ar pirts apmeklēšanas ierobežojumiem, kas saistīti ar veselību.

- Pirts vadības pulti nedrīkst lietot bērni līdz 8 gadu vecumam.
- Pirts vadības pulti drīkst lietot bērni, kas vecāki par 8 gadiem, personas ar ierobežotām psiholoģiskām, sensorām vai garīgām spējām vai personas ar pieredzes/zināšanu trūkumu, bet tikai tad, ja:
  - Tas notiek zem uzraudzības.
  - Šīs personas ir apmācītas drošā ierīces lietošanā un informētas par iespējamajiem apdraudējumiem.
- Bērni nedrīkst rotaļāties ar pirts vadības pulti.
- Bērni, kas jaunāki par 14 gadiem, drīkst tīrīt pirts vadības pulti tikai zem uzraudzības.
- Veselības apsvērumu dēļ nelietojiet pirti alkohola, medikamentu vai narkotiku reibumā.
- Ja rodas problēmas, kas nav pietiekami detalizēti aprakstītas montāžas norādījumos, savas drošības nolūkos konsultējieties ar piegādātāju.

3. Izstrādājuma apraksts

Pirms ierīces montāžas pārbaudiet, vai tai nav redzamu bojājumu. Neizmantojiet bojātu ierīci. Trūkstošu vai bojātu detaļu gadījumā sazinieties ar piegādātāju.

3.1. Iepakojuma saturs

1. Barošanas bloks
2. Vadības panelis Fenix / Xenio
3. Datu pārvades kabelis RJ10,5 m
4. Sildītāja sensors ar iebūvētu pārkaršanas aizsardzību, kabelis 4 m, četru polu
5. Lāvas sensors: Mitruma un temperatūras sensors, kabelis 4 m, divu polu, par FX1104CXC, CX1104CXW(IP)
6. Durvju sensors ar magnētu, kabelis 5 m, par FX...., CX1104XVIP, CX1104XVIP
7. Montāžas materiāli
8. Montāžas norādījumi

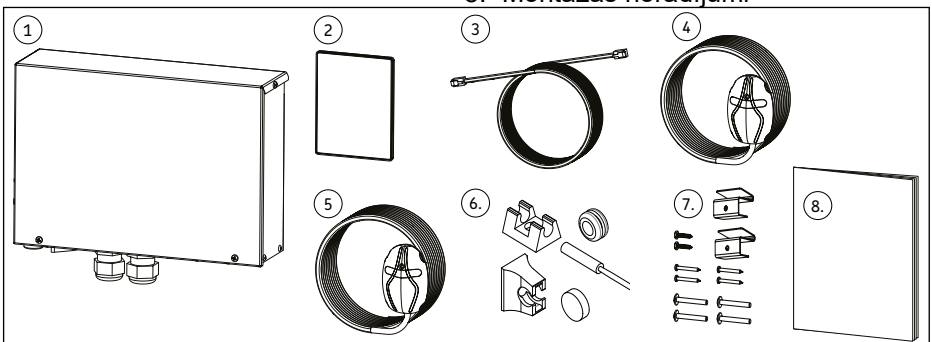

1. att.: Iepakojuma saturs

LV

3.2. Izstrādājuma funkcijas

Harvia pirts vadības pultis tiek izmantotas pirts un pirts krāsns funkciju darbināšanai un kontrolei saskaņā ar tehniskajiem datiem. Vadības paneli var izmantot arī tādu piederumu kā karsētavas apgaismojuma un ventilācijas kontrolei.
Iespēja kontrolēt piederumus ir atkarīga no kontrolējamās ierīces savienojuma īpašībām. Informācija par konkrēto ierīci ir atrodama kontrolējamās ierīces rokasgrāmatā. To ir aizliegts izmantot citiem mērķiem!

Pirts vadības pultis drīkst izmantot tikai tādas pirts krāsns darbināšanai un vadībai, kas ir sertificēta kā atbilstoša standarta EN 60335-2-53 19.101. un 19.102. punktā aprakstītajam degšanas testam. Ja sildītājs neatbilst šai prasībai, jāveic attiecīgi drošības pasākumi (piemēram, jāuzstāda drošības vai durvju slēdzis).

Pirts vadības pultis var izmantot tikai trīs sildīšanas kontūru darbināšanai un vadībai (skatīt „4. Tehniskie dati“ 9. lpp. nodaļu). Maksimālā tvaika ražotāja jauda ir 3,6 kW.
Vadības pulšu maksimālo jaudu var palielināt, izmantojot papildu jaudas pagarinātāju.

Pirts vadības pults regulē temperatūru karsētavā, pamatojoties uz sensoru sniegto informāciju. Sildītāja sensors ietver temperatūras sensoru un pārkaršanas aizsardzību. Tāpēc pārliecinieties, ka sensors ir pareizi novietots (skatīt „5.2. Sildītāja sensora uzstādīšana“ 12. lpp.).

Nodrošiniet atbilstošu pirts kabīnes ventilāciju – gaisam ir jāapmainās sešas reizes stundā (skatīt : „5. att.: Gaisa ventilācija“ 12. lpp.).

Fenix vadības paneli ar skārienekrānu var savienot, izmantojot lietotni MyHarvia. Lietotnē var, piemēram, jebkurā laikā un vietā skatīt pirts sildītāja statusu, temperatūru pirtī un atlikušo sildīšanas laiku.

Lai izmantotu lietotni MyHarvia, ir vajadzīgs stabils Wi-Fi savienojums.

3.3. Uzstādīšanas piemērs

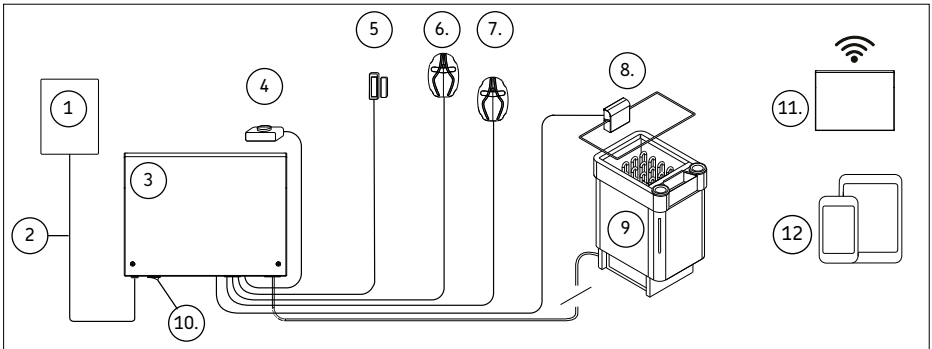

1. Vadības panelis Fenix / Xenio
2. Datu pārvades kabelis
3. Barošanas bloks
4. Tālvadības ieslēgšanas slēdzis *
5. Durvju sensors par FX....,
   CX1104XVIP, CX1104XVIP
6. Sildītāja sensors

* pēc izvēles

7. Lāvas sensors: Mitruma un
   temperatūras sensors, par
   FX1104CXC, CX1104CXW(IP)
8. Drošības slēdzis *
9. Pirts sildītājs
10. Galvenā slēdža ieslēgšana/
    izslēgšana
11. Wi-Fi maršrutētājs *
12. Mobilā ierīce + My Harvia *

2. att.: Uzstādīšanas piemērs

4. Tehniskie dati

Modelis		FX1104XC CX1104XW CX1104XWIP	FX1104CXC CX1104CXW CX1104CXWIP	FX1704XC CX1704XW
Darba spriegums [V]		400 V / 415 V 3N~	400 V / 415 V 3N~	400 V / 415 V 3N~
Frekvence [Hz]		50/60	50/60	50/60
Maksimālā jauda [kW]		11 (3 x 3,6)	11 (3 x 3,6)	17 (3 x 5,6)
Maksimālā tvaika ražotāja jauda [kW]		-	3,6	-
Aizsardzības klase		IPX5	IPX5	IPX3
Maksimālais drošinātājs(400 V / 415 V 3N~) [A]		3 x 16	3 x 16	3 x 25
Min. barošanas vads [mm²]		5 x 1,5	5 x 1,5	5 x 2,5
Svars [kg]		1,8	1,8	1,8
Uzglabāšanas temperatūra [°C]		0 – +50	0 – +50	0 – +50
Apkārtējā temperatūra [°C]		-10 – +70	-10 – +70	-10 – +70
Izmēri [mm]	Augstums	275	275	275
	Platums	205	205	205
	Dziļums	80	80	80
Izstrādājuma minimālās vietas prasības [mm]		300 x 350	300 x 350	300 x 350
Montāžas veids		Uz sienas	Uz sienas	Uz sienas
Montāža karsētavā		jā	jā	nē
Montāžas virsmas temperatūra [°C]		maks. 70	maks. 70	maks. 70
Barošanas bloka montāžas augstums karsētavā [mm]		maks. 400	maks. 400	-
Attālums līdz pirts sildītājam pirtī [mm]		min. 1000	min. 1000	-
Temperatūras iestatīšanas diapazons [°C]		40–110	40–110	40–110
Tvaika ražotāja iestatīšanas diapazons [%]		-	0–100	-

LV

Modelis	**FX1104XC CX1104XW CX1104XWIP**	**FX1104CXC CX1104CXW CX1104CXWIP**	**FX1704XC CX1704XW**
Sildītāja sensora tips	SP247M	SP247M	SP247M
Lāvas sensora tips	pēc izvēles	SP325M	pēc izvēles
Maksimālais sensora kabeļa garums [m]	10.	10.	10.
Sensoru izmēri [mm]	51 x 73 x 27	51 x 73 x 27	51 x 73 x 27
Datu pārvades kabelis uz vadības pulti 5 m	SP311	SP311	SP311
Gaisma (230 V AC 1N) [W] *	maks. 100	maks. 100	maks. 100
Ventilators (230 V AC 1N) [W]	maks. 100	maks. 100	maks. 100

UZMANĪBU!** ***Ierīces bojājums
Neieslēdziet/neizmantojiet LED, kam nepieciešams transformators. Transformatori sabojās gaismas izvadi.

Durvju sensora tehniskie dati	
Darba temperatūra	-20 – +85 °C
Gaisa mitrums	maks. 99 rH
Durvju sensora izmēri	Ø 6 × 32 mm
Durvju sensora savienojuma kabelis	5 m - 2 x 0,14 mm²
Pārslēgšanas attālums	23 mm priekšā / 20 mm sānos
Sensora turētāja izmērs	20 × 15 × 10 mm
Magnēta izmērs	Ø 10 × 3 mm
Magnēta turētāja izmērs	8 × 12 × 15 mm

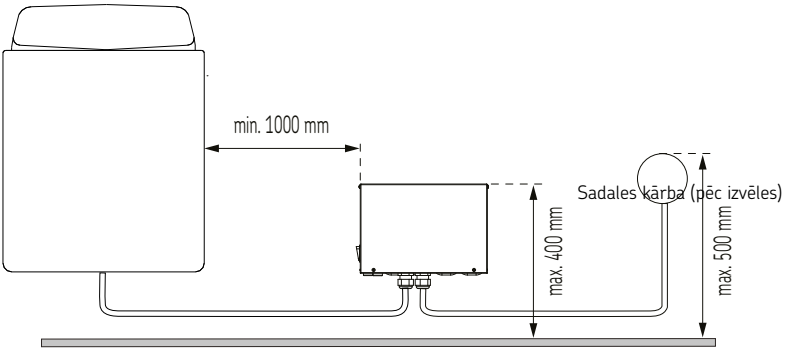

3. att.: Barošanas bloka pozicionēšana

5. Uzstādīšana

5.1. Pirts vadības pults uzstādīšana

UZMANĪBU! ***Ierīces bojājums***
Vadības pulti ir aizliegts iebūvēt sienā, jo tas var izraisīt iekārtas iekšējo elementu pārkaršanu.

Uzstādiet barošanas bloku sausā vietā ārpus pirts vai karsētavā pēc iespējas vēsākā un sausākā vietā. Ievērojiet norādītos minimālos un maksimālos attālumus (skatīt **3. att**). Piestipriniet barošanas bloku pie sienas.

Ņemiet vērā, ka pirts vadības pultis CX1104XW, CX1104CXW, FX1704XC, CX1704XW var uzstādīt tikai ārpus kabīnes (IPX3).

Pirts vadības pultis FX1104XC, FX1104CXC, CX1104XWIP, CX1104CXWIP atbilst IPX5, tāpēc tās var uzstādīt gan ārpusē, gan kabīnes iekšpusē. Ņemiet vērā arī „4. Tehniskie dati“ 9. lpp.

UZMANĪBU! ***Ierīces bojājums***
Kabeļa vadi nedrīkst būt vērsti uz augšu! Pēc savienošanas darbu pabeigšanas pievelciet skrūvju vāciņus uz kabeļu vada, lai panāktu hermētisku blīvējumu.

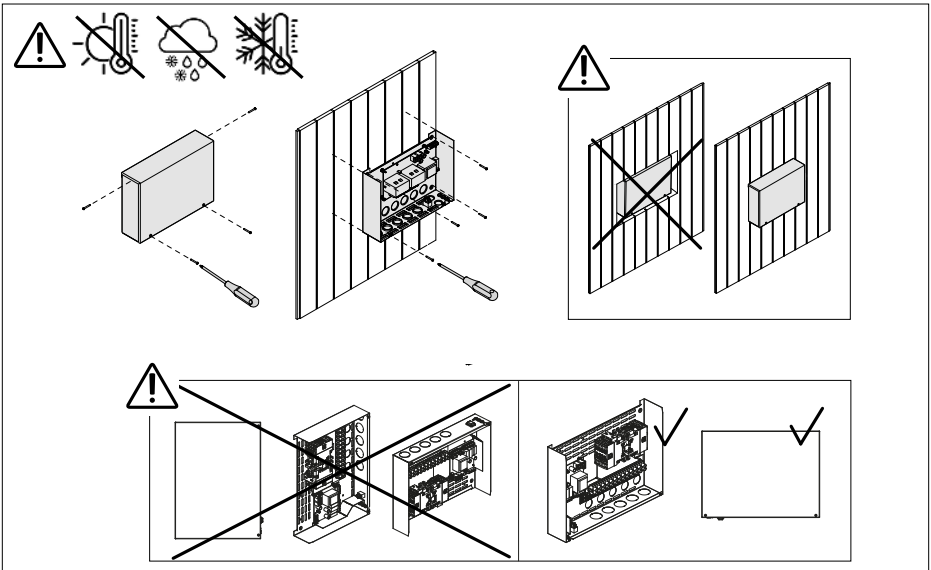

4. att.: Barošanas bloka uzstādīšana

5.2. Sildītāja sensora uzstādīšana

Vienmēr pārliecinieties par pareizo temperatūras sensora uzstādīšanas vietu sildītāja uzstādīšanas instrukcijās.

Ja sildītājam ir pievienots temperatūras sensors, izmantojiet šo sensoru un uzstādiet to saskaņā ar sildītāja uzstādīšanas norādījumiem. Pretējā gadījumā izmantojiet temperatūras sensoru, kas tika piegādāts kopā ar vadības pulti.

UZMANĪBU! ***Traucējumi var ietekmēt signāla pārraidi***
Sensora kabelis ir jāuzstāda atsevišķi no pārējiem strāvas un vadības kabeļiem.

Pie sienas piestiprināmi sildītāji (6. att 13. lpp.)

- Piestipriniet temperatūras sensoru pie sienas virs sildītāja, gar vertikālo viduslīniju, kas iet paralēli sildītāja sāniem, 100 mm attālumā no griestiem.

Grīdā iebūvēti sildītāji (7. att 13. lpp.)

- 1. iespēja: Piestipriniet temperatūras sensoru pie sienas virs sildītāja, gar vertikālo viduslīniju, kas iet paralēli sildītāja sāniem, 100 mm attālumā no griestiem.
- 2. iespēja: Piestipriniet temperatūras sensoru pie griestiem virs sildītāja 200 mm attālumā no sildītāja sānu vertikālās viduslīnijas.

Izmantojot atsevišķu tvaika ražotāju, ņemiet vērā, ka temperatūras sensors nedrīkst būt uzstādīts zonā, uz kuru iedarbojas tvaiks.

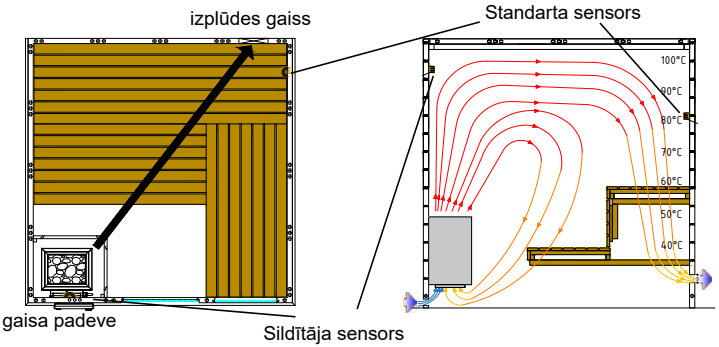

5. att.: Gaisa ventilācija

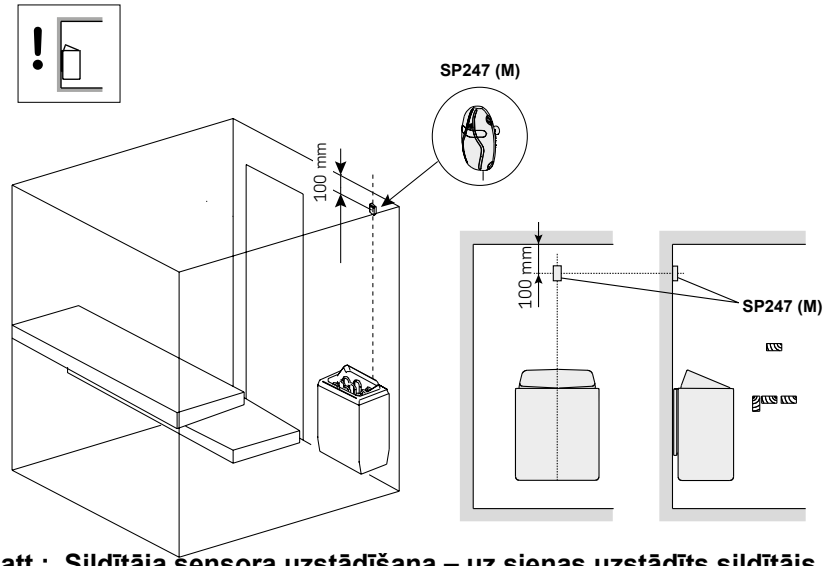

6. att.: Sildītāja sensora uzstādīšana – uz sienas uzstādīts sildītājs

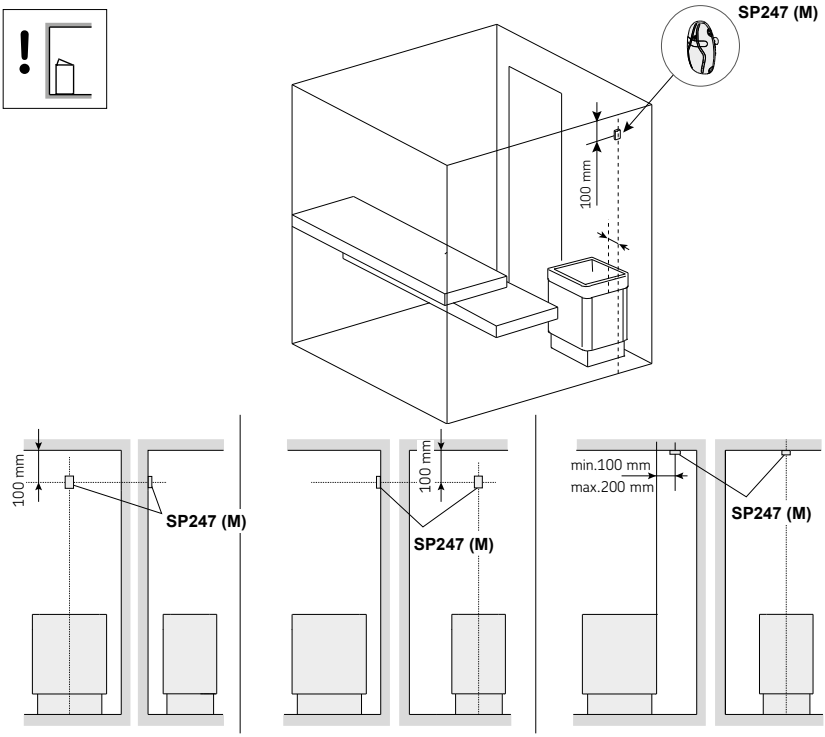

7. att.: Sildītāja sensora uzstādīšana – uz grīdas uzstādīts sildītājs

LV

5.3. Stenda sensora uzstādīšana

Piestipriniet mitruma sensoru pie sienas pēc iespējas tālāk no sildītāja un 500-700 mm attālumā no griestiem.

UZMANĪBU! ***Traucējumi var ietekmēt signāla pārraidi***
Sensora kabelis ir jāuzstāda atsevišķi no pārējiem strāvas un vadības kabeļiem.

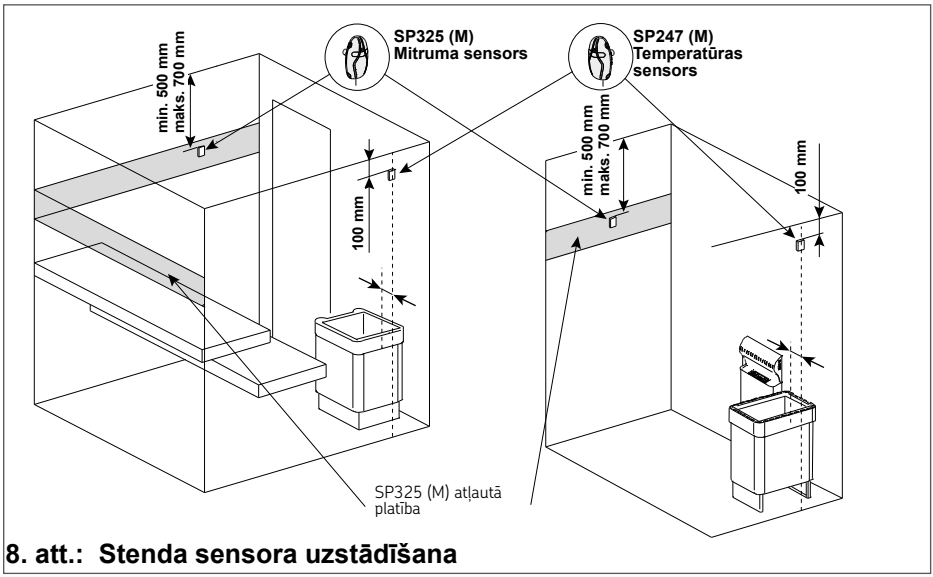

8. att.: Stenda sensora uzstādīšana

5.4. Sensora ar ventilācijas atveri uzstādīšana

Neuzstādiet temperatūras sensoru tuvāk par 1000 mm no daudzvirziena gaisa ventilācijas atveres vai tuvāk par 500 mm no gaisa ventilācijas atveres, kas vērsta prom no sensora. Gaisa plūsma gaisa atveres tuvumā atvēsina sensoru, un vadības pultī tiek iegūti neprecīzi temperatūras rādījumi. Tā rezultātā sildītājs var pārkarst.

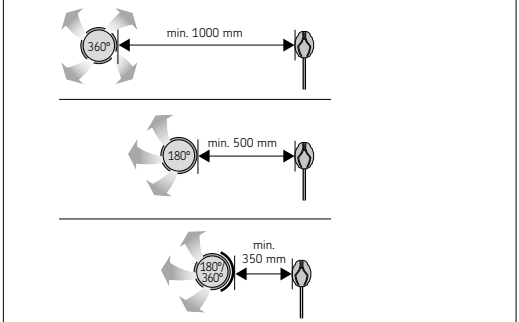

9. att.: Sensora ar ventilācijas atveri uzstādīšana

5.5. Durvju sensora uzstādīšana

Sensora uzstādīšana uz durvju rāmja

- Piestipriniet sensora turētāju pie durvju rāmja, izmantojot skrūvi (10.A attēls) vai abpusēju līmlenti (10.B attēls).
- Uzstādiet sensoru turētājā (10.C attēls).
- Piezīme. Ja durvju rāmis ir no lokšņu metāla un aiz tā ir vieta sensoram, sensoru var piestiprināt arī, izmantojot starpliku (10.D attēls). Izmantojiet 8 mm urbi.

Magnēta piestiprināšana pie durvīm

- Piestipriniet magnēta turētāju pie durvīm, izmantojot skrūvi (10.E attēls) vai abpusēju līmlenti (10.F attēls).
- Iespiediet magnētu vietā turētājā (10.G attēls).
- Magnētu var piestiprināt arī pie durvīm, izmantojot tikai abpusēju līmlenti (10.H attēls).

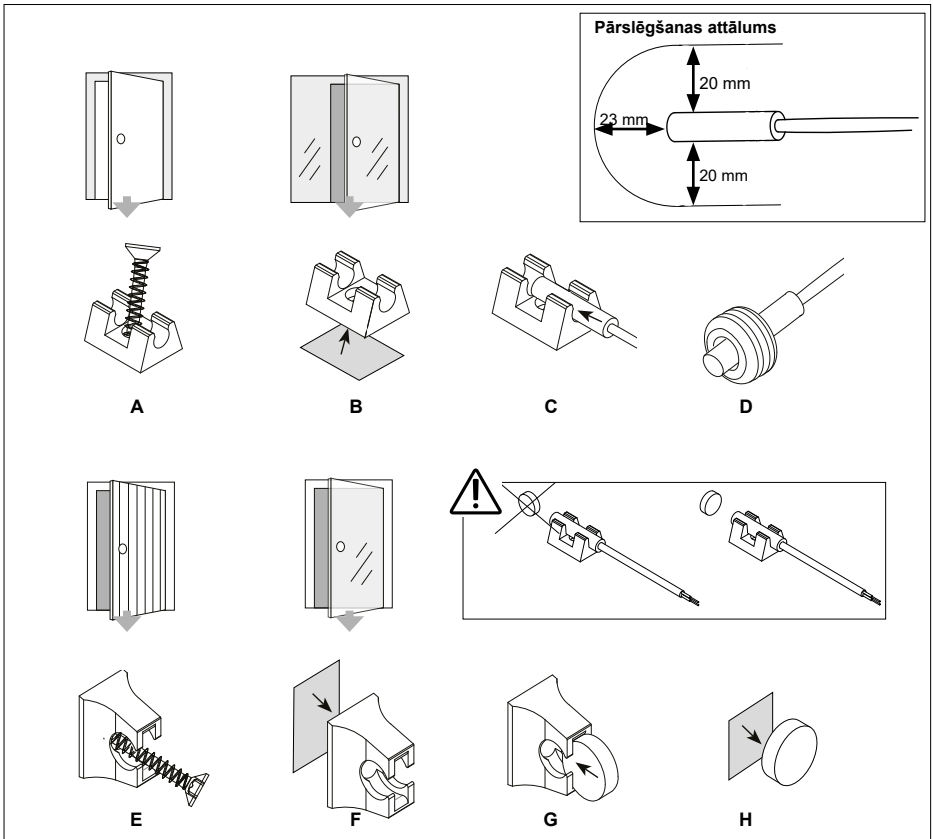

10. att.: Durvju sensora uzstādīšana

6. Elektroapgādes pieslēgums

Pirts vadības pulti ir atļauts pieslēgt elektrotīklam tikai kvalificētam, profesionālam elektriķim saskaņā ar spēkā esošajiem noteikumiem.

Lūdzu, ņemiet vērā, ka garantijas prasības gadījumā jāuzrāda elektriķa, kas veicis darbus, izrakstītā rēķina kopija.

Darbus ar pirts vadības pulti drīkst veikt tikai tad, ja ir atvienota strāvas padeve.

Jābūt stacionāram elektriskās strāvas padeves pieslēgumam.

Uz vietas jāuzstāda pilnībā atvienojoša visu polu izolācijas ierīce, kas atbilst III pārsprieguma kategorijai.

Kabeļa vadiem jābūt vērstiem uz leju! Pēc savienošanas darbu pabeigšanas pievelciet skrūvju vāciņus uz kabeļu vada, lai panāktu hermētisku blīvējumu.

Savienojiet kabeļus ar spaiļu sloksnēm saskaņā ar savienojuma shēmām, skatīt 11., 12., 13. vai 14. attēlu. Ievērojiet arī katras ierīces uzstādīšanas norādījumus.

UZMANĪBU! ***Traucējumi var ietekmēt signāla pārraidi***
Sensora kabelis ir jāuzstāda atsevišķi no pārējiem strāvas un vadības kabeļiem.

Izmantojot kombinēto sildītāju vai atsevišķu tvaika ražotāju (FX1104CXC, CX1104CXWIP, CX1104CXW)
Savienojiet vadus ar termināliem W1 (fāze) un P (ūdens līmeņa indikators)

Izmantojot durvju sensoru / drošības slēdzi:
Savienojiet vadus ar kontaktdakšu kontaktiem X15 un X16

Izmantojot tālvadības pulti:
Savienojiet vadus ar kontaktdakšu kontaktiem X14 un X15

Jaudas pagarinātāja izmantošana:
Jaudas pagarinātājam ir pievienota detalizēta uzstādīšanas instrukcija. To kontrolē, izmantojot kontaktus K1=ST1 un K2=ST2.

Ārējās ierīces vadīšana (piemēram, elektriskais sildītājs, automātiskā dozēšana)
Barošanas bloka spailes K1 un K2 var izmantot arī, lai vadītu, piemēram, elektrisko apsildi. Kad sildītājs tiek ieslēgts no vadības pults, K1 spailē tiek ģenerēts spriegums. Kad sildelementi ir ieslēgti, K2 spailē tiek ģenerēts spriegums. Šos signālus var izmantot, lai vadītu apkures izslēgšanu.

7. Savienojuma shēma

7.1. Savienojuma shēma 400 V 3N~
FX1104XC, CX1104XW, CX1104XWIP

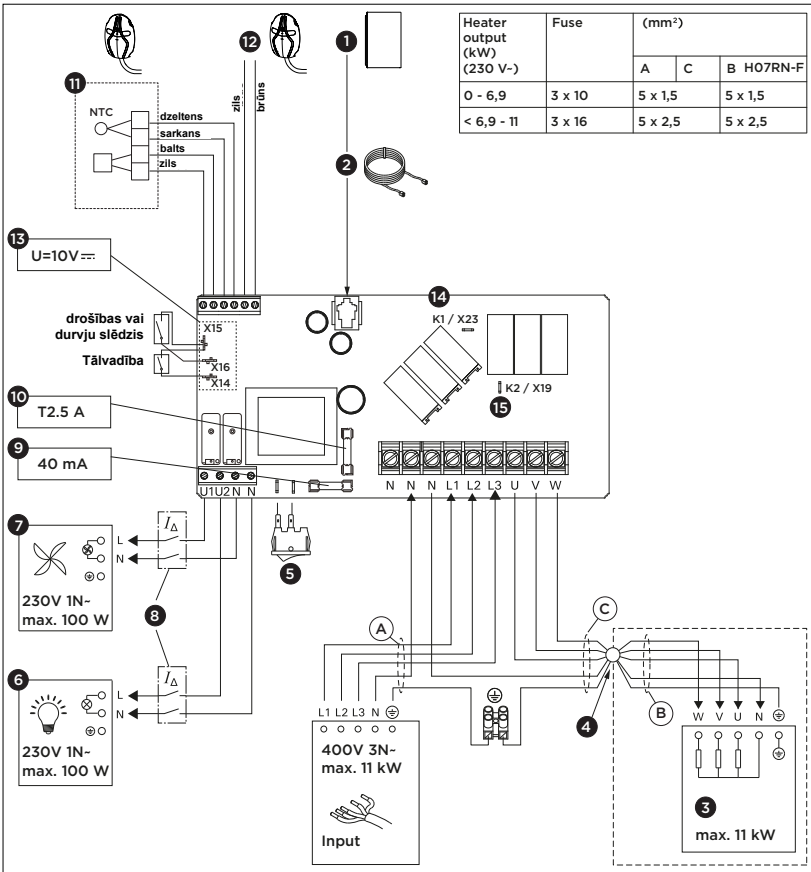

Heater output (kW) (230 V~)	Fuse	(mm²)		
		A	C	B H07RN-F
0 - 6,9	3 x 10	5 x 1,5		5 x 1,5
< 6,9 - 11	3 x 16	5 x 2,5		5 x 2,5

1. Vadības panelis
2. Datu pārvades kabelis
3. Sildītājs
4. Sadales kārba (pēc izvēles)
5. Galvenais slēdzis
6. Apgaismojums (pēc izvēles)
7. Ventilators (pēc izvēles)
8. Paliekošās strāvas ierīce
9. Elektroniskās plates drošinātājs (lēns)
10. Drošinātājs releju izejām (keramiskais, lēns)
11. Sildītāja sensors (temperatūras sensors)
12. Lāvas sensors (pēc izvēles)
13. Pieslēgvietas aizsargierīcēm
    - X14: Attālinātās aktivizēšanas slēdzis ieslēgts/izslēgts
    - X15: GND (kopējais)
    - X16: Drošības vai durvju slēdzis
14. K1 = ST1 elektriskās apkures vadība maks. 100 W (pēc izvēles, izmantošanas gadījumā jāuzstāda drošinātājs)
15. K2 = U= ST2
    K1+W+U1+U2 = maks. 3680 W (L1)

11. att.:

LV

7.2. Savienojuma shēma 400 V 3N~

FX1704XC, CX1704XW

Heater output (kW) (230 V~)	Fuse	(mm²)		
		A	C	B H07RN-F
0 - 6,9	3 x 10	5 x 1,5		5 x 1,5
< 6,9 - 11	3 x 16	5 x 2,5		5 x 2,5
< 11 -17	3 x 25	5 x 6		5 x 2,5

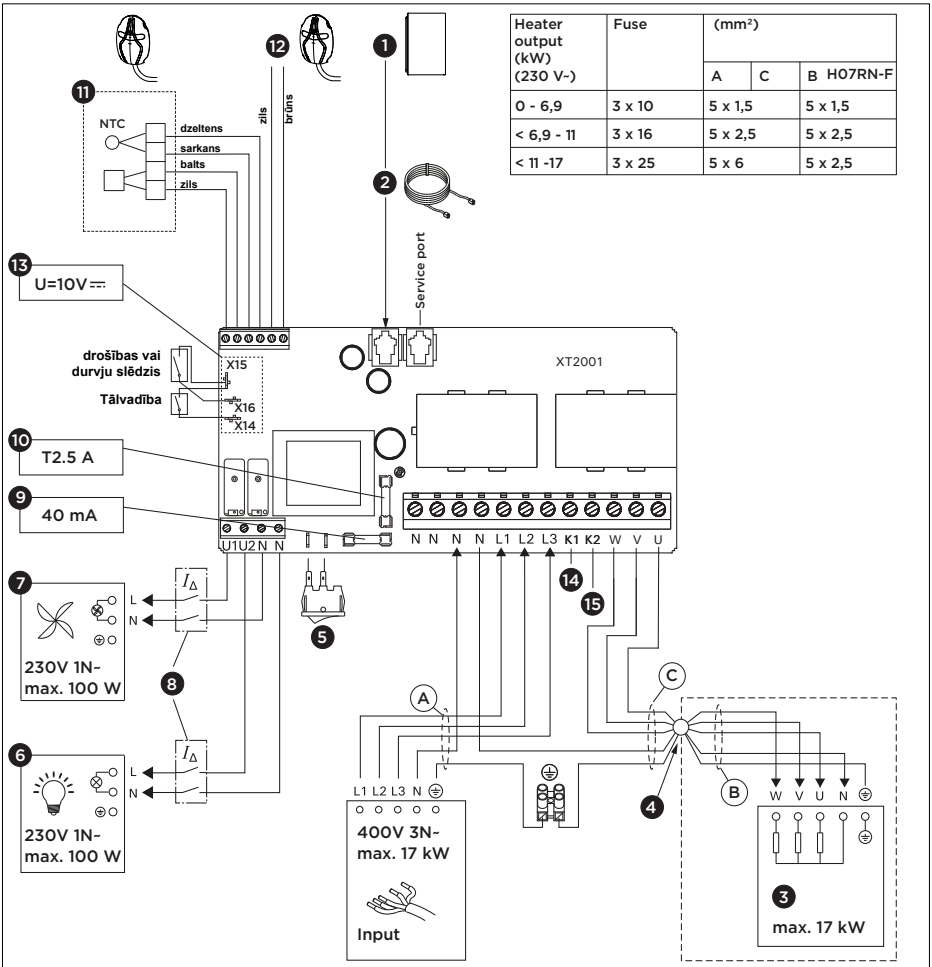

1. Vadības panelis
2. Datu pārvades kabelis
3. Sildītājs
4. Sadales kārba (pēc izvēles)
5. Galvenais slēdzis
6. Apgaismojums (pēc izvēles)
7. Ventilators (pēc izvēles)
8. Paliekošās strāvas ierīce
9. Elektroniskās plates drošinātājs (lēns)
10. Drošinātājs releju izejām (keramiskais, lēns)
11. Sildītāja sensors (temperatūras sensors)
12. Lāvas sensors (pēc izvēles)
13. Pieslēgvietas aizsargierīcēm
    - X14: Attālinātās aktivizēšanas slēdzis ieslēgts/izslēgts
    - X15: GND (kopējais)
    - X16: Drošības vai durvju slēdzis
14. K1 = ST1 elektriskās apkures vadība maks. 100 W (pēc izvēles, izmantošanas gadījumā jāuzstāda drošinātājs)
15. K2 = U= ST2
    K1+K2+W = maks. 5670 W (L3)

12. att.:

7.3. Savienojuma shēma 400 V 3N~
FX1104CXC, CX1104CXW, CX1104CXWIP

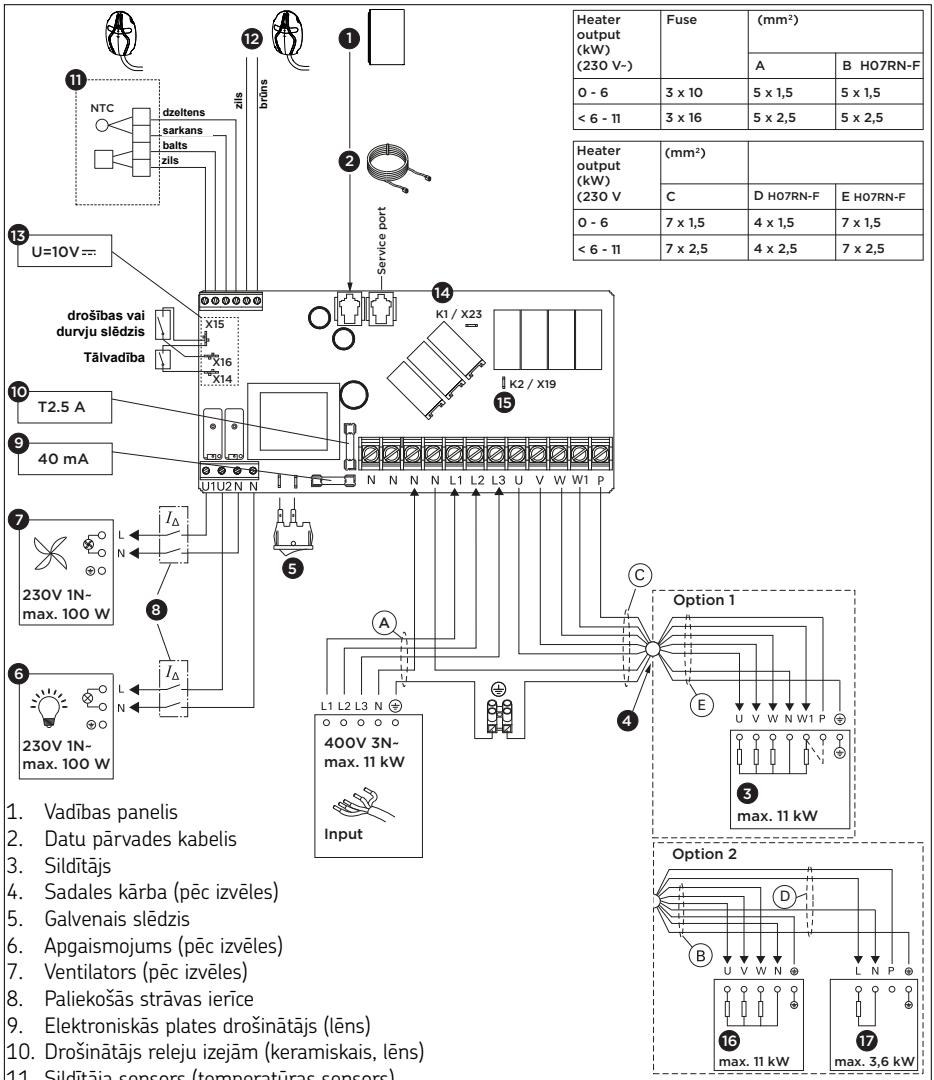

Heater output (kW) (230 V~)	Fuse	(mm²)	
		A	B H07RN-F
0 - 6	3 x 10	5 x 1,5	5 x 1,5
< 6 - 11	3 x 16	5 x 2,5	5 x 2,5

Heater output (kW) (230 V	(mm²)		
	C	D H07RN-F	E H07RN-F
0 - 6	7 x 1,5	4 x 1,5	7 x 1,5
< 6 - 11	7 x 2,5	4 x 2,5	7 x 2,5

1. Vadības panelis
2. Datu pārvades kabelis
3. Sildītājs
4. Sadales kārba (pēc izvēles)
5. Galvenais slēdzis
6. Apgaismojums (pēc izvēles)
7. Ventilators (pēc izvēles)
8. Paliekošās strāvas ierīce
9. Elektroniskās plates drošinātājs (lēns)
10. Drošinātājs releju izejām (keramiskais, lēns)
11. Sildītāja sensors (temperatūras sensors)
12. Mitruma un temperatūras sensors
13. Pieslēgvietas aizsargierīcēm
    - X14: Attālinātās aktivizēšanas slēdzis ieslēgts/izslēgts
    - X15: GND (kopējais)
    - X16: Drošības vai durvju slēdzis
14. K1 = ST1 elektriskās apkures vadība maks. 100 W (pēc izvēles, izmantošanas gadījumā jāuzstāda drošinātājs)
15. K2 = U= ST2
    K1+W+U1+U2 = maks. 3680 W (L1)

13. att.:

LV

7.4. Savienojuma shēma 230 V 1N~

FX1104XC, CX1104XW, CX1104XWIP

Heater output (kW) (230 V~)	Fuse	(mm²)		
		A	C	B H07RN-F
0 - 6,9	3 x 10	5 x 1,5		5 x 1,5
< 6,9 - 9	3 x 16	5 x 2,5		5 x 2,5

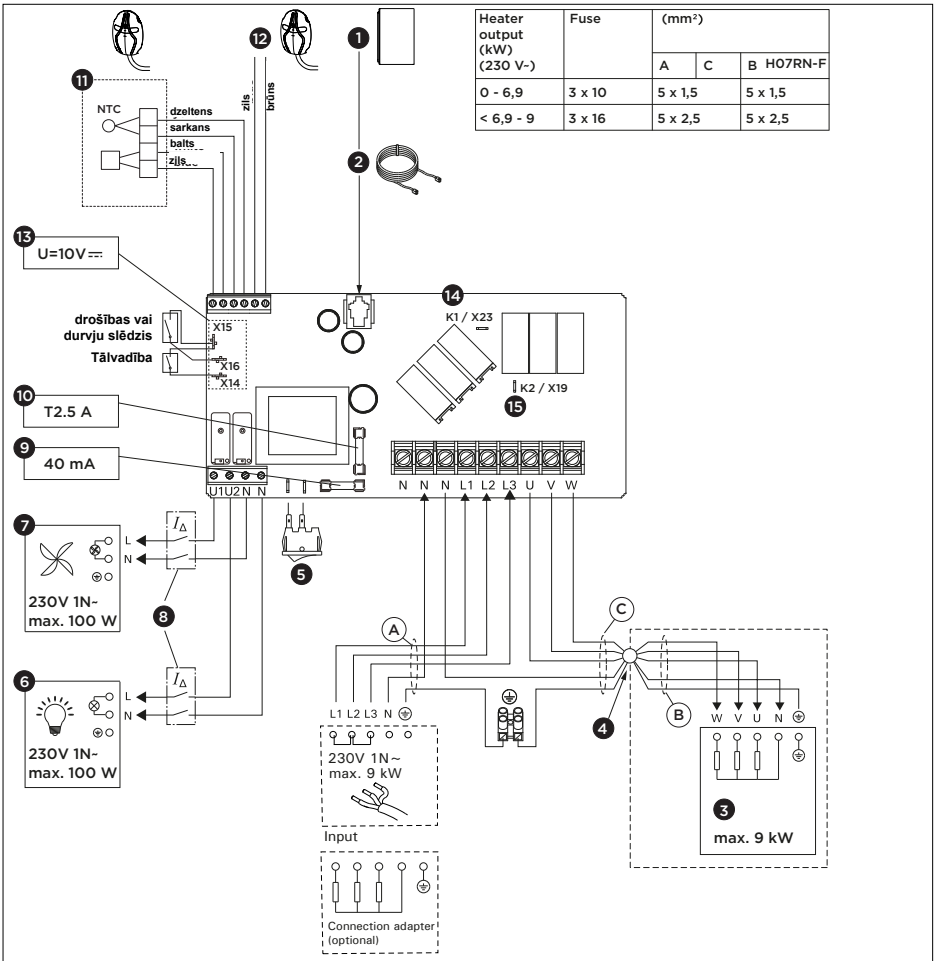

1. Vadības panelis
2. Datu pārvades kabelis
3. Sildītājs
4. Sadales kārba (pēc izvēles)
5. Galvenais slēdzis
6. Apgaismojums (pēc izvēles)
7. Ventilators (pēc izvēles)
8. Paliekošās strāvas ierīce
9. Elektroniskās plates drošinātājs (lēns)
10. Drošinātājs releju izejām (keramiskais, lēns)
11. Sildītāja sensors (temperatūras sensors)
12. Lāvas sensors (pēc izvēles)
13. Pieslēgvietas aizsargierīcēm
    - X14: Attālinātās aktivizēšanas slēdzis ieslēgts/izslēgts
    - X15: GND (kopējais)
    - X16: Drošības vai durvju slēdzis
14. K1 = ST1 elektriskās apkures vadība maks. 100 W (pēc izvēles, izmantošanas gadījumā jāuzstāda drošinātājs)
15. K2 = U= ST2
    K1+W+U1+U2 = maks. 3680 W (L1)

14. att.:

8. Problēmu novēršana

Ja rodas kļūda, sildītāja jaudas padeve tiks pārtraukta un vadības panelī parādīsies kļūdas ziņojums E (numurs).Tālāk tabulā ir aprakstītas iespējamās kļūdas un to novēršanas veidi. Ja nav palīdzības, sazinieties ar piegādātāju vai izmantojiet saiti uz bieži uzdotajiem jautājumiem (BUJ).

	Apraksts	*Cēlonis/risinājums*
E1	Temperatūras sensora mērīšanas kontūrs ir bojāts.	Pārbaudiet temperatūras sensora sarkano un dzelteno vadu un to savienojumus.
E2	Temperatūras sensora mērījumu kontūrā radies īssavienojums.	Pārbaudiet temperatūras sensora sarkano un dzelteno vadu un to savienojumus.
E3	Pārkaršanas aizsardzības ierīces mērīšanas kontūrs ir bojāts.	Nospiediet pārkaršanas aizsardzības ierīces atiestatīšanas pogu. Pārbaudiet temperatūras sensora zilo un balto vadu un to savienojumus.
E5	Ūdens līmenis ir zems vai ir ieslēgta tvaika ražotāja pārkaršanas aizsardzība. Ūdens līmeņa brīdinājuma indikators mirgo.	Pievienojiet ūdeni vai pārbaudiet ūdens padevi. Pārbaudiet tvaika ražotāja vai kombinētā sildītāja pārkaršanas aizsardzību.
E6	Izvēles sensora temperatūras mērīšanas komponenta atteice	Pārbaudiet, vai nav bojājumu brūnajā un zilajā papildu sensora vadā un to savienojumos.
E7 E8	Mitruma sensora mitruma mērīšanas komponenta atteice	Pārbaudiet, vai nav bojājumu brūnajā un zilajā mitruma sensora vadā un to savienojumos.
E9	Pārtraukts savienojums starp vadības paneli un barošanas bloku.	Pārbaudiet vadu un savienotājus.
	FENIX vadības panelis neizgaismojas	Ieslēdziet barošanas bloka vai sildītāja galveno slēdzi. Pārbaudiet datu pārvades kabeli un drošinātājus.
	FENIX vadības panelisnevar izveidot savienojumu	Pārliecinieties, ka izmantotais Wi-Fi tīkls ir pietiekami spēcīgs. Tīkla nosaukumā nevar būt iekļautas īpašās rakstzīmes.

	Apraksts	*Cēlonis/risinājums*
	Tīkla savienojums pārtrūkst iestatīšanas laikā	Wi-Fi tīkla nosaukumā ir neatļautas rakstzīmes.
	Nevar izveidot savienojumu vai Wi-Fi savienojums pārtrūkst iestatīšanas laikā	Wi-Fi modulim ir nepieciešama piekļuve portam 8883 (drošs MQTT), kam ugunsmūrī jābūt atvērtam. Turklāt ir nepieciešama piekļuve tīkla laika protokola (NTP) serveriem. Pārbaudiet arī, vai nav bloķēti citi porti, it īpaši 443, 8443 un 8883.
	FENIX vadības panelis izslēdzas darbības laikā.	Pārbaudiet montāžas apstākļus — pārliecinieties, vai vadības paneļa vai barošanas bloka temperatūra nav pārāk augsta.
	Wi-Fi savienojums pazūd pēc strāvas pārrāvuma	Izslēdziet un atkal ieslēdziet pirts vadības pults strāvas padevi.
	SAFE	Drošības slēdža kontūrs ir atvērts. Noņemiet uz drošības slēdža novietoto priekšmetu.
	durvis atvērtas	Durvju slēdža kontūrs ir atvērts. Aizveriet karsētavas durvis.
	rESt	Pauzes laiks ir aktīvs
	rc on	Tālvadība ieslēgta

Sildītāja sensora pārkaršanas aizsardzības atiestatīšana:
Sildītāja sensors (SP247M) iekļauj temperatūras sensoru un pārkaršanas aizsardzību. Ja temperatūra sensora apkārtējā vidē paaugstinās pārāk augstu (135 °C), pārkaršanas aizsardzība atslēdz sildītāja jaudu.

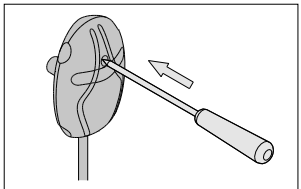

15. att.:

Drošinātāji:

Drošinātāju atrašanās vieta barošanas blokā ir parādīta 11. un 12. attēlā.
Aizstājiet izdegušo drošinātāju ar jaunu, tādas pašas nominālvērtības drošinātāju.

Drošinātāji ir elektronikas platei (40 mA) un releja izejām (T2,5 A).

9. Apkope

Ierīcei nav nepieciešama apkope. Ja ierīce ir savienota ar Wi-Fi, atjaunināšana notiek automātiski.

Tīriet izstrādājumu ar nedaudz mitru drānu. Izmantojiet tikai ūdeni vai maigus tīrīšanas līdzekļus.

10. Utilizēšana



- Utilizējiet iepakojuma materiālus saskaņā ar spēkā esošajiem atkritumu apsaimniekošanas noteikumiem.
- Nolietotas ierīces satur atkārtoti izmantojamus materiālus, kā arī bīstamas vielas. Tādēļ neizmetiet nolietoto ierīci kopā ar sadzīves atkritumiem. Utilizējiet to saskaņā ar vietējiem noteikumiem.

11. Rezerves daļas

spareparts.harvia.com

12. Garantijas noteikumi

www.harvia.com

LV

Fenix 110/110C/170
Xenio 110/110C/170

Saunos maitinimo blokas
Įrengimo ir naudojimo instrukcija

HARVIA
Sauna & Spa

Let's sauna.

Gaminio Nr.
FX1104XC
FX1104CXC
FX1704XC

Gaminio Nr.
CX1104XW
CX1104XWIP
CX1104CXW
CX1104CXWIP
CX1704XW





LT

FX001XW

Valdymo pultas „Fenix“

+

Maitinimo blokas

CX001WIFI

Valdymo pultas „Xenio WiFi“

+

Maitinimo blokas

CE UK CA

Turinys

1. Apie šią instrukciją 3

2. Svarbi informacija jūsų saugumui 3

2.1. Numatytoji paskirtis 4
2.2. Saugos informacija montuotojui 4
2.3. Saugos informacija naudotojui 5

3. Gaminio aprašymas 7

3.1. Pristatoma komplektacija 7
3.2. Gaminio funkcijos 7
3.3. Įrengimo pavyzdys 8

4. Techniniai duomenys 9

5. Įrengimas 11

5.1. Saunos valdymo pulto montavimas 11
5.2. Krosnelės jutiklio montavimas 12
5.3. Suolo jutiklio montavimas 14
5.4. Jutiklio su oro išleidimo anga montavimas 14
5.5. Durų jutiklio montavimas 15

6. Elektros jungtys 17

7. Prijungimo schema 18

7.1. Prijungimo schema 400 V 3N~ FX1104XC, CX1104XW, CX1104XWIP 18
7.2. Prijungimo schema 400 V 3N~ FX1704XC, CX1704XW 19
7.3. Prijungimo schema 400 V 3N~ FX1104CXC, CX1104CXW, CX1104CXWIP 20
7.4. Prijungimo schema 230 V 1N~ FX1104XC, CX1104XW, CX1104XWIP 21

8. Trikčių šalinimas 22

9. Priežiūra 24

10. Šalinimas 24

11. Atsarginės dalys 24

12. Garantijos sąlygos 24

1. Apie šią instrukciją


Prieš naudodami gaminį atidžiai perskaitykite instrukciją ir įspėjimus! Išsaugokite juos ateičiai!

 +  + ... taip pat perskaitykite visų pateiktų prietaisų instrukcijas.

Įspėjimų ir simbolių reikšmė


ĮSPĖJIMAS!
Nesilaikant šio įspėjimo, galima sunkiai arba mirtinai susižaloti.


ATSARGIAI!
Nesilaikant šio įspėjimo, galima nesunkiai susižaloti.

DĖMESIO!
Šis raktažodis įspėja, kad gali būti padaryta žala turtui.


Šis simbolis žymi patarimus ir naudingą informaciją.

2. Svarbi informacija jūsų saugumui

„Harvia Fenix“ / „Xenio“ valdymo pultai pagaminti laikantis galiojančių saugos taisyklių. Tačiau juos naudojant gali kilti pavojų. Todėl laikykitės toliau išdėstytų saugos nurodymų ir atskiruose skyriuose pateiktų konkrečių įspėjimų. Taip pat laikykitės prijungtų prietaisų saugos nurodymų.

LT

2.1. Numatytoji paskirtis

Valdymo pultas skirtas saunos ir elektrinės saunos krosnelės funkcijoms valdyti.
Pirties krosnelė skirta pirties patalpai pašildyti iki maudymuisi tinkamos temperatūros.
Jokiam kitam tikslui jo naudoti negalima!

Jie tinka privačioms ir komercinėms saunoms.

Valdymo pultas be dangalo netinkamas naudoti lauke.

Reikia vengti per didelio šalčio ir intensyvių saulės spindulių poveikio. Jei padidėja mechaninių pažeidimų rizika, prietaisas turi būti nuo jų apsaugotas.

2.2. Saugos informacija montuotojui

- Montuoti gali tik kvalifikuotas elektrikas arba panašią kvalifikaciją turintis asmuo.
- Prieš atliekant bet kokius techninės priežiūros darbus (pvz., montavimą, prijungimą, techninę priežiūrą), prietaisą visada atjunkite nuo elektros tinklo.
- Prieš montuodami ir naudodami prietaisą patikrinkite, ar nėra matomų pažeidimų. Nenaudokite pažeisto įrenginio.
- Vietoje turi būti sumontuotas visiškai atjungiantis visų polių atskyrimo įtaisas, atitinkantis III viršįtampių kategoriją.
- Įrenginys turi būti sumontuotas taip, kad atlikus montavimo darbus įspėjamieji tekstai būtų lengvai perskaitomi.
- Krosnelės jutiklis turi būti sumontuotas taip, kad jo neveiktų įeinantis oras.
- Saunos krosnelę ir jutiklius visada junkite silikoniniais kabeliais, atspariais iki 150 °C karščiui.

- Viešosiose pirtyse, kur krosnelė naudojama be laikmačio arba ilgesnį laiko tarpą be pertraukų nei leidžia krosnelės laikmatis arba valdymo pultas su gamintojo nustatytomis reikšmėmis, įrenginys turi būti nuolat prižiūrimas.
- Laikykitės minimalių naudojamų prietaisų saugos atstumų (žr. „4. Techniniai duomenys“ 9 psl. skyrių).
- Taip pat laikykitės montavimo vietoje galiojančių taisyklių.
- Jei kyla problemų, kurios nėra pakankamai išsamiai paaiškintos montavimo instrukcijoje, dėl savo pačių saugumo kreipkitės į tiekėją.

2.3. Saugos informacija naudotojui

- Laikykitės saunos valdymo pulto ir naudojamos saunos krosnelės montavimo instrukcijų.
- Sauna ir krosnelės aplinka visada turi būti patikrinta prieš dar kartą įjungiant krosnelę.
- Saunos patalpa ir krosnelės aplinka visada turi būti patikrinta prieš įjungiant prietaisą į budėjimo režimą, reikalingą nuotolinio valdymo pultu arba iš anksto nustatyta tvarka.
- Visą techninę priežiūrą, kuriai reikia specialių įgūdžių, turi atlikti apmokytas specialistas.
- Saugokitės karštos krosnelės. Krosnelės akmenys ir metalinės dalys gali nudeginti odą. Niekada nelieskite veikiančios saunos krosnelės.
- Niekada nemiegokite karštoje saunoje.
- Saunoje nedžiovinkite drabužių ar rankšluosčių, tai kelia gaisro pavojų. Dėl didelės drėgmės gali būti sugadinta elektros įranga arba saunoje gali atsirasti pelėsis.
- Pasitarkite su gydytoju dėl bet kokių su sveikata susijusių saunos apribojimų.

- Saunos valdymo pultu negali naudotis jaunesni nei 8 metų vaikai.
- Saunos valdymo pultu gali naudotis vyresni nei 8 metų vaikai, asmenys su ribotais psichologiniais, jutiminiais ar protiniais gebėjimais arba asmenys, kuriems trūksta patirties ir (arba) žinių, tačiau tik tuo atveju, jei:
  - jie yra prižiūrimi.
  - Jiems buvo parodyta, kaip saugiai naudotis įrenginiu, ir jie žino, kokie pavojai gali kilti.
- Vaikams draudžiama žaisti su saunos valdymo pultu.
- Jaunesni nei 14 metų vaikai gali valyti saunos valdymo pultą tik prižiūrimi.
- Sveikatos sumetimais nesinaudokite sauna būdami apsvaigę nuo alkoholio, vaistų ar narkotikų.
- Jei kyla problemų, kurios nėra pakankamai išsamiai paaiškintos montavimo instrukcijoje, dėl savo pačių saugumo kreipkitės į tiekėją.

3. Gaminio aprašymas

Prieš montuodami prietaisą patikrinkite, ar nėra matomų pažeidimų. Nenaudokite pažeisto įrenginio. Jei trūksta dalių arba jos pažeistos, kreipkitės į tiekėją.

3.1. Pristatoma komplektacija

1. Maitinimo blokas
2. Valdymo pultas Fenix / Xenio
3. Valdymo kabelis RJ10, 5 m
4. Krosnelės jutiklis su integruota apsauga nuo perkaitimo, kabelis 4 m, 4 poliai
5. Suolo jutiklis Drėgmės ir temperatūros jutiklis, kabelis 4 m, 2 polių, skirtas FX1104CXC, CX1104CXW(IP)
6. Durų jutiklis su magnetu, kabelis 5 m, skirtas FX...., CX1104XWIP, CX1104CXWIP
7. Montavimo medžiaga
8. Montavimo instrukcija

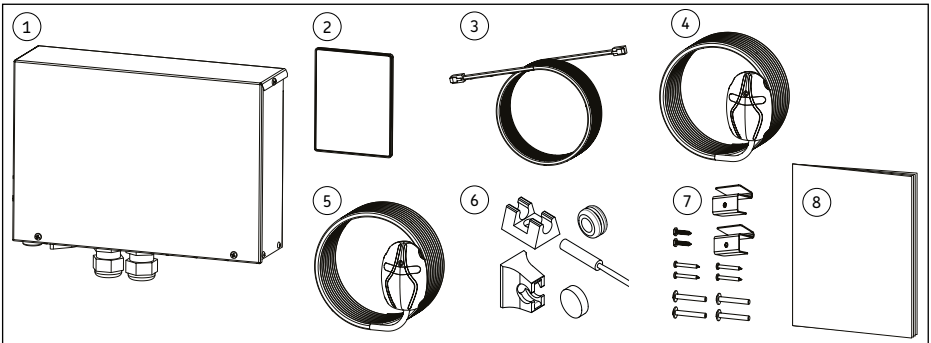

1 pav. Pristatoma komplektacija

3.2. Gaminio funkcijos

LT

„Harvia“ saunos valdymo pultai naudojami saunos ir saunos krosnelės funkcijoms valdyti ir kontroliuoti pagal techninius duomenis. Valdymo pultas taip pat gali būti naudojamas priedams, pavyzdžiui, saunos patalpos apšvietimui ir vėdinimui, valdyti.
Galimybė valdyti priedus priklauso nuo valdomo prietaiso prijungimo savybių. Konkretaus įrenginio informaciją rasite valdomo įrenginio vadove. Jokiam kitam tikslui jo naudoti negalima!

Saunos valdymo pultus galima naudoti tik saunos krosnelei, kuri sertifikuota kaip atitinkanti EN 60335-2-53 19.101 ir 19.102 punktuose aprašytą degimo bandymą, valdyti. Jei krosnelė neatitinka šio reikalavimo, reikia imtis atitinkamų saugos priemonių (pvz., įrengti apsauginį arba durų išjungiklį).

Saunos valdymo pultai gali būti naudojami tik 3 šildymo kontūrams valdyti (žr. „4. Techniniai duomenys“ 9 psl.). Didžiausia garintuvo galia – 3,6 kW.
Didžiausią valdymo pultų galią galima padidinti naudojant papildomą ilgintuvą.

Saunos valdymo pultas reguliuoja temperatūrą saunos patalpoje pagal jutiklių pateiktą informaciją. Krosnelės jutiklį sudaro temperatūros jutiklis ir apsauga nuo perkaitimo. Todėl įsitikinkite, kad jutiklis yra teisingoje padėtyje (žr. „5.2. Krosnelės jutiklio montavimas“ 12 psl.).

Užtikrinkite tinkamą saunos kabinos vėdinimą – oras turi būti keičiamas šešis kartus per valandą (žr. : „5 pav. Oro vėdinimas“ 12 psl.)

„Fenix“ valdymo skydelį galima sujungti su programėle „MyHarvia“. Pavyzdžiui, naudodami programėlę iš bet kur ir bet kada galite matyti saunos krosnelės būseną, saunos temperatūrą ir likusį kaitinimo laiką.

Kad galėtumėte naudotis programėle „MyHarvia“, reikia patikimo „WiFi“ ryšio.

3.3. Įrengimo pavyzdys

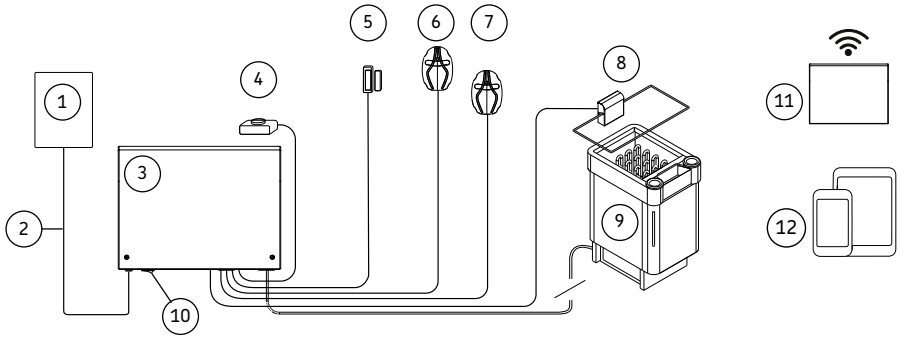

1. Valdymo pultas „Fenix“
2. Valdymo kabelis
3. Maitinimo blokas
4. Nuotolinio paleidimo jungiklis*
5. Durų jutiklis skirtas FX....,
   CX1104XWIP, CX1104CXWIP
6. Krosnelės jutiklis

* pasirinktinai

7. Suolo jutiklis
   Drėgmės ir temperatūros jutiklis
   FX1104CXC, CX1104CXW(IP)
8. Apsauginis išjungiklis*
9. Pirties krosnelė
10. Pagrindinis įjungimo / išjungimo jungiklis
11. „WiFi“ maršruto parinktuvas*
12. Mobilusis įrenginys + „My Harvia“ *

2 pav. Įrengimo pavyzdys

4. Techniniai duomenys

Modelis		FX1104XC CX1104XW CX1104XWIP	FX1104CXC CX1104CXW CX1104CXWIP	FX1704XC CX1704XW
Darbinė įtampa [V]		400 V / 415 V 3 N~	400 V / 415 V 3 N~	400 V / 415 V 3 N~
Dažnis (Hz)		50/60	50/60	50/60
Maks. galia [kW]		11 (3 x 3,6)	11 (3 x 3,6)	17 (3 x 5,6)
Maks. garintuvo galia [kW]		-	3,6	-
Apsaugos klasė		IPX5	IPX5	IPX3
Maks. saugiklis(400 V / 41 5V 3 N~) [A]		3 x 16	3 x 16	3 x 25
Min. maitinimo laidas [mm²]		5 x 1,5	5 x 1,5	5 x 2,5
Masė (kg)		1,8	1,8	1,8
Laikymo temperatūra [°C]		nuo 0 iki +50	nuo 0 iki +50	nuo 0 iki +50
Aplinkos temperatūra [°C]		nuo –10 iki +70	nuo –10 iki +70	nuo –10 iki +70
Matmenys (mm)	Aukštis	275	275	275
	Plotis	205	205	205
	Gylis	80	80	80
Minimalūs gaminio vietos reikalavimai [mm]		300 x 350	300 x 350	300 x 350
Montavimo tipas		Ant sienos	Ant sienos	Ant sienos
Įrengimas saunoje		taip	taip	ne
Montavimo paviršiaus temperatūra [°C]		maks. 70	maks. 70	maks. 70
Maitinimo bloko montavimo aukštis saunoje [mm]		maks. 400	maks. 400	-
Atstumas iki saunos krosnelės saunoje [mm]		min. 1 000	min. 1 000	-
Temperatūros diapazono nustatymas [°C]		40–110	40–110	40–110
Garintuvo diapazono nustatymas [%]		-	0–100	-

Modelis	**FX1104XC CX1104XW CX1104XWIP**	**FX1104CXC CX1104CXW CX1104CXWIP**	**FX1704XC CX1704XW**
Krosnelės jutiklio tipas	SP247M	SP247M	SP247M
Suolo jutiklio tipas	pasirinktinai	SP325M	pasirinktinai
Maks. jutiklio kabelio ilgis [m]	10	10	10
Jutiklio matmenys [mm]	51 x 73 x 27	51 x 73 x 27	51 x 73 x 27
Valdymo kabelis prie valdymo pulto 5 m	SP311	SP311	SP311
Šviesa (230 V AC 1 N) [W] *	maks. 100	maks. 100	maks. 100
Ventiliatorius (230 V AC 1 N) [W]	maks. 100	maks. 100	maks. 100

*** DĖMESIO!** ***Įrenginio sugadinimas***
Neprijunkite ir nenaudokite LED, kuriems reikia transformatoriaus. Transformatoriai sugadins šviesos srautą.

Durų jutiklio techniniai duomenys	
Darbinė temperatūra	nuo –20 iki +85 °C
Oro drėgnis	ne daugiau kaip 99 RH
Durų jutiklio matmenys	Ø 6 × 32 mm
Durų jutiklio prijungimo kabelis	5 m – 2 x 0,14 mm²
Perjungimo atstumas	23 mm priekyje / 20 mm šone
Jutiklio laikiklio matmenys	20 × 15 × 10 mm
Magneto matmenys	Ø 10 × 3 mm
Magneto laikiklio matmenys	8 × 12 × 15 mm

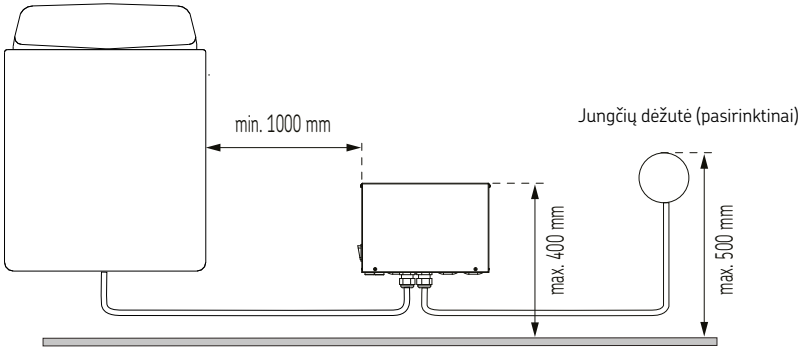

3 pav. Maitinimo bloko padėties nustatymas

5. Įrengimas

5.1. Saunos valdymo pulto montavimas

DĖMESIO! ***Įrenginio sugadinimas***
Neįmontuokite maitinimo pulto į sieną, nes dėl to gali pernelyg įkaisti ir būti pažeisti jo vidiniai komponentai.

Maitinimo bloką statykite sausojoje vietoje už saunos ribų arba kuo vėsesnėje ir sausesnėje vietoje saunos patalpoje. Laikykitės nurodytų minimalių ir maksimalių atstumų (žr. **3 pav**). Pritvirtinkite maitinimo bloką prie sienos.

Atkreipkite dėmesį, kad saunos valdymo pultus CX1104XW, CX1104CXW, FX1704XC, CX1704XW galima būtų montuoti tik kabinos išorėje (IPX3).

Saunos valdymo pultai FX1104XC, FX1104CXC, CX1104XWIP, CX1104CXWIP yra IPX5 klasės, todėl juos galima montuoti tiek išorėje, tiek viduje. Taip pat atkreipkite dėmesį į „4. Techniniai duomenys“ 9 psl..

DĖMESIO! ***Įrenginio sugadinimas***
Kabelių riebokšliai neturi būti nukreipti į viršų! Baigę prijungimo darbus, priveržkite kabelių riebokšlių varžtus, kad būtų užtikrintas sandarumas.

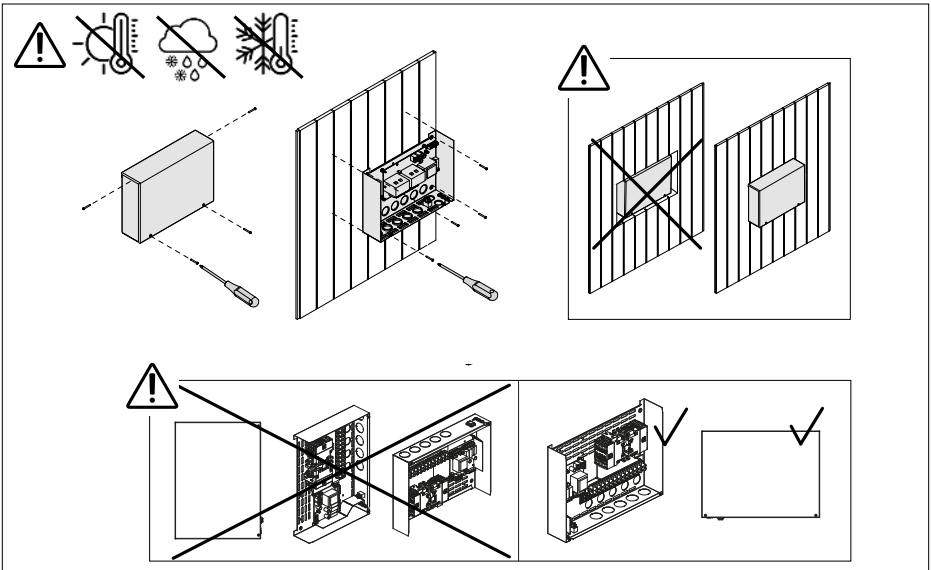

4 pav. Maitinimo bloko įrengimas

LT

5.2. Krosnelės jutiklio montavimas

Visada patikrinkite teisingą temperatūros jutiklio vietą pagal šildytuvo montavimo instrukciją.

Jei kartu su krosnele tiekiamas temperatūros jutiklis, naudokite šį jutiklį ir sumontuokite jį pagal krosnelės montavimo instrukciją. Priešingu atveju naudokite temperatūros jutiklį, tiekiamą kartu su valdymo pultu.

DĖMESIO! ***Trikdžiai gali pabloginti signalo perdavimą***
Jutiklio kabelis turi būti nutiestas atskirai nuo kitų tinklo ir valdymo kabelių.

Prie sienos montuojamos krosnelės (6 pav 13 psl.)

- Temperatūros jutiklį pritvirtinkite ant sienos virš krosnelės, išilgai vertikalios vidurio linijos, einančios lygiagrečiai krosnelės šonams, 100 mm atstumu nuo lubų.

Prie grindų montuojamos krosnelės (7 pav 13 psl.)

- 1 variantas. Temperatūros jutiklį pritvirtinkite ant sienos virš krosnelės, išilgai vertikalios vidurio linijos, einančios lygiagrečiai krosnelės šonams, 100 mm atstumu nuo lubų.
- 2 variantas. Temperatūros jutiklį pritvirtinkite prie lubų virš krosnelės, 200 mm atstumu nuo vertikalios krosnelės šono vidurio linijos.

Naudodami atskirą garintuvą, laikykitės nuostatos, kad temperatūros jutiklio negalima įrengti garų veikiamoje zonoje.

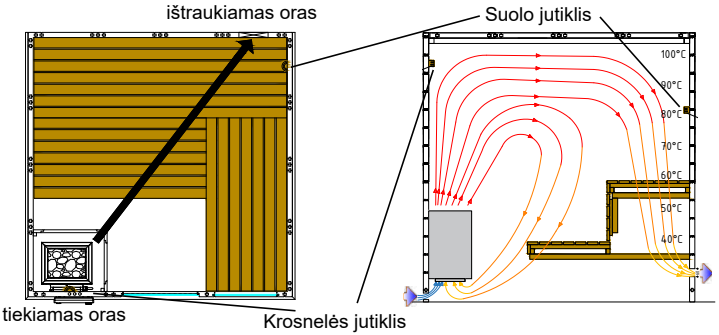

5 pav. Oro vėdinimas

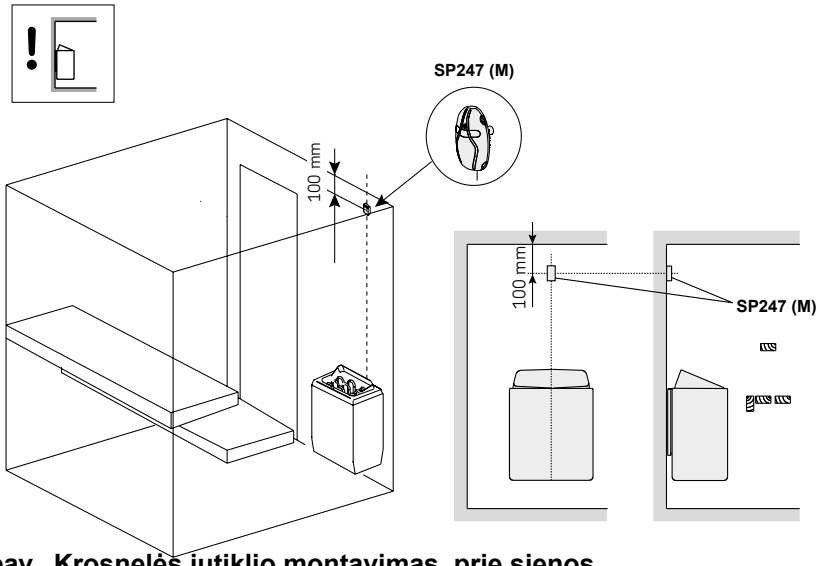

6 pav. Krosnelės jutiklio montavimas, prie sienos

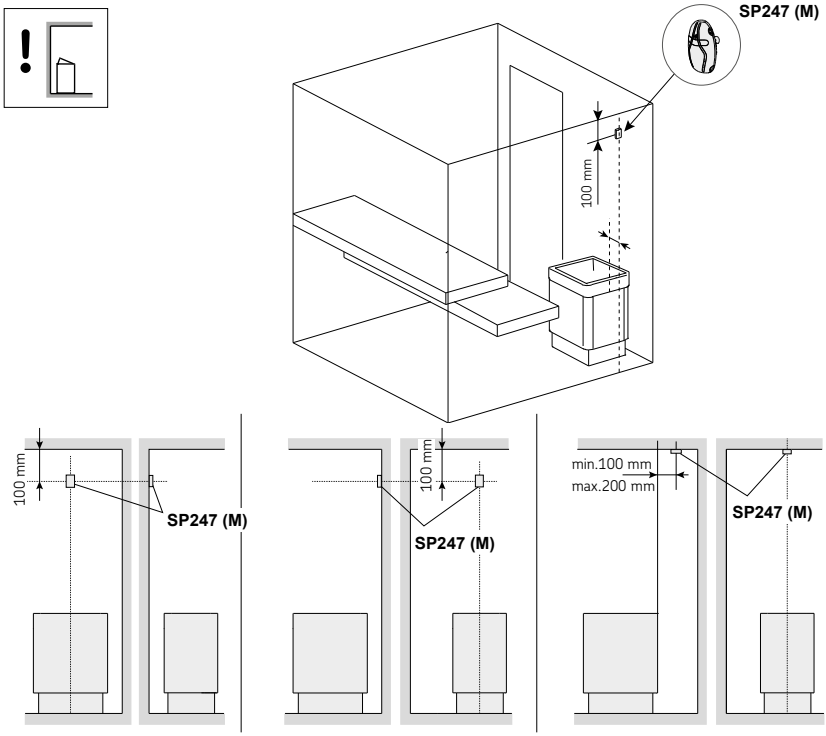

7 pav. Krosnelės jutiklio montavimas, prie grindų

LT

5.3. Suolo jutiklio montavimas

Drėgmės jutiklį tvirtinkite prie sienos kuo toliau nuo krosnelės, 500–700 mm atstumu nuo lubų.

DĖMESIO! ***Trikdžiai gali pabloginti signalo perdavimą***
Jutiklio kabelis turi būti nutiestas atskirai nuo kitų tinklo ir valdymo kabelių.

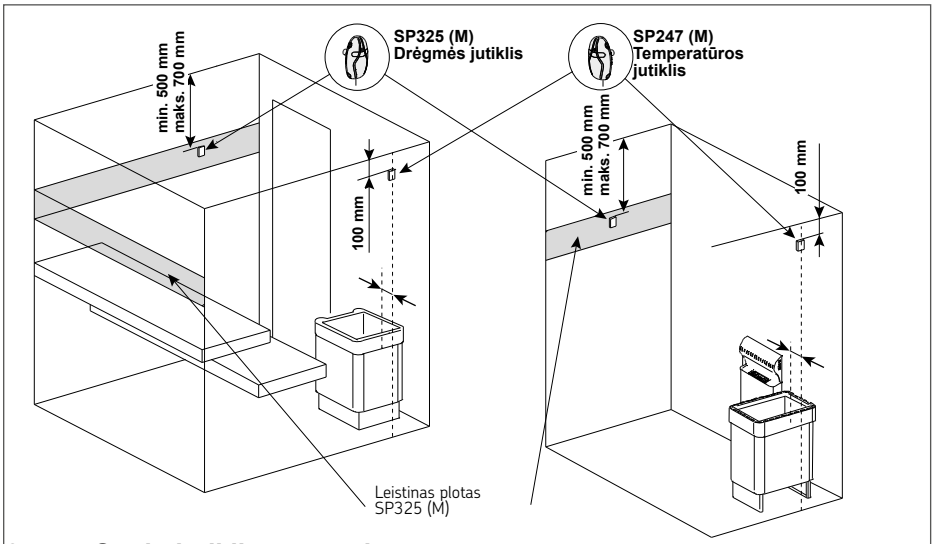

8 pav. Suolo jutiklio montavimas

5.4. Jutiklio su oro išleidimo anga montavimas

Nemontuokite temperatūros jutiklio arčiau kaip 1 000 mm nuo visakryptės oro išleidimo angos arba arčiau kaip 500 mm nuo oro išleidimo angos, nukreiptos nuo jutiklio. Oro srautas šalia oro išleidimo angos atvėsina jutiklį, todėl valdymo pultas gauna netikslius temperatūros rodmenis. Dėl to šildytuvas gali perkaisti.

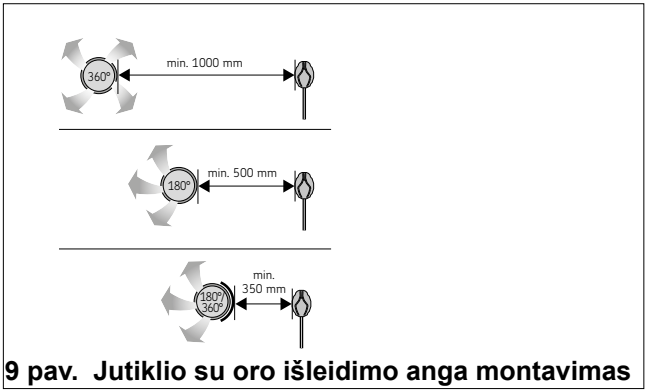

9 pav. Jutiklio su oro išleidimo anga montavimas

5.5. Durų jutiklio montavimas

Jutiklio montavimas ant durų rėmo:

- Pritvirtinkite jutiklio laikiklį prie durų rėmo naudodami varžtą (10A pav.) arba dvipusę lipnią juostą (10B pav.).
- Įdėkite jutiklį į laikiklį (10C pav.).
- Pastaba. Jei durų rėmas yra iš skardos ir už jo yra vietos jutikliui, jutiklį galima pritvirtinti naudojant įvorę (10D pav.). Naudokite 8 mm grąžtą.

Magneto tvirtinimas prie durų:

- Pritvirtinkite magneto laikiklį prie durų varžtu (10E pav.) arba dvipuse lipnia juosta (10F pav.).
- Įstumkite magnetą į laikiklį (10G pav.).
- Magnetą taip pat galima pritvirtinti prie durų naudojant tik dvipusę lipnią juostą (10H pav.).

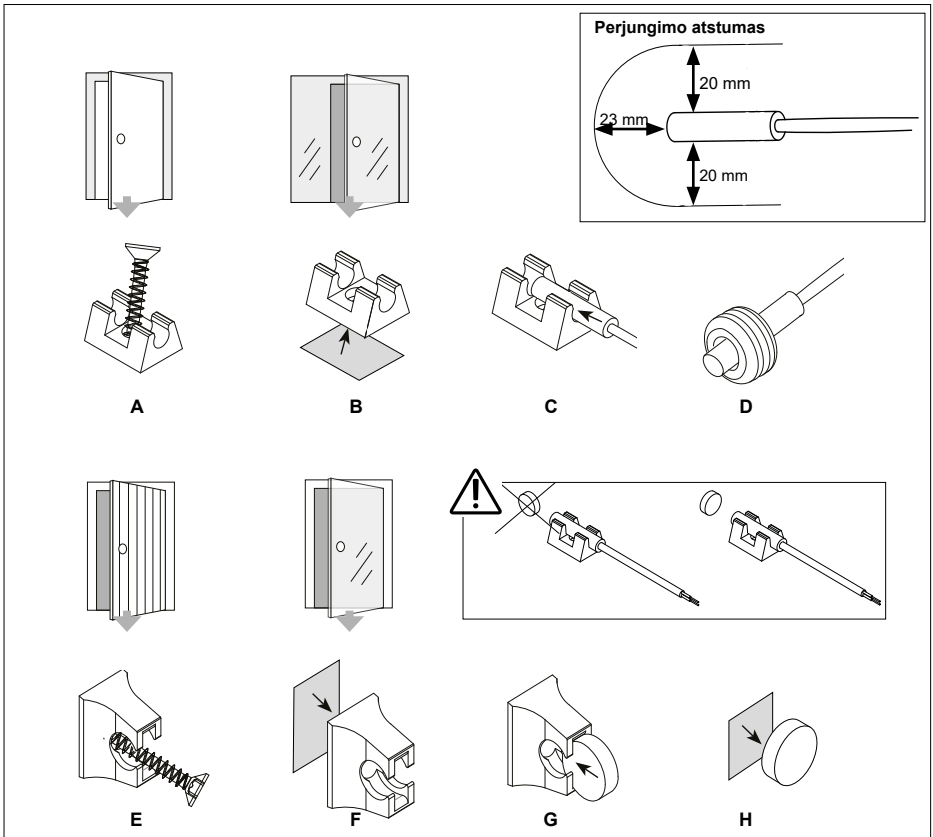

10 pav. Durų jutiklio montavimas

LT

6. Elektros jungtys

Saunos valdymo pultą prie elektros tinklo gali prijungti tik įgaliotas, profesionalus elektrikas, laikantis galiojančių taisyklių.

Atkreipkite dėmesį, kad garantinio reikalavimo atveju būtina pateikti darbus atlikusio elektriko sąskaitos kopiją.

Saunos valdymo pulto montavimo darbus galima atlikti tik atjungus maitinimą.

Turi būti fiksuota elektros energijos tiekimo jungtis.

Vietoje turi būti sumontuotas visiškai atjungiantis visų polių atskyrimo įtaisas, atitinkantis III viršįtampių kategoriją.

Kabelių riebokšliai turi būti nukreipti žemyn! Baigę prijungimo darbus, priveržkite kabelių riebokšlių varžtus, kad būtų užtikrintas sandarumas.

Prijunkite kabelius prie gnybtų juostelių pagal prijungimo schemas, žr. 11, 12 , 13 arba 14 pav. Taip pat vadovaukitės kiekvieno įrenginio montavimo instrukcijomis.

DĖMESIO! ***Trikdžiai gali pabloginti signalo perdavimą***
Jutiklio kabelis turi būti nutiestas atskirai nuo kitų tinklo ir valdymo kabelių.

Naudojant kombinuotąją krosnelę arba atskirą garintuvą(FX1104CXC, CX1104CXWIP, CX1104CXW)
Prijunkite laidus prie gnybtų W1 (fazė) ir P (vandens talpyklos nebuvimo indikacija)

Durų jutiklio / apsauginio išjungiklio naudojimas:
prijunkite laidus prie kištuko kontaktų X15 ir X16

Nuotolinio paleidimo funkcijos naudojimas:
prijunkite jungiklio laidus prie kištuko kontaktų X14 ir X15

Ilgintuvo naudojimas:
prie ilgintuvo pridedama išsami montavimo instrukcija. Jis valdomas naudojant kištuko kontaktus K1=ST1 ir K2=ST2.

Išorinio įrenginio (pvz., elektrinės krosnelės, „Autodose“) valdymas
Maitinimo bloko gnybtus K1 ir K2 taip pat galima naudoti, pvz., elektriniam šildymui valdyti. Kai krosnelė įjungiama iš valdymo pulto, K1 gnybte atsiranda įtampa. Kai įjungti kaitintuvai, K2 gnybte atsiranda įtampa. Šie signalai gali būti naudojami kaitinimui išjungti.

7. Prijungimo schema

7.1. Prijungimo schema 400 V 3N~
FX1104XC, CX1104XW, CX1104XWIP

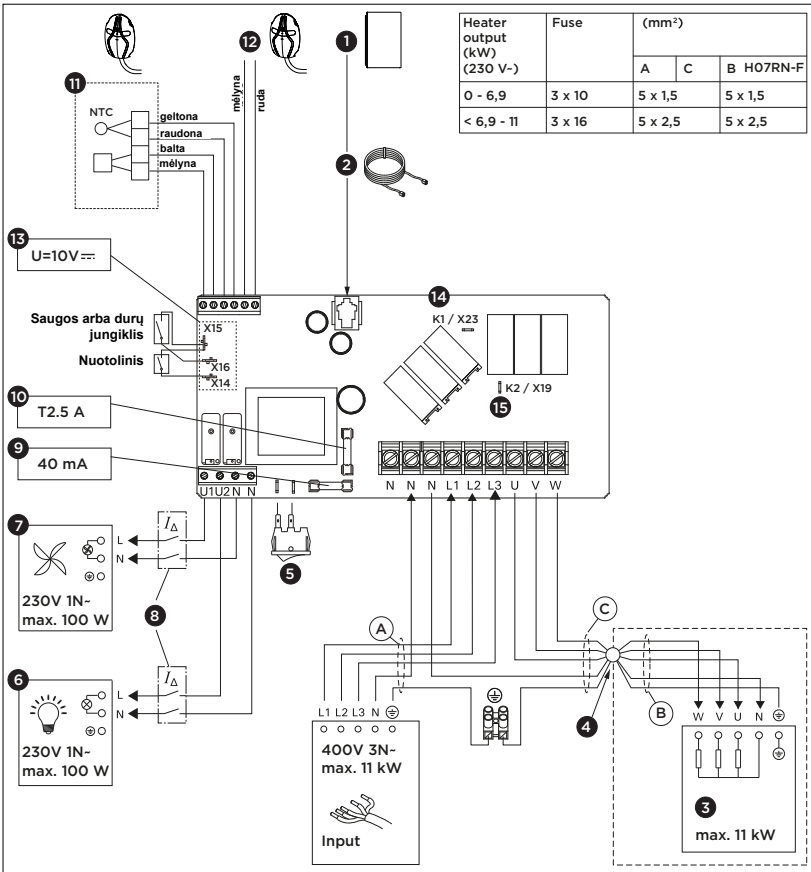

Heater output (kW) (230 V~)	Fuse	(mm²)		
		A	C	B H07RN-F
0 - 6,9	3 x 10	5 x 1,5		5 x 1,5
< 6,9 - 11	3 x 16	5 x 2,5		5 x 2,5

1. Valdymo pultas
2. Valdymo kabelis
3. Šildytuvas
4. Jungčių dėžutė (pasirinktinai)
5. Pagrindinis jungiklis
6. Apšvietimas (pasirinktinai)
7. Pūstuvas (pasirinktinai)
8. Likutinės srovės įtaisas
9. Elektroninės kortelės saugiklis (lėtas)
10. Relės išvesties saugiklis (keramika, lėtas)
11. Krosnelės jutiklis (temperatūros jutiklis)
12. Suolo jutiklis (pasirinktinai)
13. Apsaugos įtaisų kontaktai
    - X14: nuotolinio įjungimo ir išjungimo jungiklis
    - X15: GND (bendrasis)
    - X16: saugos arba durų jungiklis
14. K1 = ST1 Elektrinio šildymo valdymas maks. 100 W (pasirinktinai, jei naudojama, turi būti su saugikliais)
15. K2 = U= ST2
    K1+W+U1+U2 = max. 3680 W (L1)

11 pav.

7.2. Prijungimo schema 400 V 3N~
FX1704XC, CX1704XW

Heater output (kW) (230 V~)	Fuse	(mm²)		
		A	C	B H07RN-F
0 - 6,9	3 x 10	5 x 1,5		5 x 1,5
< 6,9 - 11	3 x 16	5 x 2,5		5 x 2,5
< 11 -17	3 x 25	5 x 6		5 x 2,5

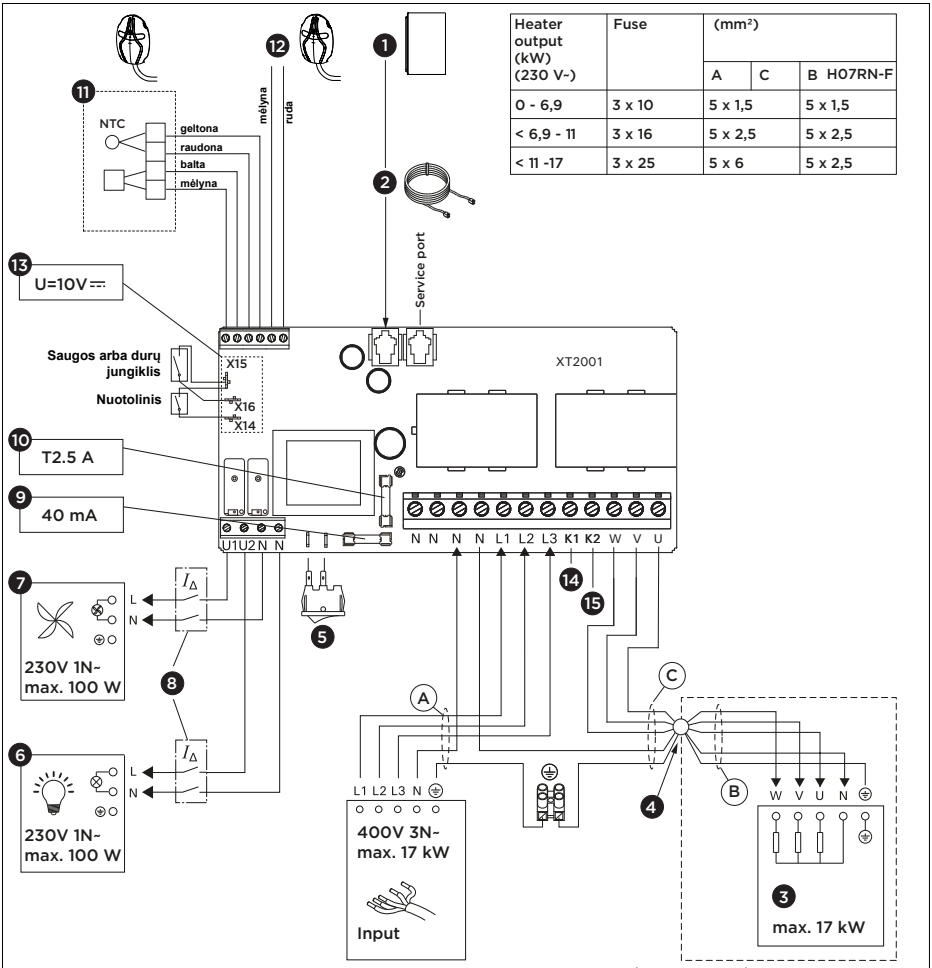

1. Valdymo pultas
2. Valdymo kabelis
3. Šildytuvas
4. Jungčių dėžutė (pasirinktinai)
5. Pagrindinis jungiklis
6. Apšvietimas (pasirinktinai)
7. Pūstuvas (pasirinktinai)
8. Likutinės srovės įtaisas
9. Elektroninės kortelės saugiklis (lėtas)
10. Relės išvesties saugiklis (keramika, lėtas)
11. Krosnelės jutiklis (temperatūros jutiklis)
12. Suolo jutiklis (pasirinktinai)
13. Apsaugos įtaisų kontaktai
    - X14: nuotolinio įjungimo ir išjungimo jungiklis
    - X15: GND (bendrasis)
    - X16: saugos arba durų jungiklis
14. K1 = ST1 Elektrinio šildymo valdymas maks. 100 W (pasirinktinai, jei naudojama, turi būti su saugikliais)
15. K2 = U= ST2
    K1+K2+W = max. 5670 W (L3)

12 pav.

7.3. Prijungimo schema 400 V 3N~
FX1104CXC, CX1104CXW, CX1104CXWIP

Heater output (kW) (230 V~)	Fuse	(mm²)	
		A	B H07RN-F
0 - 6	3 x 10	5 x 1,5	5 x 1,5
< 6 - 11	3 x 16	5 x 2,5	5 x 2,5

Heater output (kW) (230 V	(mm²)		
	C	D H07RN-F	E H07RN-F
0 - 6	7 x 1,5	4 x 1,5	7 x 1,5
< 6 - 11	7 x 2,5	4 x 2,5	7 x 2,5

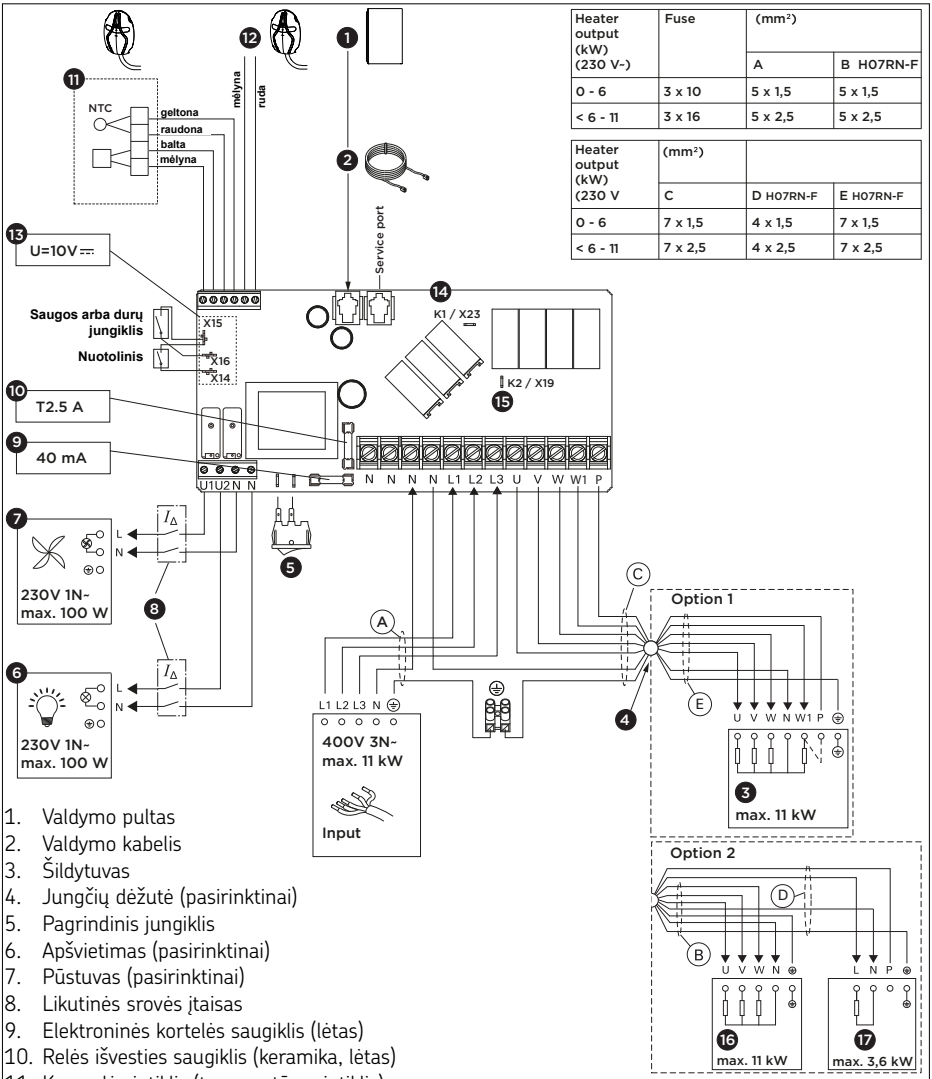

1. Valdymo pultas
2. Valdymo kabelis
3. Šildytuvas
4. Jungčių dėžutė (pasirinktinai)
5. Pagrindinis jungiklis
6. Apšvietimas (pasirinktinai)
7. Pūstuvas (pasirinktinai)
8. Likutinės srovės įtaisas
9. Elektroninės kortelės saugiklis (lėtas)
10. Relės išvesties saugiklis (keramika, lėtas)
11. Krosnelės jutiklis (temperatūros jutiklis)
12. Drėgmės ir temperatūros jutiklis
13. Apsaugos įtaisų kontaktai
    - X14: nuotolinio įjungimo ir išjungimo jungiklis
    - X15: GND (bendrasis)
    - X16: saugos arba durų jungiklis
14. K1 = ST1 Elektrinio šildymo valdymas maks. 100 W (pasirinktinai, jei naudojama, turi būti su saugikliais)
15. K2 = U= ST2
    K1+W+U1+U2 = max. 3680 W (L1)

13 pav.

LT

7.4. Prijungimo schema 230 V 1N~

FX1104XC, CX1104XW, CX1104XWIP

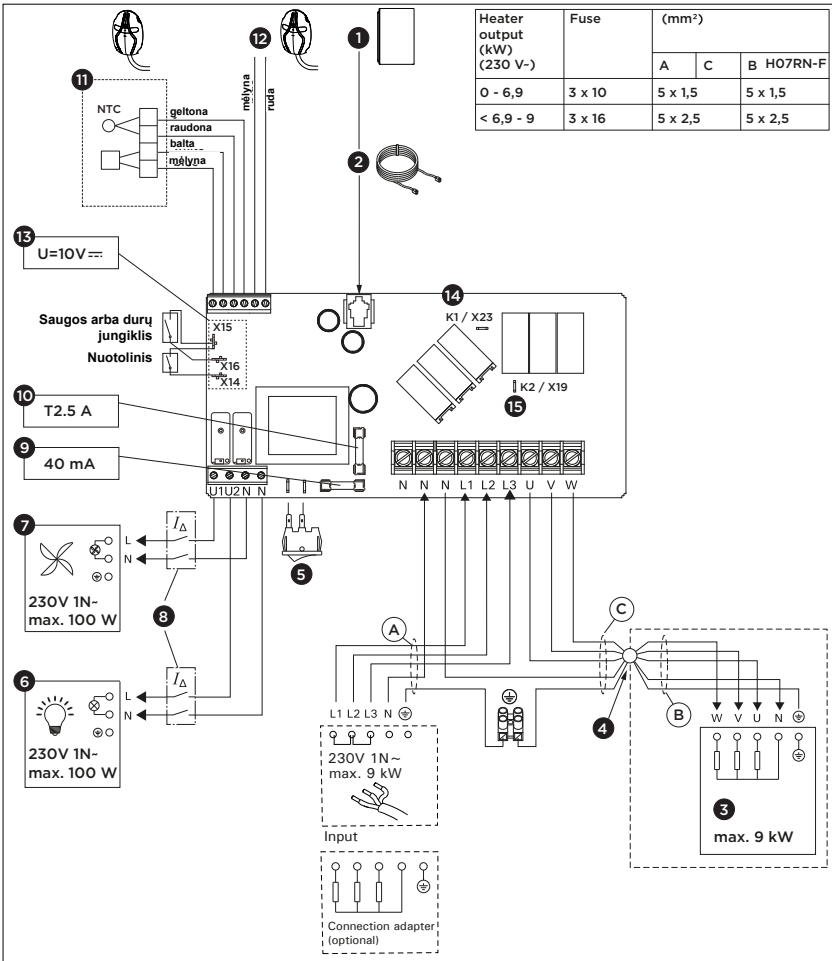

1. Valdymo pultas
2. Valdymo kabelis
3. Šildytuvas
4. Jungčių dėžutė (pasirinktinai)
5. Pagrindinis jungiklis
6. Apšvietimas (pasirinktinai)
7. Pūstuvas (pasirinktinai)
8. Likutinės srovės įtaisas
9. Elektroninės kortelės saugiklis (lėtas)
10. Relės išvesties saugiklis (keramika, lėtas)
11. Krosnelės jutiklis (temperatūros jutiklis)
12. Suolo jutiklis (pasirinktinai)
13. Apsaugos įtaisų kontaktai
    - X14: nuotolinio įjungimo ir išjungimo jungiklis
    - X15: GND (bendrasis)
    - X16: saugos arba durų jungiklis
14. K1 = ST1 Elektrinio šildymo valdymas maks. 100 W (pasirinktinai, jei naudojama, turi būti su saugikliais)
15. K2 = U= ST2
    K1+W+U1+U2 = max. 3680 W (L1)

14 pav.

8. Trikčių šalinimas

Įvykus klaidai, krosnelės maitinimas nutrūks, o valdymo skydelyje pasirodys klaidos pranešimas E (numeris).Toliau pateiktoje lentelėje aprašytos galimos klaidos ir jų šalinimo būdai. Jei tai nepadeda, kreipkitės į tiekėją arba skaitykite dažniausiai užduodamus klausimus (DUK).

	Aprašymas	*Priežastis / ištaisymas*
E1	Sugedo temperatūros jutiklio matavimo grandinė.	Patikrinkite, ar temperatūros jutiklio raudonas ir geltonas laidai ir jų jungtys nėra sugedę.
E2	Temperatūros jutiklio matavimo grandinėje įvyko trumpasis jungimas.	Patikrinkite, ar temperatūros jutiklio raudonas ir geltonas laidai ir jų jungtys nėra sugedę.
E3	Apsaugos nuo perkaitimo matavimo grandinė pažeista.	Paspauskite apsaugos nuo perkaitimo atstatymo mygtuką. Patikrinkite, ar temperatūros jutiklio mėlynas ir baltas laidai ir jų jungtys nėra sugedę.
E5	Vandens lygis žemas arba įjungta garintuvo apsauga nuo perkaitimo. Įspėjamoji vandens lygio lemputė mirksi.	Įpilkite vandens arba patikrinkite vandens tiekimą. Patikrinkite garintuvo arba kombinuotosios krosnelės perkaitimo apsaugą.
E6	Papildomo jutiklio temperatūros matavimo komponento gedimas	Patikrinkite, ar nėra gedimų papildomo jutiklio rudame ir mėlyname laiduose ir jų jungtyse.
E7 E8	Drėgmės jutiklio drėgmės matavimo komponento gedimas	Patikrinkite, ar nėra gedimų papildomo jutiklio rudame ir mėlyname laiduose ir jų jungtyse.
E9	Sutrikęs ryšys tarp valdymo pulto ir maitinimo bloko	Patikrinkite kabelį ir jungtis.
	FENIX valdymo skydelis neįsijungia	Įjunkite pagrindinį maitinimo bloko arba krosnelės jungiklį. Patikrinkite valdymo kabelį ir saugiklius.
	FENIX valdymo skydelio nepavyksta prijungti	Įsitikinkite, kad prijungiamas „WiFi“ tinklas yra pakankamai stiprus. Tinklo pavadinime negali būti jokių specialiųjų simbolių.

	Aprašymas	*Priežastis / ištaisymas*
	Nustatymo metu „WiFi“ ryšys nutrūksta	„WiFi“ tinklo pavadinime yra neleistinų simbolių.
	Nepavyksta prisijungti arba „WiFi“ ryšys nutrūksta nustatymo metu	„WiFi“ moduliui reikalinga prieiga prie 8883 prievado (saugus MQTT), kuris turi būti atidarytas ugniasienėje. Be to, turi būti galimybė naudotis tinklo laiko protokolo (NTP) serveriais. Taip pat patikrinkite, ar neužblokuoti kiti prievadai, ypač 443, 8443 ir 8883.
	FENIX valdymo skydelis veikimo metu išsijungia.	Patikrinkite įrengimo sąlygas, ar valdymo skydelio arba maitinimo bloko temperatūra nėra per aukšta.
	„WiFi“ neprisijungia po maitinimo nutrūkimo	Išjunkite ir įjunkite saunos valdymo pulto maitinimą.
	„SAFE“	Apsauginio išjungiklio grandinė yra atvira. Nuimkite objektą nuo apsauginio išjungiklio viršaus.
	atidarytos durys	Durų jungiklio grandinė yra atvira. Uždarykite saunos patalpos duris.
	„rESt“	Aktyvuotas pauzės laikas
	„rc on“	Aktyvuotas nuotolinis valdymas

Krosnelės jutiklio apsaugos nuo perkaitimo nustatymas iš naujo:
Krosnelės jutiklyje (SP247M) yra temperatūros jutiklis ir apsauga nuo perkaitimo. Jei jutiklio aplinkos temperatūra per daug pakyla (135 °C), apsaugos nuo perkaitimo įtaisas išjungia krosnelės maitinimą.

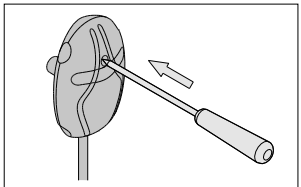

15 pav.

Saugikliai:

Saugiklių išdėstymas maitinimo bloke parodytas 11 ir 12 pav.
Perdegusį saugiklį pakeiskite nauju tokios pat vertės saugikliu.

Yra elektroninės kortelės (40 mA) ir relinių išėjimų (T2,5 A) saugikliai.

9. Priežiūra

Prietaisui nereikia techninės priežiūros. Atnaujinimas atliekamas automatiškai, kai prietaisas prijungiamas prie „Wi-Fi“.

Gaminį valykite šiek tiek drėgna šluoste. Naudokite tik vandenį arba švelnias valymo priemones.

10. Šalinimas



- Pakavimo medžiagas išmeskite pagal galiojančius atliekų šalinimo reikalavimus.
- Naudotuose prietaisuose yra pakartotinai naudojamų medžiagų ir pavojingų medžiagų. Todėl naudoto prietaiso neišmeskite kartu su buitinėmis atliekomis, laikykitės šalyje galiojančių reikalavimų.

11. Atsarginės dalys

spareparts.harvia.com

12. Garantijos sąlygos

www.harvia.com

LT

Fenix 110/110C/170
Xenio 110/110C/170

Блок питания сауны
Руководство по установке и эксплуатации

HARVIA
Sauna & Spa

Let's sauna.

Артикул №
FX1104XC
FX1104CXC
FX1704XC



FX001XW

Панель управления Fenix

Блок питания

Артикул №
CX1104XW
CX1104XWIP
CX1104CXW
CX1104CXWIP
CX1704XW



CX001WIFI

Панель управления Xenio WiFi

Блок питания

RU

Содержание

1. О данном руководстве по эксплуатации 3

2. Важная информация для вашей безопасности 3

2.1. Предполагаемое использование 4

2.2. Информация по безопасности для установщика 4

2.3. Информация по безопасности для пользователя 5

3. Описание устройства 7

3.1. Комплект поставки 7

3.2. Функции продукта 7

3.3. Пример установки 8

4. Технические данные 9

5. Установка 11

5.1. Установка пульта управления сауной 11

5.2. Установка термостата нагревательного прибора 12

5.3. Установка термостата-полки 14

5.4. Установка термостата с вентиляционным отверстием 14

5.5. Установка датчика двери 15

6. Электрическое соединение 17

7. Схема подключения 18

7.1. Схема подключения 400 В 3N~
FX1104XC, CX1104XW, CX1104XWIP 18

7.2. Схема подключения 400 В 3N~
FX1704XC, CX1704XW, 19

7.3. Схема подключения 400 В 3N~
FX1104CXC, CX1104CXW, CX1104CXWIP 20

7.4. Схема подключения 230 В 1N~
FX1104XC, CX1104XW, CX1104XWIP 21

8. Устранение неполадок 22

9. Техническое обслуживание 24

10. Утилизация 24

11. Запасные части 24

12. Условия гарантии 24

1. О данном руководстве по эксплуатации



Перед использованием устройства внимательно ознакомьтесь с настоящим руководством и предупреждениями. Сохраните для будущего использования!

 +  + ... также ознакомьтесь с инструкциями ко всем поставляемым устройствам.

Значение предупреждений и символов



БЕРЕГИТЕСЬ!
Несоблюдение этого предупреждения может привести к серьезным или смертельным травмам.



ОСТОРОЖНО!!
Несоблюдение этого предупреждения может привести к легким травмам.

ВНИМАНИЕ!
Это ключевое слово является предупреждением о возможном повреждении имущества.

 Символ, обозначающий советы и полезную информацию.

2. Важная информация для вашей безопасности

Пульты управления Harvia Fenix / Xenio изготовлены в соответствии с действующими нормами безопасности. Однако в процессе эксплуатации существует риск возникновения опасностей. Соблюдайте следующие инструкции по безопасности и специальные предупреждения, приведенные в каждой главе. Также следуйте инструкциям по безопасности для подключенных устройств.

2.1. Предполагаемое использование

Пульт управления служит для управления функциями сауны и электрической каменки.
Каменка для сауны предназначена для обогрева помещения сауны до температуры парения.
Запрещается использование в любых других целях!

Они подходят для кабин частного и коммерческого использования.

Нельзя использовать пульт управления вне помещения без крышки.

Следует избегать чрезмерного воздействия холода и интенсивного солнечного света. При наличии повышенного риска механических повреждений, устройство должно быть защищено от них.

2.2. Информация по безопасности для установщика

- Установку должен выполнять только квалифицированный электрик или специалист с аналогичной квалификацией.
- Всегда отключайте устройство от сети перед проведением любых технических работ (например, установки, подключения, технического обслуживания)
- Перед тем, как приступать к установке и эксплуатации устройства, проверьте его на наличие видимых повреждений. Если устройство повреждено, не приступайте к его установке.
- На объекте должно быть установлено полностью отключающее все полюсные изоляторы устройство, соответствующее категории перенапряжения III.
- Устройство должно быть установлено таким образом, чтобы после установки были легко читаемы предупреждающие тексты.
- Термостат каменки должен быть установлен таким образом, чтобы на него не воздействовал приточный воздух.

- Для соединения каменки и термостатов всегда используйте силиконовые кабели с термостойкостью до 150 °C.
- В общественных саунах, где каменка используется без таймера или непрерывно в течение более длительного периода времени, чем позволяют заводские настройки таймера или блока управления, устройство требует постоянного контроля.
- Соблюдайте минимальные безопасные расстояния для используемых устройств (см. главу «4. Технические данные» на стр. 9)
- Также соблюдайте правила, действующие в месте установки.
- В целях вашей безопасности обратитесь к поставщику в случае возникновения проблем, не описанных достаточно подробно в инструкции по установке.

2.3. Информация по безопасности для пользователя

- Соблюдайте инструкции по установке пульта управления сауной и используемой каменки.
- Помещение сауны и пространство вокруг каменки следует обязательно проверять перед включением каменки.
- Помещение сауны и пространство вокруг каменки следует обязательно проверять перед тем, как устройство будет переведено в режим ожидания, требуемый дистанционным управлением или операцией с предустановкой времени.
- Техническое обслуживание, требующее специальных навыков, должно выполняться обученным специалистом.
- Осторожно, горячий нагревательный прибор. Камни и металлические части нагревателя могут привести к ожогам. Запрещено прикасаться к работающей каменке.
- Запрещено спать в горячей сауне.

- Не используйте сауну для сушки одежды или полотенец, поскольку существует риск возгорания. Высокая влажность может повредить электрооборудование или привести к появлению плесени в сауне.
- Проконсультируйтесь с врачом о любых ограничениях по здоровью, связанных с купанием.
- Пульт управления сауной не должен использоваться детьми младше 8 лет.
- Панель управления сауной может использоваться детьми старше 8 лет, лицами с ограниченными психологическими, сенсорными или умственными способностями или лицами с недостаточным опытом/знаниями только если:
  - они находятся под присмотром;
  - им показали, как безопасно пользоваться устройством, и они знают о возможных опасностях.
- Дети не должны играть с пультом управления сауной.
- Дети младше 14 лет могут чистить пульт управления сауной только под присмотром.
- По соображениям здоровья не пользуйтесь сауной под воздействием алкоголя, лекарственных препаратов или наркотиков.
- В целях вашей безопасности обратитесь к поставщику в случае возникновения проблем, не описанных достаточно подробно в инструкции по установке.

3. Описание устройства

Перед установкой проверьте устройство на наличие видимых повреждений. Если устройство повреждено, не приступайте к его установке. В случае повреждения или отсутствия деталей свяжитесь с поставщиком.

3.1. Комплект поставки

1. Блок питания
2. Панель управления Fenix
3. Кабель управления RJ10, 5 м
4. Термостат со встроенной защитой от перегрева, кабель 4 м, 4-полюсный
5. Датчик полки: Датчик влажности и термостат, кабель 4 м, 2-полюсный для FX1104CXC, CX1104CXW(IP)
6. Датчик двери с магнитом, кабель 5 м, для FX...., CX1104XWIP, CX1104CXWIP
7. Материал для установки
8. Инструкция по сборке и установке

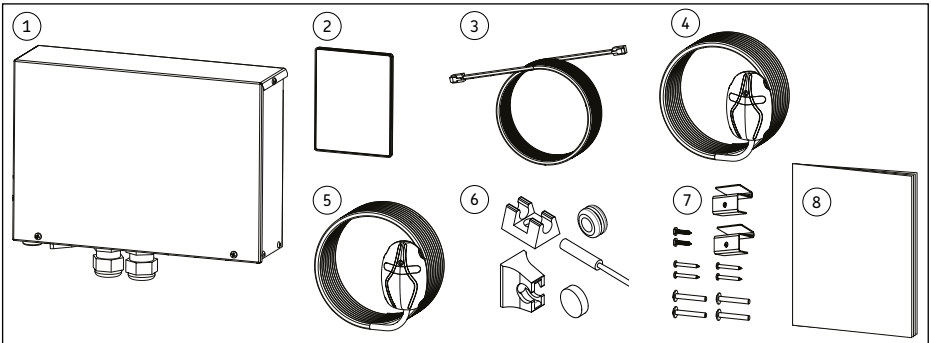

Рис. 1: Комплект поставки

3.2. Функции продукта

Пульты управления сауной Harvia предназначены для управления и контроля функций сауны и каменки в соответствии с техническими данными. Пульт управления также может использоваться для управления такими аксессуарами, как подсветка и вентиляция парильни.
Возможность управления аксессуарами зависит от свойств подключения управляемого устройства. Информация о конкретном устройстве содержится в руководстве к управляемому устройству. Запрещается использование в любых других целях!

Пульты управления сауной могут использоваться только для эксплуатации и управления каменкой, которая прошла сертификацию на соответствие требованиям испытаний на горение, описанным в параграфах 19.101 и 19.102 стандарта EN 60335-2-53. Если каменка не отвечает этому требованию, необходимо принять соответствующие меры предосторожности (например, установить предохранительный выключатель или дверной переключатель).

RU

Пульты управления сауной могут использоваться только для управления 3 контурами отопления (см. «4. Технические данные» на стр. 9). Максимальная мощность парогенератора составляет 3,6 кВт.
Максимальную мощность пультов управления можно увеличить с помощью дополнительного удлинителя питания.

Пульт управления сауной регулирует температуру в парильне на основании данных, полученных от термостатов. Термостат включает в себя датчик температуры и защиту от перегрева. Поэтому убедитесь, что термостат установлен правильно (см. «5.2. Установка термостата нагревательного прибора» на стр. 12).

Обеспечьте достаточную вентиляцию кабины сауны – воздух должен меняться шесть раз в час (см. : «Рис. 5: Вентиляция» на стр. 12).

Панель управления Fenix можно подключить к приложению MyHarvia App. Например, вы можете использовать приложение для отображения состояния каменки, температуры в кабине сауны и оставшегося времени нагрева в любом месте и в любое время.

Для использования приложения MyHarvia требуется надежное WiFi-соединение.

3.3. Пример установки

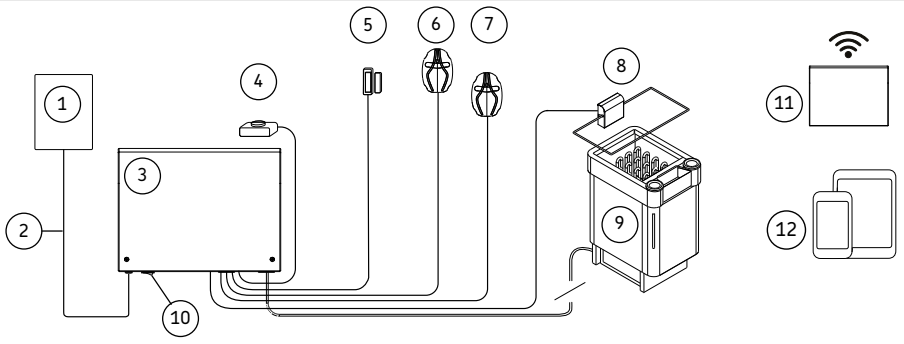

1. Панель управления Fenix
2. Кабель данных
3. Блок питания
4. Выключатель дистанционного запуска *
5. Датчик двери для FX...., CX1104XWIP, CX1104CXWIP
6. Тип термостата
7. Термостат-полка: Датчик влажности и температуры для FX1104CXC, CX1104CXW(IP)
8. Предохранительный ыключатель *
9. Каменка
10. Сетевой выключатель вкл/выкл
11. WiFi-роутер *
12. Мобильное устройство + MyHarvia *

* на выбор

Рис. 2: Пример установки

4. Технические данные

Модель		FX1104XC CX1104XW CX1104XWIP	FX1104CXC CX1104CXW CX1104CXWIP	FX1704XC CX1704XW
Рабочее напряжение [В]		400 В / 415 В 3N~	400 В / 415 В 3N~	400 В / 415 В 3N~
Частота (Гц)		50–60	50–60	50–60
Макс. мощность [кВт]		11 (3 x 3,6)	11 (3 x 3,6)	17 (3 x 5,6)
Макс. мощность парогенератора [кВт]		-	3,6	-
Класс защиты		IPX5	IPX5	IPX3
Макс. предохранитель(400 В / 415 В 3N~) [A]		3 x 16	3 x 16	3 x 25
Мин. длина сетевого шнура [мм²]		5 x 1,5	5 x 1,5	5 x 2,5
Вес (кг)		1,8	1,8	1,8
Диапазон температур хранения [°C]		0 - +50	0 - +50	0 - +50
Температура окружающей среды [°C]		-10 - +70	-10 - +70	-10 - +70
Размеры (мм)	Высота	275	275	275
	Ширина	205	205	205
	Глубина	80	80	80
Минимальные требования к занимаемому пространству изделия [мм]		300 x 350	300 x 350	300 x 350
Тип крепления		На стене	На стене	На стене
Установка в сауне		да	да	нет
Температура монтажной поверхности [°C]		макс. 70	макс. 70	макс. 70
Высота установки блока питания в парильне [мм]		макс. 400	макс. 400	-
Расстояние до каменки в сауне [мм]		мин. 1000	мин. 1000	-
Диапазон настройки температуры [°C]		40 - 110	40 - 110	40 - 110
Диапазон настройки парогенератора [%]		-	0 - 100	-

RU

Модель	**FX1104XC CX1104XW CX1104XWIP**	**FX1104CXC CX1104CXW CX1104CXWIP**	**FX1704XC CX1704XW**
Тип термостата нагревательного прибора	SP247M	SP247M	SP247M
Тип термостата-полки	на выбор	SP325M	на выбор
Макс. длина кабеля управления [м]	10	10	10
Размеры термостатов [мм]	51 x 73 x 27	51 x 73 x 27	51 x 73 x 27
Кабель управления к пульту управления 5 м	SP311	SP311	SP311
Освещение (230 В AC 1N) [Вт] *	макс. 100	макс. 100	макс. 100
Вентилятор (230 В AC 1N) [Вт]	макс. 100	макс. 100	макс. 100

*** ВНИМАНИЕ! –** ***Повреждение устройства***
Не подключайте и не используйте светодиоды, для которых требуется трансформатор. Использование трансформаторов ухудшит яркость освещения.

Технические данные, датчик двери	
Диапазон рабочих температур	-20 - +85 °C
Влажность воздуха	макс. 99 rH
Размеры, термостат двери	Ø 6 × 32 мм
Соединительный кабель, датчик двери	5 м – 2 x 0,14 мм²
Расстояние переключения	23 мм спереди / 20 мм сбоку
Габариты, держатель датчика	20 × 15 × 10 мм
Габариты, магнит	Ø 10 × 3 мм
Габариты, магнитный держатель	8 × 12 × 15 мм

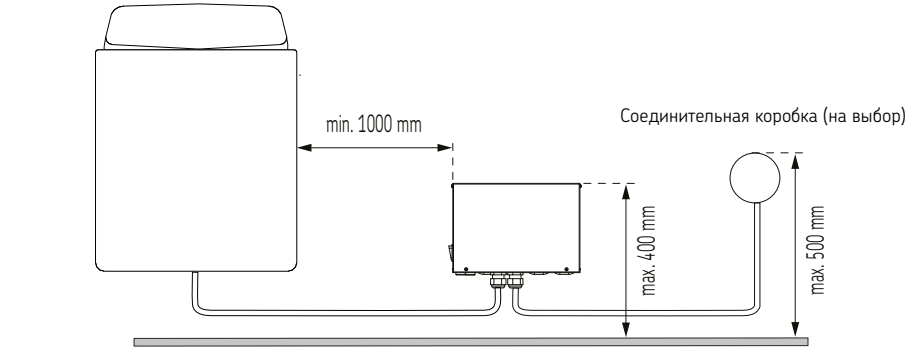

Рис. 3: Позиционирование блока питания

5. Установка

5.1. Установка пульта управления сауной

ВНИМАНИЕ! – *Повреждение устройства*
Не встраивайте пульт управления в стену, поскольку это может вызвать чрезмерный нагрев деталей внутри устройства и привести к его повреждению.

Установите блок питания в сухом месте за пределами сауны или в парильне в максимально прохладном и сухом месте. Соблюдайте указанные минимальные и максимальные расстояния (см **Рис. 3**). Закрепите блок питания на стене.

Обратите внимание, что пульты управления сауной CX1104XW, CX1104CXW, FX1704XC и CX1704XW, могут быть установлены только снаружи кабины (IPX3).

Пульты управления сауной FX1104XC, FX1104CXC, CX1104XWIP и CX1104CXWIP имеют класс защиты IPX5, поэтому их можно устанавливать как снаружи, так и внутри кабины. Также обратите внимание на «4. Технические данные» на стр. 9.

ВНИМАНИЕ! – *Повреждение устройства*
Кабельные вводы не должны быть направлены вверх! После завершения работ по подключению затяните винтовые крышки на кабельных вводах, чтобы добиться герметичности.

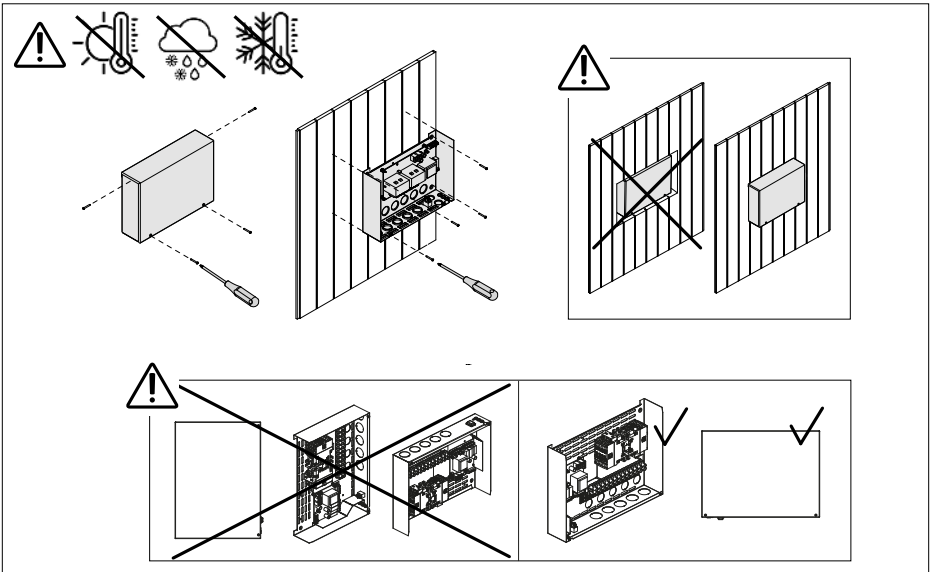

Рис. 4: Установка блока питания

RU

5.2. Установка термостата нагревательного прибора

Всегда сверяйте правильность расположения датчика температуры с инструкцией по установке нагревательного прибора.

Если в комплекте с нагревательным прибором поставляется датчик температуры, установите его и пользуйтесь в соответствии с инструкцией по установке нагревательного прибора. В ином случае используйте датчик температуры, поставляемый в комплекте с пультом управления.

ВНИМАНИЕ! - *Передача сигнала может ухудшиться из-за помех*
Кабель управления должен быть проложен отдельно от других сетевых кабелей и кабелей управления.

Настенные модели нагревательных приборов (Рис. 6 на стр. 13)

- Закрепите датчик температуры на стене над нагревательным прибором вдоль вертикальной центральной линии, проходящей параллельно сторонам нагревательного прибора, на расстоянии 100 мм до потолка.

Напольные модели нагревательных приборов (Рис. 7 на стр. 13)

- Вариант 1: Закрепите датчик температуры на стене над нагревательным прибором вдоль вертикальной центральной линии, проходящей параллельно сторонам нагревательного прибора, на расстоянии 100 мм до потолка.
- Вариант 2: Закрепите датчик температуры на потолке над нагревательным прибором на расстоянии 200 мм от вертикальной центральной линии на боку нагревательного прибора.

При использовании отдельного парогенератора датчик температуры не должен быть установлен в зоне воздействия пара.

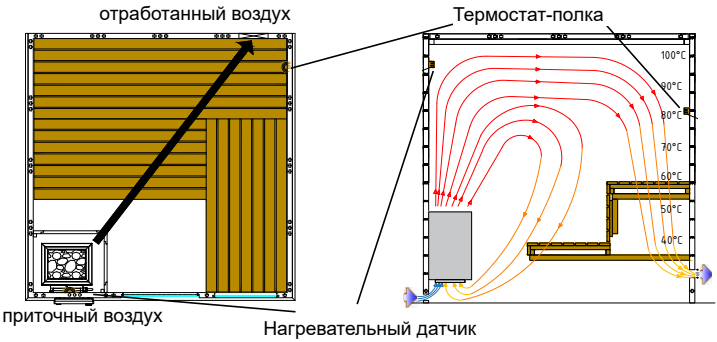

Рис. 5: Вентиляция

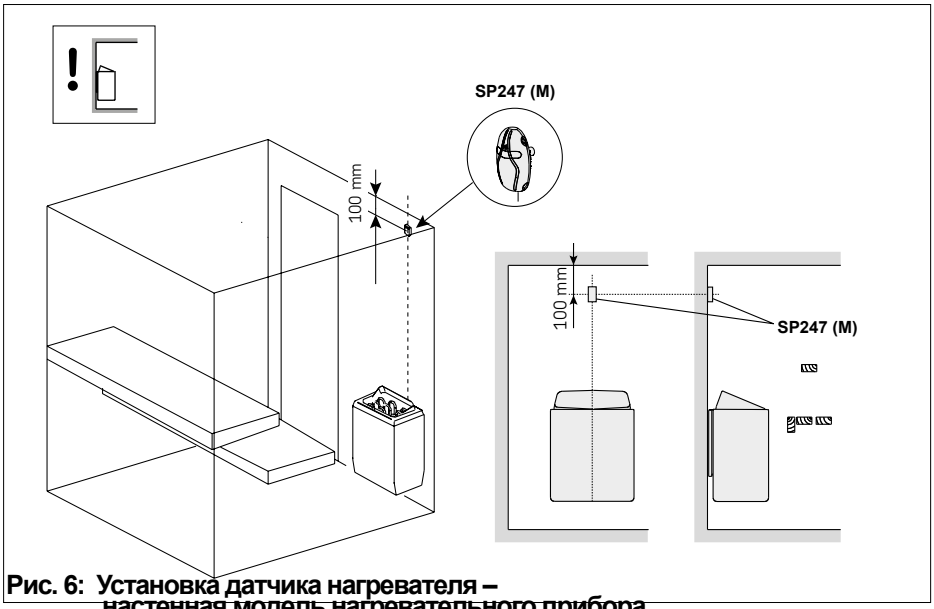

Рис. 6: Установка датчика нагревателя – настенная модель нагревательного прибора

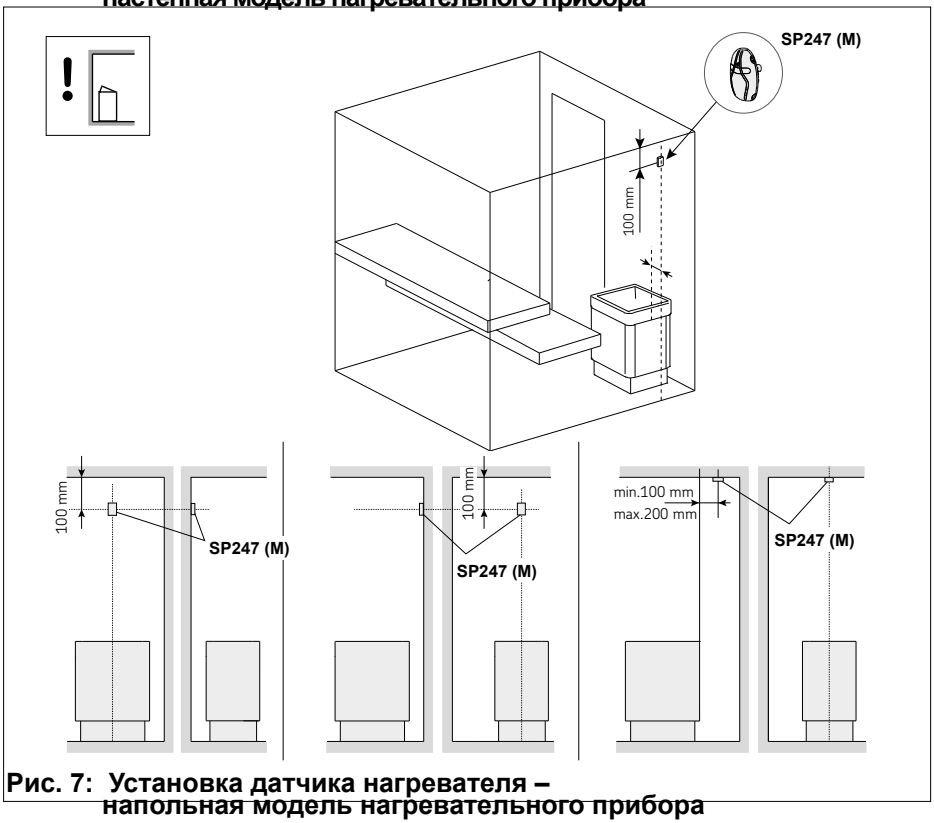

Рис. 7: Установка датчика нагревателя – напольная модель нагревательного прибора

RU

5.3. Установка термостата-полки

Закрепите датчик влажности на стене как можно дальше от нагревательного прибора и на расстоянии 500-700 мм от потолка.

ВНИМАНИЕ! - *Передача сигнала может ухудшиться из-за помех*
Кабель управления должен быть проложен отдельно от других сетевых кабелей и кабелей управления.

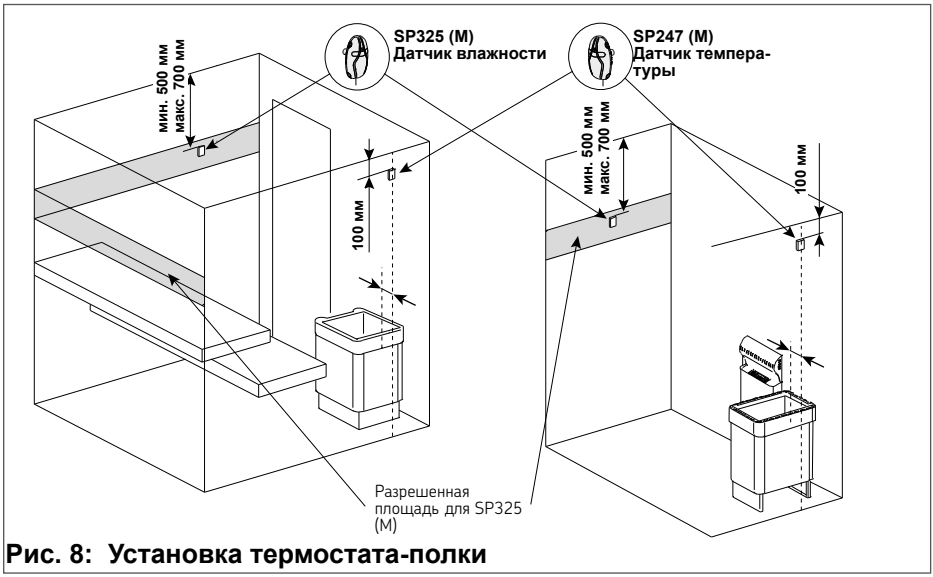

Рис. 8: Установка термостата-полки

5.4. Установка термостата с вентиляционным отверстием

Не устанавливайте датчик температуры ближе 1000 мм к всенаправленному вентиляционному отверстию или ближе 500 мм к вентиляционному отверстию, направленному в сторону от термостата. Поток воздуха вблизи вентиляционного отверстия охлаждает термостат, в результате чего пульт управления выдает неточные показания температуры. В результате нагревательный прибор может перегреться.

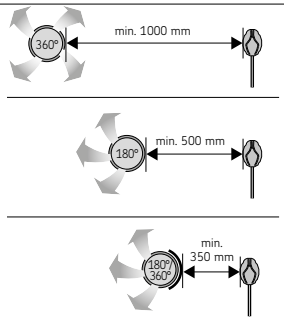

Рис. 9: Установка термостата с вентиляционным отверстием

5.5. Установка датчика двери

Установка датчика на дверную раму:

- Закрепите держатель термостата на дверной раме с помощью шурупа (Рис. 10A) или двухсторонней клейкой ленты (Рис. 10B).
- Установите термостат в держатель (Рис. 10C).
- Примечание: Если дверная рама изготовлена из листового металла и при этом на ней имеется достаточный зазор для установки термостата, термостат можно также закрепить с помощью втулки (Рис. 10D). Используйте сверло диаметром 8 мм.

Крепление магнита к двери:

- Прикрепите держатель магнита к двери с помощью шурупа (Рис. 10E) или двухсторонней клейкой ленты (Рис. 10F).
- Вставьте магнит в держатель (Рис. 10G).
- Магнит также можно закрепить на двери с помощью одной двусторонней клейкой ленты (Рис. 10H).

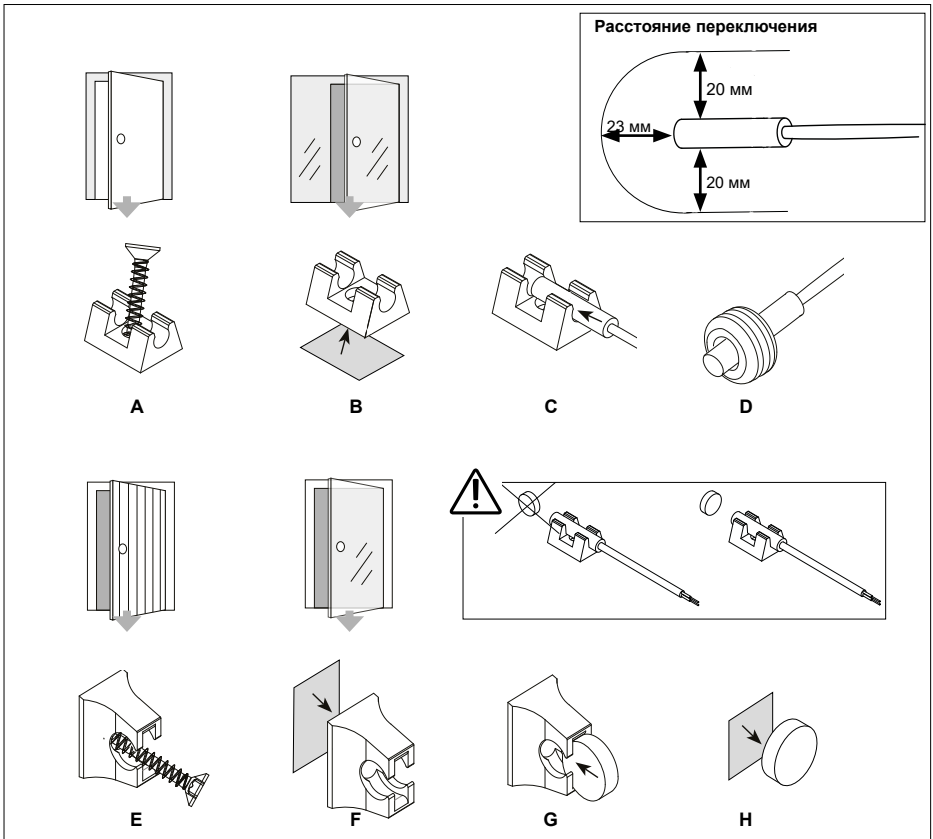

Рис. 10: Установка датчика двери

RU

6. Электрическое соединение

Подключить пульт управления сауны к электрической сети в соответствии с действующими нормами разрешается только уполномоченному профессиональному электрику.

Обращаем ваше внимание, что в случае предъявления гарантийных претензий необходимо представить копию счета от электрика, выполнившего работы.

Работы с пультом управления сауной можно проводить только при отключенном питании.

Должно быть установлено стационарное подключение к источнику электричества.

На объекте должно быть установлено полностью отключающее все полюсные изоляторы устройство, соответствующее категории перенапряжения III.

Кабельные вводы должны быть направлены вниз! После завершения работ по подключению затяните винтовые крышки на кабельных вводах, чтобы добиться герметичности.

Подключите кабели к клеммным колодкам в соответствии со схемами подключения, см. рис. 11, рис. 12, рис. 13, или рис. 14. Также следуйте инструкциям по установке для каждого устройства.

ВНИМАНИЕ! - ***Передача сигнала может ухудшиться из-за помех***
Кабель управления должен быть проложен отдельно от других сетевых кабелей и кабелей управления.

Использование комбинированного нагревательного прибора или отдельного парогенератора (FX1104CXC, CX1104CXWIP, CX1104CXW)
Подключите провода к клеммам W1 (фаза) и P (индикация отсутствия воды)

Использование дверного датчика / защитного выключателя:
Подключите провода к контактам штекера X15 и X16

Использование дистанционного запуска:
Подключите провода переключателя к контактам штекера X14 и X15

Использование удлинителя питания:
К удлинителю питания прилагается подробная инструкция по установке. Управление осуществляется с помощью штекерных контактов K1=ST1 и K2=ST2.

Управление внешним устройством (например, электронагревателем, автодозатором)
Клеммы K1 и K2 блока питания также могут использоваться для управления, например, электрическим нагревом. При включении нагревательного прибора с пульта управления на клемме K1 появляется напряжение. Когда нагревательные элементы включены, на клемме K2 появляется напряжение. Эти сигналы можно использовать для управления отключением нагрева.

7. Схема подключения

7.1. Схема подключения 400 В 3N~
FX1104XC, CX1104XW, CX1104XWIP

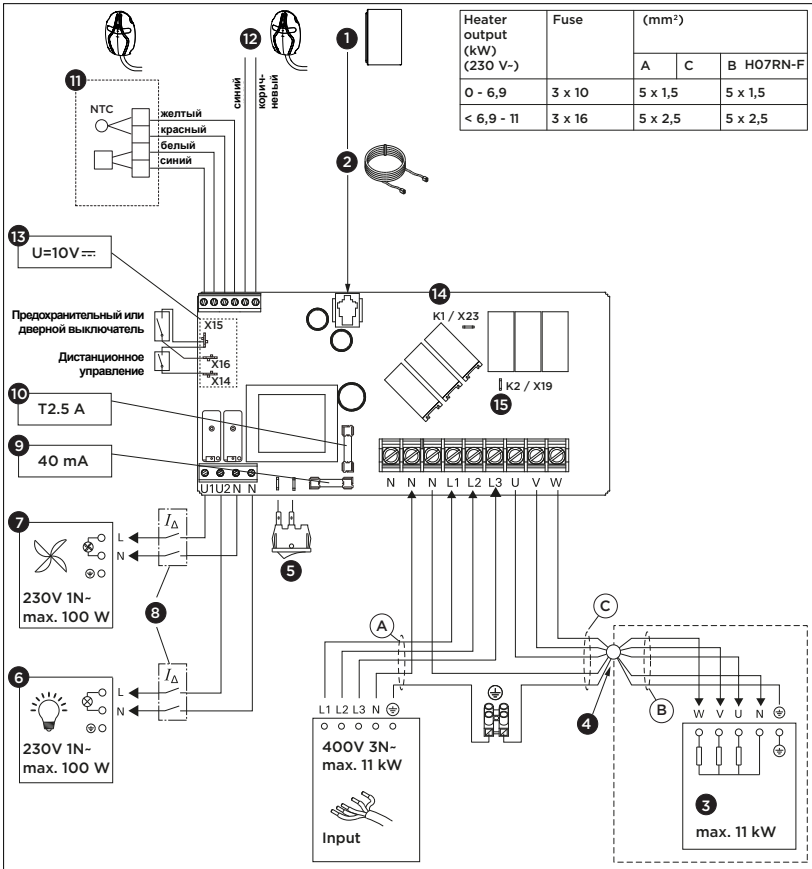

1. Панель управления
2. Кабель данных
3. Нагревательный прибор
4. Соединительная коробка (на выбор)
5. Сетевой выключатель
6. Освещение (заказывается дополнительно)
7. Вентилятор (заказывается дополнительно)
8. Устройство защитного отключения
9. Предохранитель для электронной платы (замедленного действия)
10. Предохранитель для релейных выходов (керамический, замедленного действия)
11. Датчик каменки (датчик температуры)
12. Датчик на лавке (заказывается дополнительно)
13. Контакты для предохранительных устройств
    - X14: Переключатель дистанционного включения/выключения
    - X15: Заземление (общий)
    - X16: Предохранительный или дверной выключатель
14. K1 = ST1 Управление электронагревом макс. 100 Вт (заказывается дополнительно, используется с предохранителем)
15. K2 = U= ST2
    K1+W+U1+U2 = макс. 3680 Вт (L1)

Рис. 11:

RU

7.2. Схема подключения 400 В 3N~
FX1704XC, CX1704XW,

Heater output (kW) (230 V~)	Fuse	(mm²)		
		A	C	B H07RN-F
0 - 6,9	3 x 10	5 x 1,5		5 x 1,5
< 6,9 - 11	3 x 16	5 x 2,5		5 x 2,5
< 11 -17	3 x 25	5 x 6		5 x 2,5

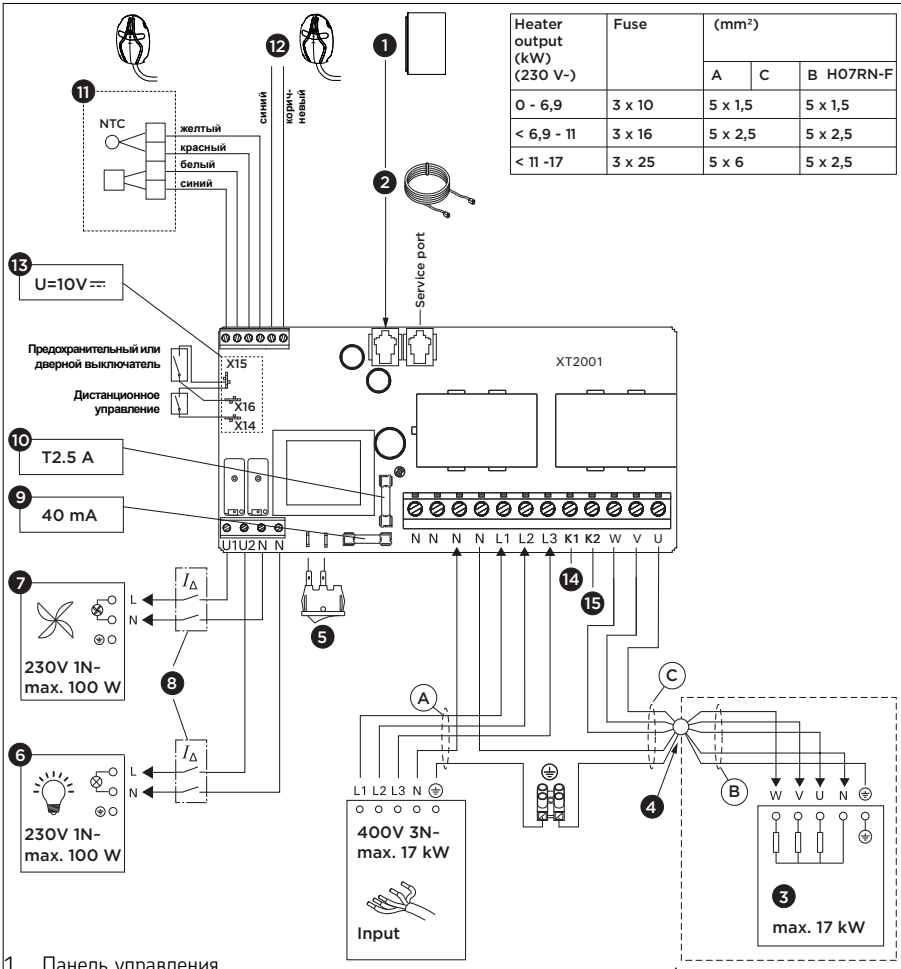

1. Панель управления
2. Кабель данных
3. Нагревательный прибор
4. Соединительная коробка (на выбор)
5. Сетевой выключатель
6. Освещение (заказывается дополнительно)
7. Вентилятор (заказывается дополнительно)
8. Устройство защитного отключения
9. Предохранитель для электронной платы (замедленного действия)
10. Предохранитель для релейных выходов (керамический, замедленного действия)
11. Датчик каменки (датчик температуры)
12. Датчик на лавке (заказывается дополнительно)
13. Контакты для предохранительных устройств
    - X14: Переключатель дистанционного включения/выключения
    - X15: Заземление (общий)
    - X16: Предохранительный или дверной выключатель
14. K1 = ST1 Управление электронагревом макс. 100 Вт (заказывается дополнительно, используется с предохранителем)
15. K2 = U= ST2
    K1+K2+W = макс. 5670 Вт (L3)

Рис. 12:

7.3. Схема подключения 400 В 3N~
FX1104CXC, CX1104CXW, CX1104CXWIP

Heater output (kW) (230 V~)	Fuse	(mm²)	
		A	B H07RN-F
0 - 6	3 x 10	5 x 1,5	5 x 1,5
< 6 - 11	3 x 16	5 x 2,5	5 x 2,5

Heater output (kW) (230 V	(mm²)		
	C	D H07RN-F	E H07RN-F
0 - 6	7 x 1,5	4 x 1,5	7 x 1,5
< 6 - 11	7 x 2,5	4 x 2,5	7 x 2,5

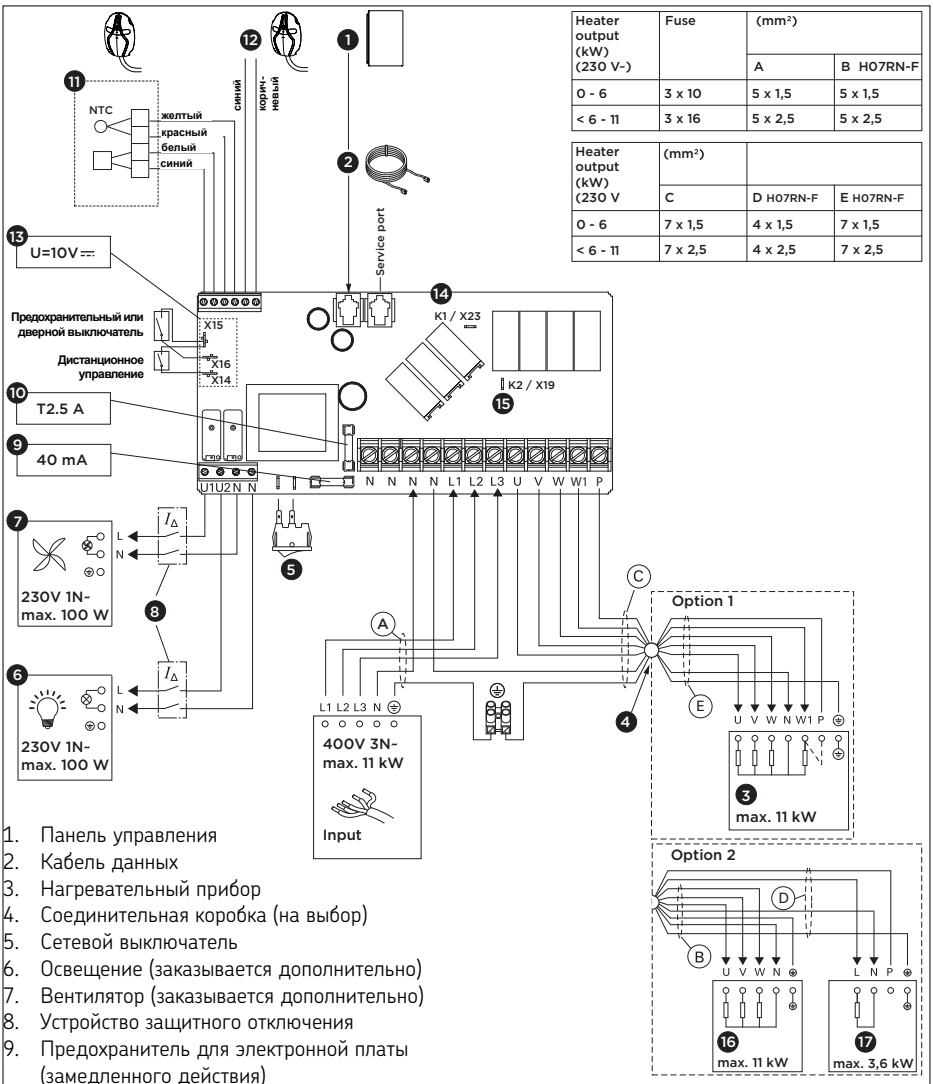

1. Панель управления
2. Кабель данных
3. Нагревательный прибор
4. Соединительная коробка (на выбор)
5. Сетевой выключатель
6. Освещение (заказывается дополнительно)
7. Вентилятор (заказывается дополнительно)
8. Устройство защитного отключения
9. Предохранитель для электронной платы (замедленного действия)
10. Предохранитель для релейных выходов (керамический, замедленного действия)
11. Датчик каменки (датчик температуры)
12. Датчик влажности и температуры
13. Контакты для предохранительных устройств
    - X14: Переключатель дистанционного включения/выключения
    - X15: Заземление (общий)
    - X16: Предохранительный или дверной выключатель
14. K1 = ST1 Управление электронагревом макс. 100 Вт (заказывается дополнительно, используется с предохранителем)
15. K2 = U= ST2
    K1+W+U1+U2 = макс. 3680 Вт (L1)

Рис. 13:

RU

7.4. Схема подключения 230 В 1N~

FX1104XC, CX1104XW, CX1104XWIP

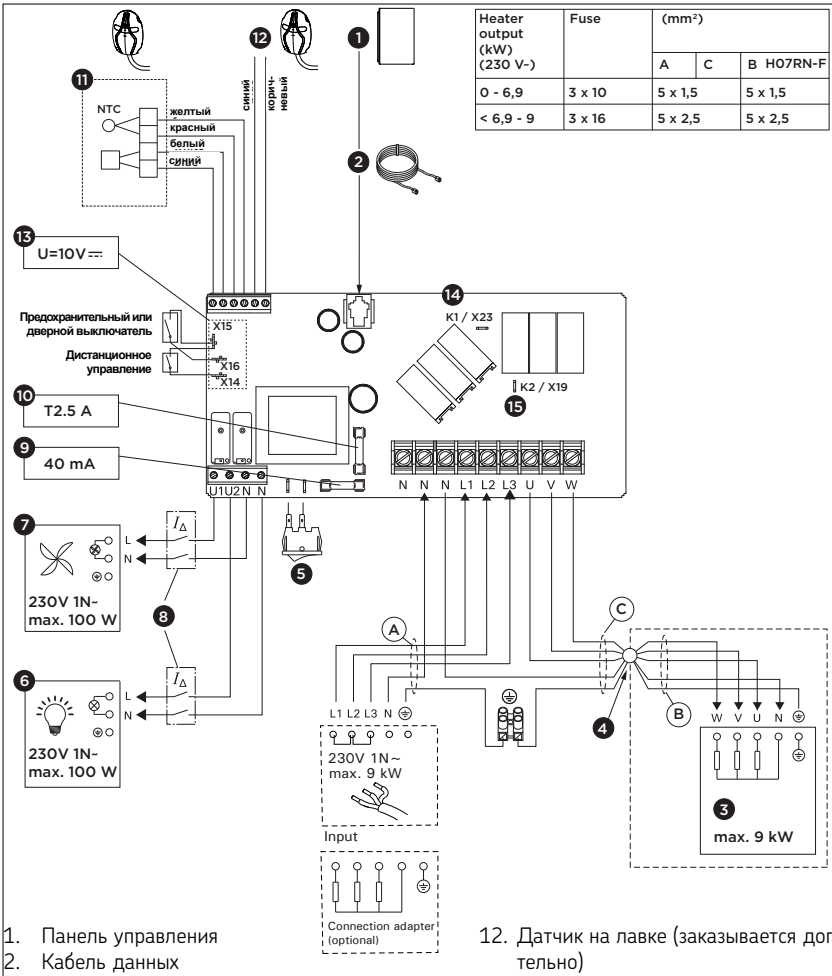

Heater output (kW) (230 V~)	Fuse	(mm²)		
		A	C	B H07RN-F
0 - 6,9	3 x 10	5 x 1,5		5 x 1,5
< 6,9 - 9	3 x 16	5 x 2,5		5 x 2,5

1. Панель управления
2. Кабель данных
3. Нагревательный прибор
4. Соединительная коробка (на выбор)
5. Сетевой выключатель
6. Освещение (заказывается дополнительно)
7. Вентилятор (заказывается дополнительно)
8. Устройство защитного отключения
9. Предохранитель для электронной платы (замедленного действия)
10. Предохранитель для релейных выходов (керамический, замедленного действия)
11. Датчик каменки (датчик температуры)
12. Датчик на лавке (заказывается дополнительно)
13. Контакты для предохранительных устройств
    - X14: Переключатель дистанционного включения/выключения
    - X15: Заземление (общий)
    - X16: Предохранительный или дверной выключатель
14. K1 = ST1 Управление электронагревом макс. 100 Вт (заказывается дополнительно, используется с предохранителем)
15. K2 = U= ST2
    K1+W+U1+U2 = макс. 3680 Вт (L1)

Рис. 14:

8. Устранение неполадок

При возникновении ошибки питание нагревательного прибора отключится, а на панели управления появится сообщение об ошибке E(номер).В следующей таблице описаны возможные ошибки и способы их устранения. Если ошибка возникла снова, обратитесь к поставщику или воспользуйтесь ссылкой на часто задаваемые вопросы (FAQ).

	Причина	*Причина / устранение*
E1	Разрыв измерительной цепи датчика температуры.	Проверьте красный и жёлтый провода к датчику температуры и их соединения на наличие неисправностей.
E2	Короткое замыкание измерительной цепи датчика температуры.	Проверьте красный и жёлтый провода к датчику температуры и их соединения на наличие неисправностей.
E3	Нарушена измерительная цепь защиты от перегрева.	Нажмите кнопку сброса защиты от перегрева. Проверьте синий и белый провода к датчику температуры и их соединения на наличие неисправностей.
E5	Низкий уровень воды или срабатывание защиты от перегрева парогенератора. Мигает сигнальное освещение уровня воды.	Добавьте воду или проверьте подачу воды. Проверьте защиту от перегрева парогенератора или комбинированного нагревательного прибора.
E6	Неисправность компонента измерения температуры дополнительного термостата	Проверьте коричневый и синий провода к дополнительному термостату и их соединения на наличие неисправностей.
E7 E8	Неисправность компонента измерения влажности датчика влажности	Проверьте коричневый и синий провода к датчику влажности и их соединения на наличие неисправностей.
E9	Нарушено соединение между панелью управления и блоком питания.	Проверьте кабель и разъёмы.
	Панель управления FENIX не освещается	Включите сетевой выключатель на блоке питания или нагревательном приборе. Проверьте кабель управления и предохранители.
	Панель управления FENIX не может подключиться	Убедитесь, что подключаемая сеть WiFi достаточно сильна. Имя сети не может содержать специальных символов.

RU

	Причина	*Причина / устранение*
	Во время настройки подключение к WiFi прерывается	Имя сети WiFi содержит недопустимые символы.
	Невозможно подключиться или WiFi соединение прерывается во время настройки	WiFi модуль требует доступа к порту 8883 (безопасный MQTT), который должен быть открыт в брандмауэре. Кроме того, должен быть обеспечен доступ к серверам протокола сетевого времени (NTP). Также проверьте, не заблокированы ли другие порты, особенно 443, 8443 и 8883..
	Во время работы панель управления FENIX выключается.	Проверьте условия установки, чтобы убедиться, что температура на панели управления или блоке питания слишком высока.
	После отключения питания WiFi не подключается	Выключите и включите электричество пульта управления сауной.
	SAFE	Цепь предохранительного выключателя разомкнута. Уберите предмет с защитного выключателя.
	открытая дверь	Цепь выключателя двери разомкнута. Закройте дверь парильни.
	rESt	Время паузы активировано.
	rc on	Дистанционное управление активировано.

Сброс устройства защиты от перегрева датчика нагревателя:
Датчик нагревательного прибора (SP247M) содержит датчик температуры и защиту от перегрева. Если температура окружающей среды вокруг термостата становится слишком высокой (135°C), защита от перегрева снижает мощность нагревательного прибора.

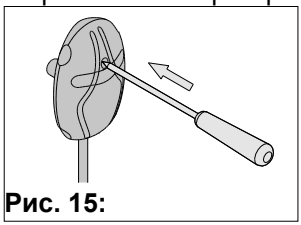

Рис. 15:

Предохранители:

Расположение предохранителей в блоке питания представлено на рис. 11 и рис. 12. Замените перегоревший предохранитель новым с тем же номиналом.

Имеются предохранители для электронной карты (40 мА) и релейных выходов (T2.5A).

9. Техническое обслуживание

Устройство не нуждается в техническом обслуживании. Обновление происходит автоматически при подключении устройства к WiFi.

Протрите изделие слегка влажной мягкой тканью. Используйте только воду или мягкие чистящие средства.

10. Утилизация



- Утилизируйте упаковочные материалы в соответствии с действующими правилами утилизации отходов.
- Использованные устройства содержат как материалы, пригодные для повторного использования, так и опасные вещества. Поэтому не выбрасывайте использованное устройство вместе с бытовыми отходами, а делайте это в соответствии с местными правилами.

11. Запасные части

spareparts.harvia.com

12. Условия гарантии

www.harvia.com

Fenix 110/110C/170
Xenio 110/110C/170

Skrzynka elektryczna sauny
Instrukcja montażu i użytkowania

HARVIA
Sauna & Spa

Let's sauna.

Nr elem.
FX1104XC
FX1104CXC
FX1704XC



FX001XW

Panel sterowania Fenix

Skrzynka elektryczna

Nr elem.
CX1104XW
CX1104XWIP
CX1104CXW
CX1104CXWIP
CX1704XW



CX001WIFI

Panel sterowania Xenio WiFi

Skrzynka elektryczna

PL

Spis treści

1. Informacje o niniejszej instrukcji obsługi 3

2. Ważne informacje dotyczące bezpieczeństwa 3

2.1. Przeznaczenie 4
2.2. Informacje dotyczące bezpieczeństwa dla instalatora 4
2.3. Informacje dotyczące bezpieczeństwa dla użytkownika 5

3. Opis produktu 7

3.1. Elementy zestawu 7
3.2. Funkcje produktu 7
3.3. Przykład montażu 8

4. Informacje techniczne 9

5. Montaż 11

5.1. Instalacja sterownika sauny 11
5.2. Instalacja czujnika pieca 12
5.3. Montaż czujnika ławki 14
5.4. Montaż czujnika z otworem wentylacyjnym 14
5.5. Montaż czujnika drzwi 15

6. Połączenia elektryczne 17

7. Schemat połączeń 18

7.1. Schemat połączeń 400 V 3N~ FX1104XC, CX1104XW, CX1104XWIP 18
7.2. Schemat połączeń 400 V 3N~ FX1704XC, CX1704XW 19
7.3. Schemat połączeń 400 V 3N~ FX1104CXC, CX1104CXW, CX1104CXWIP 20
7.4. Schemat połączeń 230 V 1N~ FX1104XC, CX1104XW, CX1104XWIP 21

8. Wykrywanie i usuwanie usterek 22

9. Konserwacja 24

10. Utylizacja 24

11. Części zamienne 24

12. Warunki gwarancji 24

1. Informacje o niniejszej instrukcji obsługi


Przed rozpoczęciem korzystania z produktu należy uważnie przeczytać instrukcję! Należy przechować ją do wykorzystania w przyszłości!

 +  + … Należy również zapoznać się z instrukcjami dotyczącymi wszystkich dostarczonych urządzeń.

Znaczenie ostrzeżeń i symboli


OSTRZEŻENIE!
Nieprzestrzeganie tego ostrzeżenia może spowodować poważne lub śmiertelne obrażenia ciała.


PRZESTROGA!
Nieprzestrzeganie tego ostrzeżenia może spowodować niewielkie obrażenia ciała.

UWAGA!
To słowo kluczowe ostrzega, że może dojść do uszkodzenia mienia.


Ten symbol oznacza wskazówki i przydatne informacje.

2. Ważne informacje dotyczące bezpieczeństwa

Sterowniki Harvia Fenix / Xenio zostały wyprodukowane zgodnie z obowiązującymi przepisami bezpieczeństwa. Jednakże podczas użytkowania mogą wystąpić zagrożenia. W związku z tym należy uważnie przestrzegać poniższych instrukcji bezpieczeństwa i konkretnych ostrzeżeń podanych w każdym rozdziale. Ponadto należy również przestrzegać instrukcji bezpieczeństwa dotyczących wszystkich podłączonych urządzeń.

PL

2.1. Przeznaczenie

Sterownik jest przeznaczony do sterowania funkcjami sauny i pieca elektrycznego pieca do sauny.
Piec do sauny jest przeznaczony do ogrzewania pomieszczenia do temperatury odpowiedniej do korzystania z sauny.
Nie wolno go używać w żadnym innym celu!

Nadają się do kabin do użytku prywatnego i komercyjnego.

Sterownik nie nadaje się do używania na zewnątrz bez osłony.

Należy unikać nadmiernej ekspozycji na zimno i intensywne światło słoneczne. Jeśli istnieje zwiększone ryzyko uszkodzenia mechanicznego, urządzenie musi być przed nim zabezpieczone.

2.2. Informacje dotyczące bezpieczeństwa dla instalatora

- Instalacja może być przeprowadzona wyłącznie przez wykwalifikowanego elektryka lub osobę o podobnych kwalifikacjach.
- Przed przystąpieniem do jakichkolwiek prac (np. montaż, podłączenie, konserwacja) należy zawsze odłączyć urządzenie od sieci elektrycznej
- Przed instalacją i użyciem urządzenia należy sprawdzić, czy nie ma ono widocznych uszkodzeń. Nie używać uszkodzonego urządzenia.
- Na miejscu musi być zainstalowane całkowicie odłączające urządzenie izolujące wszystkie bieguny, zgodne z kategorią przepięciową III.
- Urządzenie musi być zainstalowane w taki sposób, aby komunikaty ostrzegawcze można było łatwo odczytać po zainstalowaniu.
- Czujnik pieca musi zostać zainstalowany w taki sposób, aby napływające powietrze nie miało na niego wpływu.

- Do podłączenia pieca do sauny i czujników należy zawsze używać przewodów silikonowych odpornych na temperaturę do 150°C.
- W saunach publicznych, w których piec jest używany bez wyłącznika czasowego lub w sposób ciągły przez czas dłuższy niż umożliwia to wyłącznik czasowy pieca lub sterownik z ustawieniami fabrycznymi, urządzenie musi być stale nadzorowane.
- Należy przestrzegać minimalnych odległości bezpieczeństwa dla używanych urządzeń (patrz rozdział „4. Informacje techniczne” na stronie 9).
- Należy również przestrzegać przepisów obowiązujących w miejscu instalacji.
- Dla własnego bezpieczeństwa należy skonsultować się z dostawcą w przypadku problemów, które nie zostały wystarczająco szczegółowo wyjaśnione w instrukcji montażu.

2.3. Informacje dotyczące bezpieczeństwa dla użytkownika

- Należy przestrzegać instrukcji instalacji sterownika i pieca do sauny.
- Przed ponownym włączeniem pieca należy zawsze sprawdzić pomieszczenie sauny i otoczenie pieca.
- Pomieszczenie sauny i otoczenie pieca muszą być zawsze sprawdzone przed przejściem urządzenia w tryb czuwania uruchamiany z pilota lub zaprogramowany czasowo.
- Wszelkie czynności konserwacyjne wymagające specjalnych umiejętności muszą być wykonywane przez przeszkolonego specjalistę.
- Należy uważać na gorący piec. Kamienie i metalowe części pieca mogą poparzyć skórę. Nigdy nie dotykać pieca do sauny podczas jego pracy.

- Nigdy nie należy spać w gorącej saunie.
- Nie korzystać z sauny do suszenia ubrań lub ręczników, ponieważ wiąże się to z ryzykiem pożaru. Wysoka wilgotność może uszkodzić sprzęt elektryczny lub spowodować rozwój pleśni w saunie.
- Należy skonsultować się z lekarzem w sprawie wszelkich ograniczeń zdrowotnych związanych z kąpielą.
- Sterownik sauny nie może być używany przez dzieci w wieku poniżej 8 lat.
- Sterownik sauny może być używany przez dzieci w wieku powyżej 8 lat, przez osoby o ograniczonych zdolnościach psychologicznych, sensorycznych lub umysłowych lub przez osoby nieposiadające doświadczenia/wiedzy, ale tylko wtedy, gdy:
  - Są one pod nadzorem.
  - Pokazano im, jak bezpiecznie korzystać z urządzenia i są one świadome zagrożeń, które mogą wystąpić.
- Dzieciom nie wolno bawić się sterownikiem sauny.
- Dzieci w wieku poniżej 14 lat mogą czyścić sterownik sauny wyłącznie pod nadzorem.
- Ze względów zdrowotnych nie należy korzystać z sauny pod wpływem alkoholu, leków lub narkotyków.
- Dla własnego bezpieczeństwa należy skonsultować się z dostawcą w przypadku problemów, które nie zostały wystarczająco szczegółowo wyjaśnione w instrukcji montażu.

3. Opis produktu

Przed instalacją urządzenia należy sprawdzić, czy nie ma ono widocznych uszkodzeń. Nie używać uszkodzonego urządzenia. W przypadku braku lub uszkodzenia części należy skontaktować się z dostawcą.

3.1. Elementy zestawu

1. Skrzynka elektryczna
2. Panel sterowania Fenix
3. Kabel danych RJ10, 5 m
4. Czujnik pieca ze zintegrowanym bezpiecznikiem termicznym, kabel 4 m, 4-biegunowy
5. Czujnik ławki: Czujnik wilgotności i temperatury, kabel 4 m, 2-biegunowy do FX1104CXC, CX1104CXW(IP)
6. Czujnik drzwi z magnesem, kabel 5 m, do FX...., CX1104XWIP, CX1104CXWIP
7. Materiał instalacyjny
8. Instrukcja instalacji

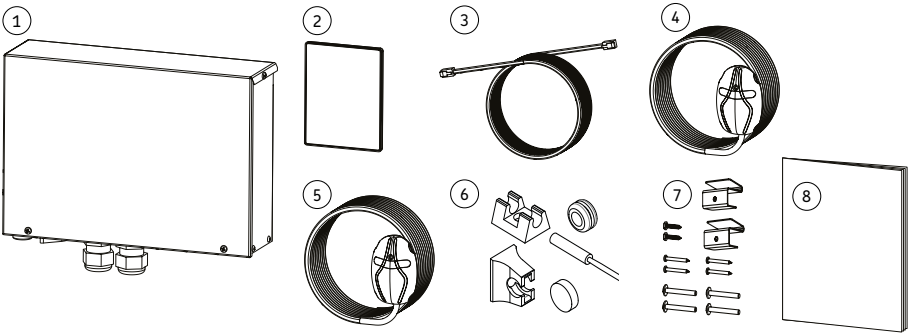

Rys. 1: Elementy zestawu

3.2. Funkcje produktu

Sterowniki sauny Harvia służą do obsługi i sterowania funkcjami sauny i pieca do sauny zgodnie z danymi technicznymi. Panel sterowania może też służyć do sterowania akcesoriami, takimi jak oświetlenie i wentylacja sauny.
Możliwość sterowania akcesoriami zależy od właściwości połączenia urządzenia, które ma być sterowane. Informacje dla danego urządzenia można znaleźć w instrukcji obsługi urządzenia, które ma być sterowane. Nie wolno go używać w żadnym innym celu!

Sterowniki sauny mogą być używane wyłącznie do obsługi i sterowania piecem do sauny, który został certyfikowany jako spełniający wymogi testu spalania opisane w paragrafach 19.101 i 19.102 normy EN 60335-2-53. Jeśli piec nie spełnia tego wymagania, należy podjąć odpowiednie środki bezpieczeństwa (np. wyłącznik bezpieczeństwa lub drzwiowy).

Sterowniki sauny mogą być używane wyłącznie do obsługi i sterowania 3 obiegami grzewczymi (patrz „4. Informacje techniczne” na stronie 9). Maksymalna moc pary wynosi 3,6 kW.
Maksymalną moc sterowników można zwiększyć za pomocą opcjonalnego rozszerzenia mocy.

Sterownik sauny reguluje temperaturę w pomieszczeniu sauny na podstawie informacji dostarczanych przez czujniki. Czujnik pieca zawiera czujnik temperatury i bezpiecznik termiczny. Dlatego należy się upewnić, że czujnik jest poprawnie ustawiony (patrz „5.2. Instalacja czujnika pieca” na stronie 12).

Należy zapewnić odpowiednią wentylację kabiny sauny – powietrze powinno być wymieniane sześć razy na godzinę (patrz : „Rys. 5: Wentylacja” na stronie 12).

Panel sterowania Fenix można połączyć z aplikacją MyHarvia. Przykładowo, za pomocą aplikacji można wyświetlać stan pieca do sauny, temperaturę w kabinie sauny i pozostały czas nagrzewania w dowolnym miejscu i czasie.

Do korzystania z aplikacji MyHarvia wymagane jest niezawodne połączenie Wi-Fi.

3.3. Przykład montażu

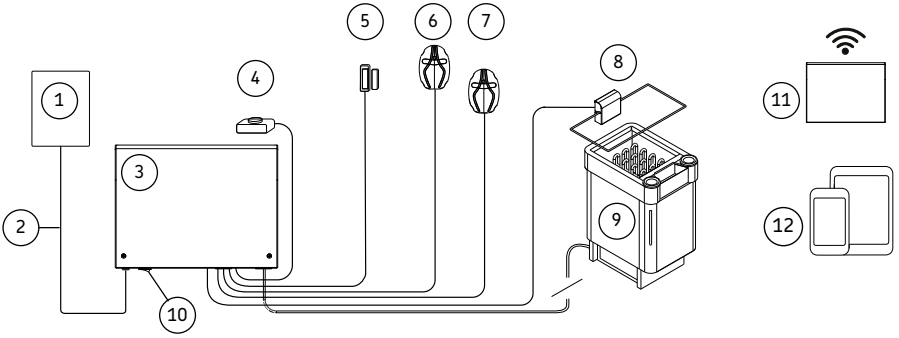

1. Panel sterowania Fenix
2. Przewód do przesyłania danych
3. Skrzynka elektryczna
4. Przełącznik zdalnego uruchamiania *
5. Czujnik drzwi do FX....,
   CX1104XWIP, CX1104CXWIP
6. Czujnik pieca
7. Czujnik ławki:
   Czujnik wilgotności i temperatury,
   dla FX1104CXC, CX1104CXW(IP)
8. Wyłącznik bezpieczeństwa *
9. Piec do sauny
10. Wyłącznik główny
11. Router Wi-Fi *
12. Urządzenie mobilne + MyHarvia *

* opcjonalnie

Rys. 2: Przykład montażu

4. Informacje techniczne

Model		FX1104XC CX1104XW CX1104XWIP	FX1104CXC CX1104CXW CX1104CXWIP	FX1704XC CX1704XW
Napięcie robocze [V]		400 V / 415 V 3N~	400 V / 415 V 3N~	400 V / 415 V 3N~
Częstotliwość [Hz]		50/60	50/60	50/60
Maks. moc [kW]		11 (3 × 3,6)	11 (3 × 3,6)	17 (3 × 5,6)
Maks. moc parownika [kW]		-	3,6	-
Klasa ochrony		IPX5	IPX5	IPX3
Maks. bezpiecznik (400 V / 415 V 3N~) [A]		3 × 16	3 × 16	3 × 25
Min. przewód zasilający [mm²]		5 × 1,5	5 × 1,5	5 × 2,5
Ciężar (kg)		1,8	1,8	1,8
Temperatura przechowywania [°C]		0 – +50	0 – +50	0 – +50
Temperatura otoczenia [°C]		–10 – +70	–10 – +70	–10 – +70
Wymiary (mm)	Wysokość	275	275	275
	Szerokość	205	205	205
	Głębokość	80	80	80
Minimalne wymagania dotyczące przestrzeni [mm]		300 × 350	300 × 350	300 × 350
Rodzaj montażu		Na ścianie	Na ścianie	Na ścianie
Instalacja w kabinie sauny		tak	tak	nie
Temperatura powierzchni montażowej [°C]		maks. 70	maks. 70	maks. 70
Wysokość instalacyjna w kabinie sauny [mm]		maks. 400	maks. 400	-
Odległość od pieca w kabinie sauny [mm]		min. 1000	min. 1000	-
Zakres ustawień temperatury [°C]		40 – 110	40 – 110	40 – 110
Zakres ustawień parownika [%]		-	0 – 100	-

Model	**FX1104XC CX1104XW CX1104XWIP**	**FX1104CXC CX1104CXW CX1104CXWIP**	**FX1704XC CX1704XW**
Typ czujnika pieca	SP247M	SP247M	SP247M
Typ czujnika ławki	Opcjonalnie	SP325M	Opcjonalnie
Maks. długość kabla czujnika [m]	10	10	10
Wymiary czujników [mm]	51 × 73 × 27	51 × 73 × 27	51 × 73 × 27
Przewód danych do sterownika 5 m	SP311	SP311	SP311
Oświetlenie (230V AC 1N) [W]	maks. 100	maks. 100	maks. 100
Wentylator (230V AC 1N) [W]	maks. 100	maks. 100	maks. 100

UWAGA! –** ***Uszkodzenie urządzenia
Nie podłączaj/używaj diod LED, które wymagają transformatora. Transformatory mogą uszkodzić strumień świetlny.

Dane techniczne czujnika drzwi	
Temperatura pracy	–20 – +85°C
Wilgotność powietrza	maksymalnie 99% wilgotności względnej
Wymiary, czujnik drzwi	Ø 6 × 32 mm
Kabel przyłączeniowy czujnika drzwi	5 m – 2 × 0,14 mm²
Odległość przełączania	23 mm z przodu / 20 mm z boku
Wymiary uchwytu czujnika	20 × 15 × 10 mm
Wymiary magnesu	Ø 10 × 3 mm
Wymiary uchwytu magnesu	8 × 12 × 15 mm

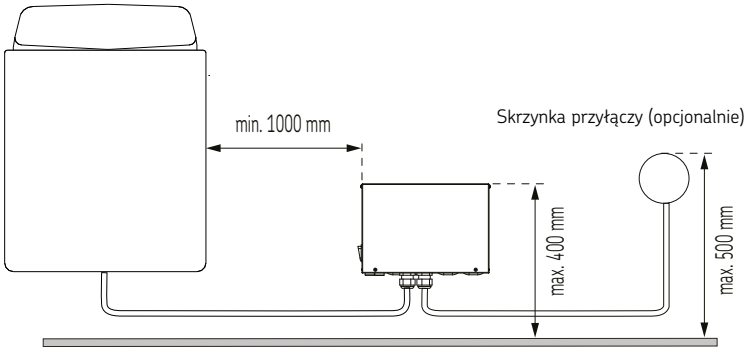

Rys. 3: Pozycjonowanie skrzynki elektrycznej

5. Montaż

5.1. Instalacja sterownika sauny

UWAGA! – ***Uszkodzenie urządzenia***
Nie należy montować sterownika w ścianie, ponieważ może to spowodować nadmierne nagrzewanie się wewnętrznych elementów urządzenia.

Skrzynkę elektryczną należy zainstalować w suchym miejscu na zewnątrz sauny lub w możliwie chłodnym i suchym miejscu w kabinie sauny. Należy przestrzegać podanych minimalnych i maksymalnych odległości (patrz **Rys. 3**). Zamocować skrzynkę elektryczną do ściany.

Należy pamiętać, że sterowniki sauny CX1104XW, CX1104CXW, FX1704XC, CX1704XW mogą być montowane tylko na zewnątrz kabiny (IPX3).

Sterowniki sauny FX1104XC, FX1104CXC, CX1104XWIP, CX1104CXWIP mają stopień ochrony IPX5, dzięki czemu mogą być montowane zarówno na zewnątrz, jak i wewnątrz kabiny. Należy również zwrócić uwagę na „4. Informacje techniczne” na stronie 9.

UWAGA! – ***Uszkodzenie urządzenia***
Dławiki kablowe muszą być skierowane w górę! Po zakończeniu podłączania należy dokręcić nakrętki na dławikach kablowych, aby uzyskać szczelne zamknięcie.

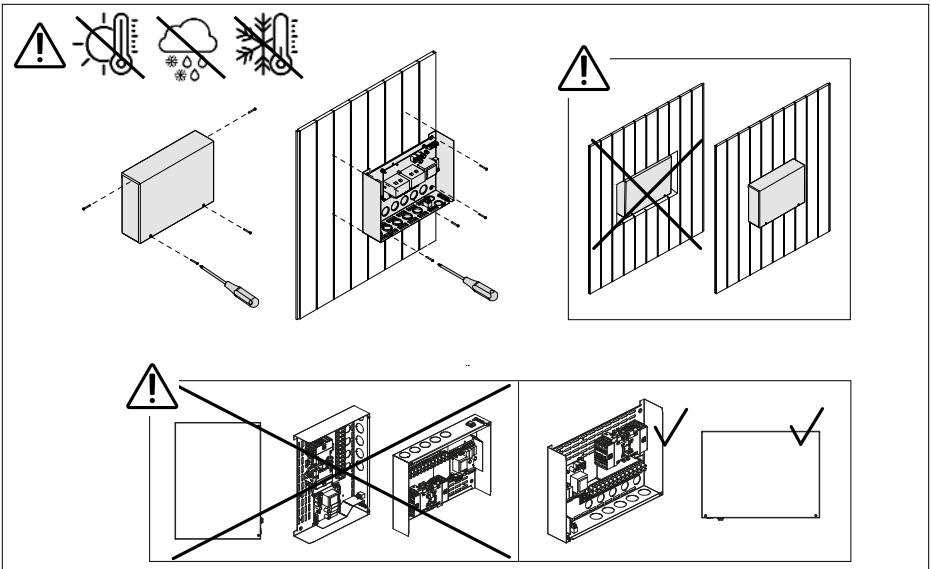

Rys. 4: Instalacja skrzynki elektrycznej

PL

5.2. Instalacja czujnika pieca

Zawsze sprawdzaj w instrukcji montażu pieca, gdzie należy prawidłowo zamontować czujnik temperatury.

Jeśli wraz z piecem dostarczony został czujnik temperatury, należy go używać i zainstalować zgodnie z instrukcją. W przeciwnym razie należy użyć czujnika temperatury dostarczonego ze sterownikiem.

UWAGA! – *Zakłócenia mogą pogorszyć transmisję sygnału*
Przewód czujnika musi być ułożony oddzielnie od innych kabli zasilających i sterujących.

Piece naścienne (Rys. 6 na stronie 13)

- Zamocować czujnik temperatury na ścianie nad piecem, wzdłuż pionowej linii środkowej równolegle do boków pieca, w odległości 100 mm od sufitu.

Piece stojące (Rys. 7 na stronie 13)

- Opcja 1: Zamocować czujnik temperatury na ścianie nad piecem, wzdłuż pionowej linii środkowej równolegle do boków pieca, w odległości 100 mm od sufitu.
- Opcja 2: Zamocować czujnik temperatury do sufitu nad piecem, w odległości 200 mm od pionowej linii środowej boku pieca.

W przypadku oddzielnego parownika należy pamiętać, że czujnik temperatury nie może być zainstalowany w obszarze działania pary.

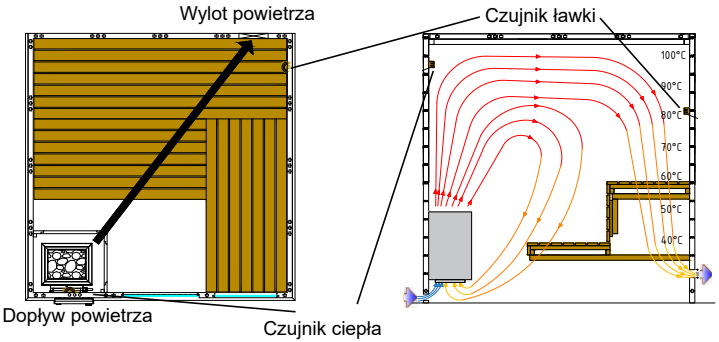

Rys. 5: Wentylacja

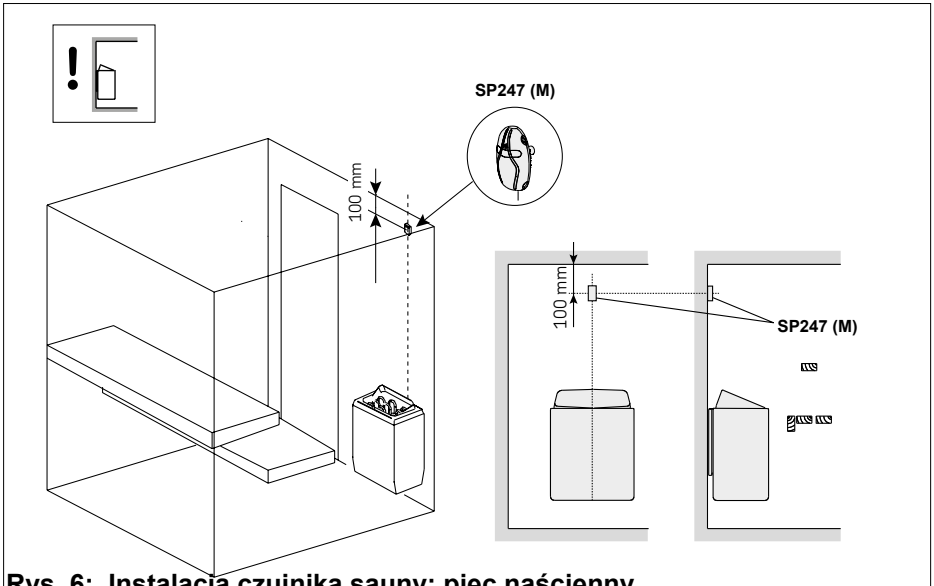

Rys. 6: Instalacja czujnika sauny: piec naścienny

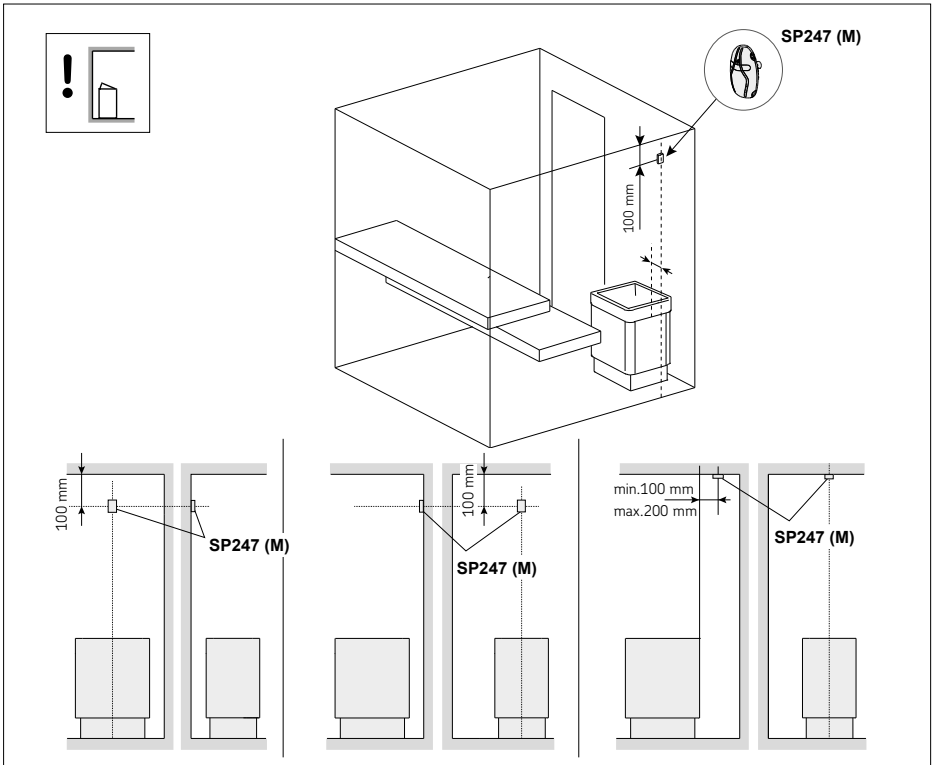

Rys. 7: Instalacja czujnika sauny: piec stojący

PL

5.3. Montaż czujnika ławki

Zamocować czujnik wilgotności na ścianie jak najdalej od pieca i w odległości od 500 do 700 mm od sufitu.

UWAGA! – *Zakłócenia mogą pogorszyć transmisję sygnału*

Przewód czujnika musi być ułożony oddzielnie od innych kabli zasilających i sterujących.

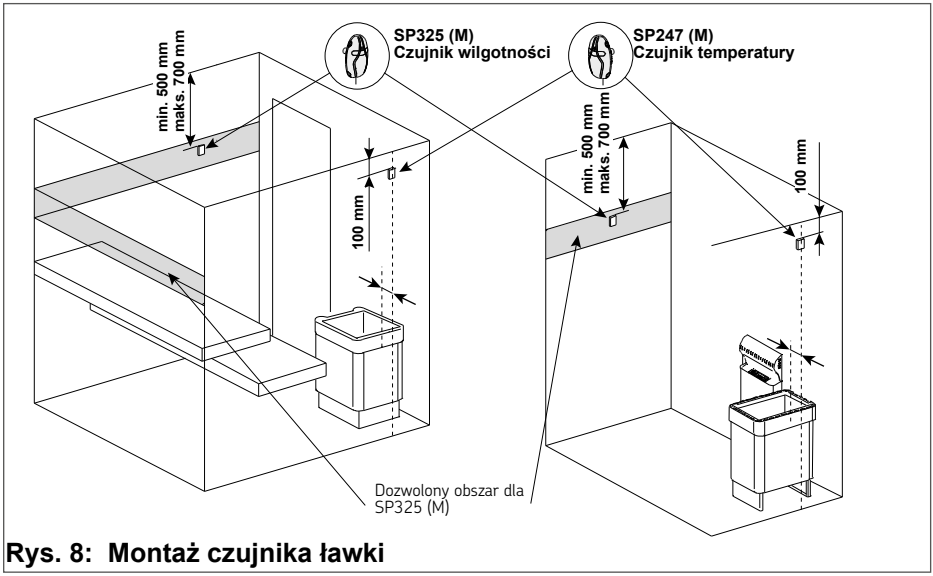

Rys. 8: Montaż czujnika ławki

5.4. Montaż czujnika z otworem wentylacyjnym

Czujnik temperatury nie powinien znajdować się bliżej niż 1000 mm od wielokierunkowego otworu wentylacyjnego lub 500 mm od otworu wentylacyjnego skierowanego w przeciwnym kierunku niż czujnik. Przepływ powietrza w pobliżu otworu wentylacyjnego schładza czujnik, co powoduje niedokładne odczyty temperatury w sterowniku. W rezultacie piec może się przegrzać.

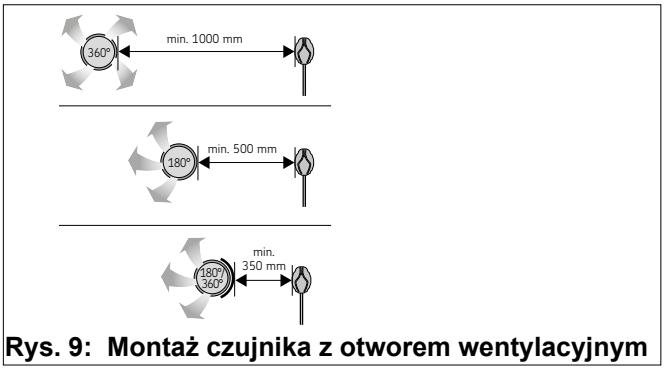

Rys. 9: Montaż czujnika z otworem wentylacyjnym

5.5. Montaż czujnika drzwi

Montaż czujnika na ościeżnicy:

- Zamocować uchwyt czujnika do ramy drzwi za pomocą śruby (Rys. 10A) lub taśmy dwustronnej (Rys. 10B).
- Zamontować czujnik w uchwycie (Rys. 10C).
- Uwaga: Jeśli rama drzwi jest wykonana z blachy i za nią jest miejsce na czujnik, czujnik można również przymocować za pomocą przelotki (Rys. 10D). Użyć wiertła 8 mm.

Mocowanie magnesu do drzwi:

- Zamocować uchwyt magnesu do drzwi, używając śruby (Rys. 10E) lub taśmy dwustronnej (Rys. 10F).
- Wcisnąć magnes do uchwytu (Rys. 10G).
- Magnes można również zamontować na drzwiach za pomocą samej taśmy dwustronnej (Rys. 10H).

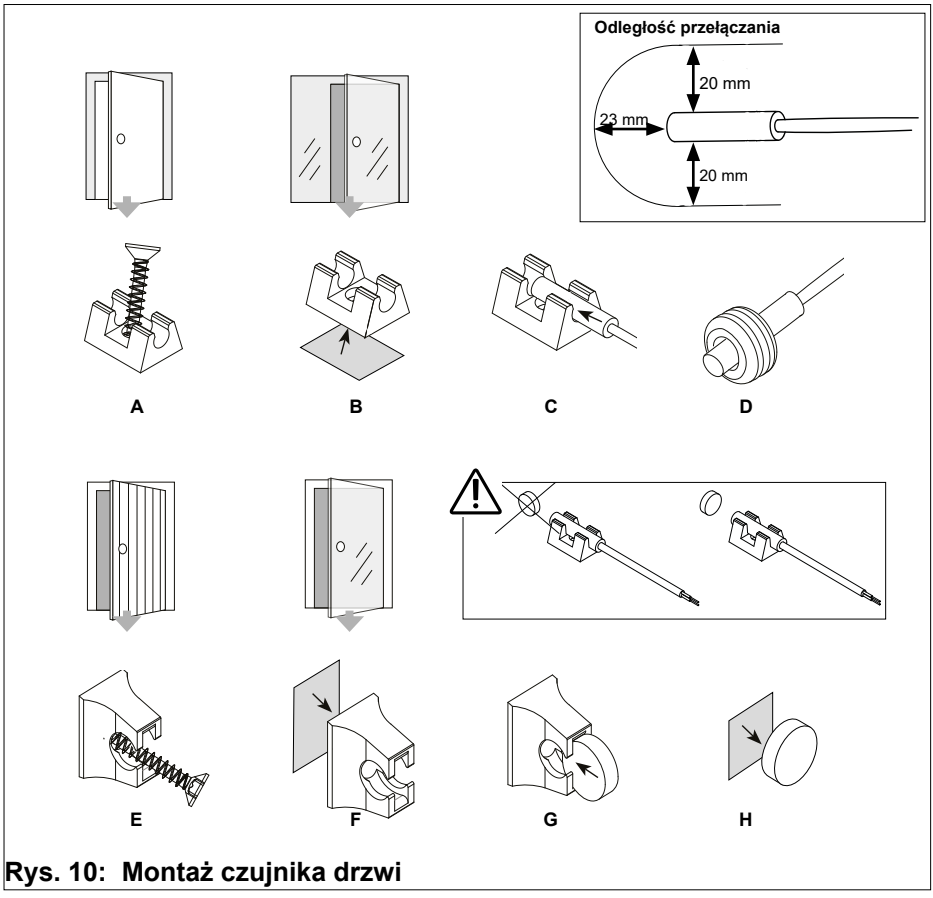

Rys. 10: Montaż czujnika drzwi

PL

6. Połączenia elektryczne

Sterownik sauny być podłączony do sieci elektrycznej zgodnie z obowiązującymi przepisami wyłącznie przez uprawnionego profesjonalnego elektryka.

Należy pamiętać, że w przypadku roszczenia gwarancyjnego należy przedstawić kopię rachunku od elektryka wykonującego prace.

Prace przy sterowniku sauny mogą być wykonywane wyłącznie po odłączeniu zasilania.

Musi istnieć stałe podłączenie zasilania energią elektryczną.

Na miejscu musi być zainstalowane całkowicie odłączające urządzenie izolujące wszystkie bieguny, zgodne z kategorią przepięciową III.

Dławiki kablowe muszą być skierowane w dół! Po zakończeniu podłączania należy dokręcić nakrętki na dławikach kablowych, aby uzyskać szczelne zamknięcie.

Podłączyć kable do listew zaciskowych zgodnie ze schematami połączeń, patrz Rys. 11, 12, 13 lub 14. Postępować zgodnie z instrukcją instalacji każdego urządzenia.

UWAGA! – ***Zakłócenia mogą pogorszyć transmisję sygnału***
Przewód czujnika musi być ułożony oddzielnie od innych kabli zasilających i sterujących.

Korzystanie z pieca Combi lub oddzielnego parownika (FX1104CXC, CX1104CXWIP, CX1104CXW)
Podłączyć przewody do zacisków W1 (faza) i P (wskazanie braku wody).

Korzystanie z czujnika drzwi / wyłącznika bezpieczeństwa:
Podłączyć przewody do styków wtyczki X15 i X16

Korzystanie ze zdalnego uruchamiania:
Podłączyć przewody przełącznika do styków wtyczki X14 i X15

Korzystanie z przedłużacza zasilania:
Przedłużacz zasilania zawiera szczegółową instrukcję instalacji. Jest on sterowany za pomocą styków wtykowych K1=ST1 i K2=ST2.

Sterowanie urządzeniem zewnętrznym (np. grzałką elektryczną, autodozownikiem)
Zaciski K1 i K2 skrzynki elektrycznej mogą być również używane do sterowania np. ogrzewaniem elektrycznym. Po włączeniu pieca z poziomu sterownika na zacisku K1 generowane jest napięcie. Gdy elementy grzejne są włączone, na zacisku K2 generowane jest napięcie. Sygnały te mogą zostać wykorzystane do wyłączenia ogrzewania.

7. Schemat połączeń

7.1. Schemat połączeń 400 V 3N~
FX1104XC, CX1104XW, CX1104XWIP

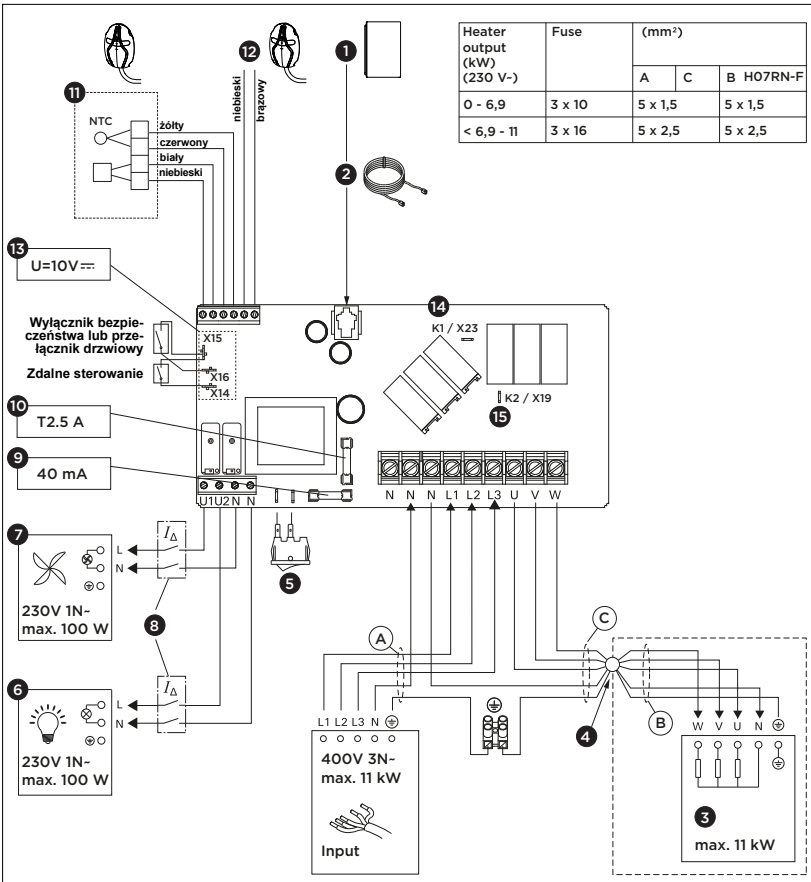

1. Panel sterowania
2. Przewód do przesyłania danych
3. Piec
4. Skrzynka przyłączy (opcjonalnie)
5. Wyłącznik główny
6. Podświetlenie (opcjonalnie)
7. Wentylator (opcjonalnie)
8. Wyłącznik różnicowoprądowy
9. Bezpiecznik karty elektronicznej (powolny)
10. Bezpiecznik dla wyjść przekaźnikowych (ceramiczny, powolny)
11. Czujnik pieca (czujnik temperatury)
12. Typ czujnika ławki (opcjonalnie)
13. Złącza urządzeń zabezpieczających
    - X14: Zdalny włącznik/wyłącznik
    - X15: GND (wspólny)
    - X16: Wyłącznik bezpieczeństwa lub drzwi
14. K1 = Sterowanie ogrzewaniem elektrycznym ST1 maks. 100 W (Opcjonalnie, należy przewidzieć bezpiecznik, jeśli jest używane)
15. K2 = U= ST2
    K1+W+U1+U2 = maks. 3680 W (L1)

Rys. 11:

PL

7.2. Schemat połączeń 400 V 3N~

FX1704XC, CX1704XW

Heater output (kW) (230 V~)	Fuse	(mm²)		
		A	C	B H07RN-F
0 - 6,9	3 x 10	5 x 1,5		5 x 1,5
< 6,9 - 11	3 x 16	5 x 2,5		5 x 2,5
< 11 -17	3 x 25	5 x 6		5 x 2,5

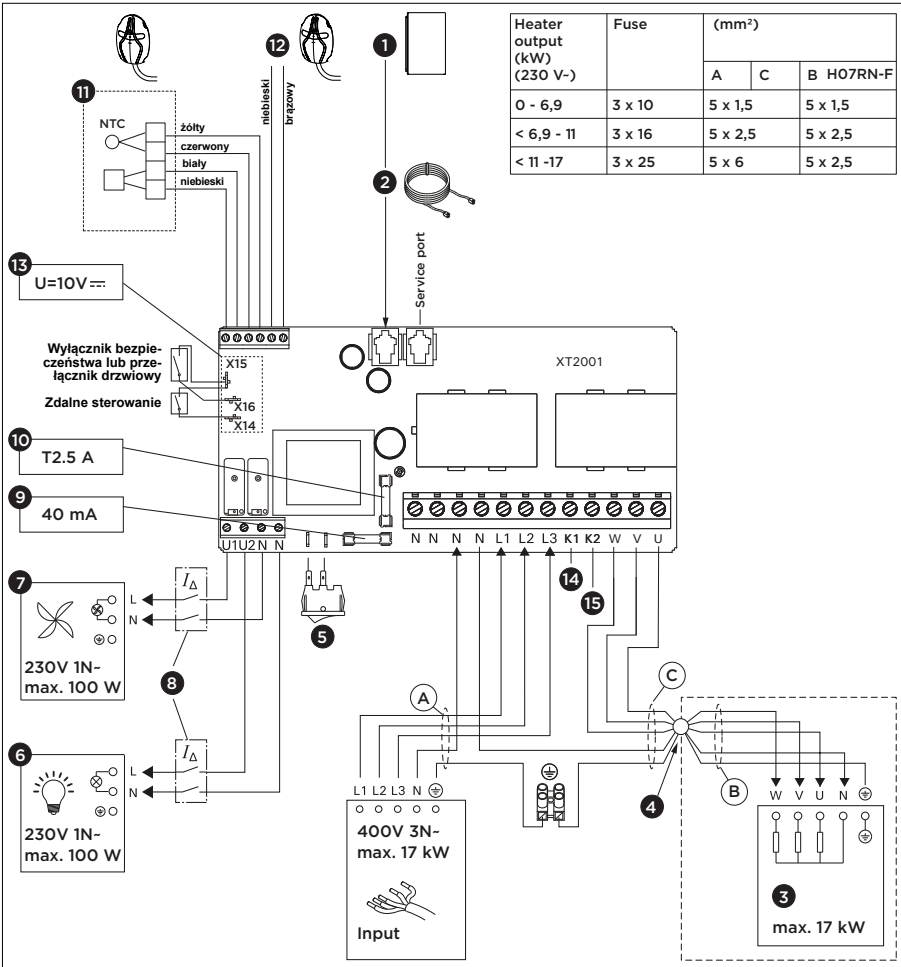

1. Panel sterowania
2. Przewód do przesyłania danych
3. Piec
4. Skrzynka przyłączy (opcjonalnie)
5. Wyłącznik główny
6. Podświetlenie (opcjonalnie)
7. Wentylator (opcjonalnie)
8. Wyłącznik różnicowoprądowy
9. Bezpiecznik karty elektronicznej (powolny)
10. Bezpiecznik dla wyjść przekaźnikowych (ceramiczny, powolny)
11. Czujnik pieca (czujnik temperatury)
12. Typ czujnika ławki (opcjonalnie)
13. Złącza urządzeń zabezpieczających
    - X14: Zdalny włącznik/wyłącznik
    - X15: GND (wspólny)
    - X16: Wyłącznik bezpieczeństwa lub drzwi
14. K1 = Sterowanie ogrzewaniem elektrycznym ST1 maks. 100 W (Opcjonalnie, należy przewidzieć bezpiecznik, jeśli jest używane)
15. K2 = U= ST2
    K1+K2+W = maks. 5670 W (L3)

Rys. 12:

7.3. Schemat połączeń 400 V 3N~
FX1104CXC, CX1104CXW, CX1104CXWIP

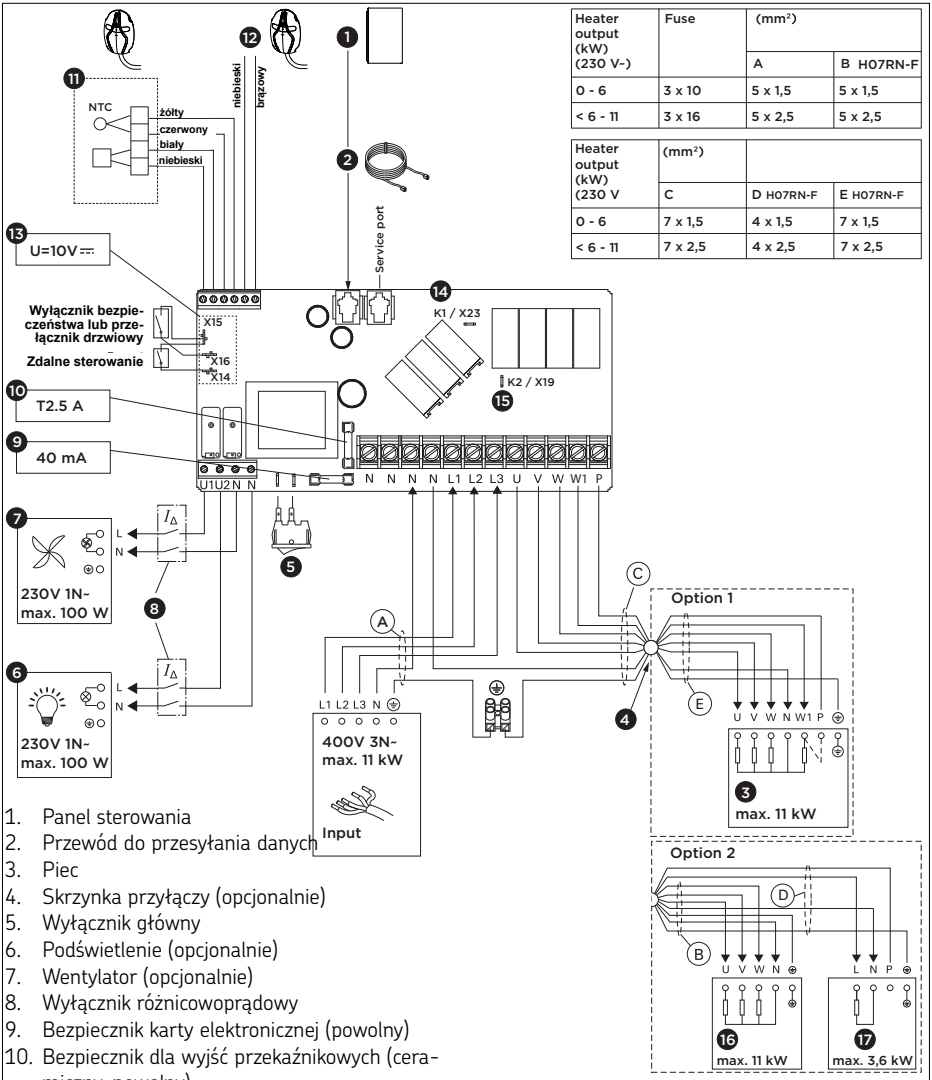

Heater output (kW) (230 V~)	Fuse	(mm²)	
		A	B H07RN-F
0 - 6	3 x 10	5 x 1,5	5 x 1,5
< 6 - 11	3 x 16	5 x 2,5	5 x 2,5

Heater output (kW) (230 V	(mm²)		
	C	D H07RN-F	E H07RN-F
0 - 6	7 x 1,5	4 x 1,5	7 x 1,5
< 6 - 11	7 x 2,5	4 x 2,5	7 x 2,5

1. Panel sterowania
2. Przewód do przesyłania danych
3. Piec
4. Skrzynka przyłączy (opcjonalnie)
5. Wyłącznik główny
6. Podświetlenie (opcjonalnie)
7. Wentylator (opcjonalnie)
8. Wyłącznik różnicowoprądowy
9. Bezpiecznik karty elektronicznej (powolny)
10. Bezpiecznik dla wyjść przekaźnikowych (ceramiczny, powolny)
11. Czujnik pieca (czujnik temperatury)
12. Czujnik wilgotności i temperatury
13. Złącza urządzeń zabezpieczających
    - X14: Zdalny włącznik/wyłącznik
    - X15: GND (wspólny)
    - X16: Wyłącznik bezpieczeństwa lub drzwi
14. K1 = Sterowanie ogrzewaniem elektrycznym ST1 maks. 100 W (Opcjonalnie, należy przewidzieć bezpiecznik, jeśli jest używane)
15. K2 = U= ST2
    K1+W+U1+U2 = maks. 3680 W (L1)

Rys. 13:

PL

7.4. Schemat połączeń 230 V 1N~

FX1104XC, CX1104XW, CX1104XWIP

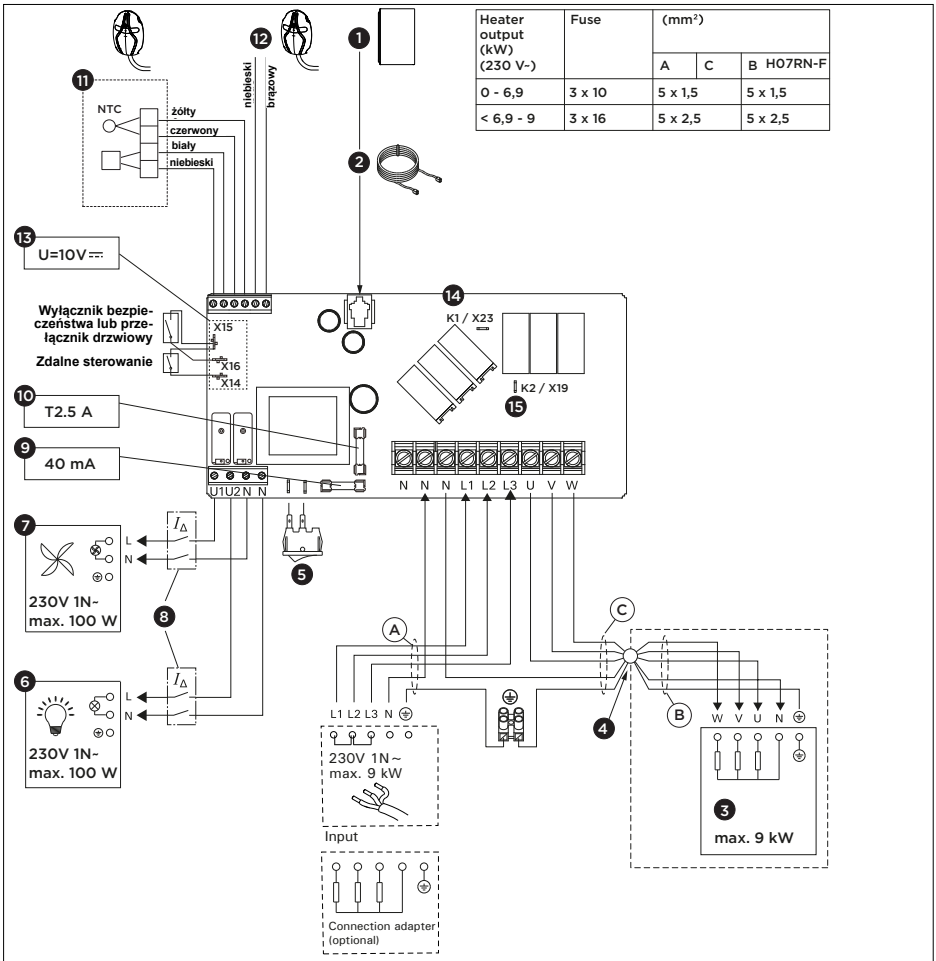

Heater output (kW) (230 V~)	Fuse	(mm²)		
		A	C	B H07RN-F
0 - 6,9	3 x 10	5 x 1,5		5 x 1,5
< 6,9 - 9	3 x 16	5 x 2,5		5 x 2,5

1. Panel sterowania
2. Przewód do przesyłania danych
3. Piec
4. Skrzynka przyłączy (opcjonalnie)
5. Wyłącznik główny
6. Podświetlenie (opcjonalnie)
7. Wentylator (opcjonalnie)
8. Wyłącznik różnicowoprądowy
9. Bezpiecznik karty elektronicznej (powolny)
10. Bezpiecznik dla wyjść przekaźnikowych (ceramiczny, powolny)
11. Czujnik pieca (czujnik temperatury)
12. Typ czujnika ławki (opcjonalnie)
13. Złącza urządzeń zabezpieczających
    - X14: Zdalny włącznik/wyłącznik
    - X15: GND (wspólny)
    - X16: Wyłącznik bezpieczeństwa lub drzwi
14. K1 = Sterowanie ogrzewaniem elektrycznym ST1 maks. 100 W (Opcjonalnie, należy przewidzieć bezpiecznik, jeśli jest używane)
15. K2 = U= ST2
    K1+W+U1+U2 = maks. 3680 W (L1)

Rys. 14:

8. Wykrywanie i usuwanie usterek

Jeśli wystąpi błąd, zasilanie pieca zostanie odcięte, a na panelu sterowania wyświetli się komunikat błędu E (numer).W poniższej tabeli opisano możliwe błędy i sposoby ich rozwiązywania. Jeśli to nie pomoże, skontaktować się z dostawcą lub skorzystać z linku do często zadawanych pytań (FAQ).

	Opis	*Przyczyna/naprawa*
E1	Uszkodzony obwód pomiarowy czujnika temperatury.	Sprawdź pod kątem usterek czerwony i żółty przewód do czujnika temperatury oraz ich połączenia.
E2	Przerwany obwód pomiarowy czujnika temperatury.	Sprawdź pod kątem usterek czerwony i żółty przewód do czujnika temperatury oraz ich połączenia.
E3	Uszkodzony obwód pomiarowy bezpiecznika termicznego.	Naciśnij przycisk resetowania bezpiecznika termicznego. Sprawdź pod kątem uszkodzeń niebieski i biały przewód do czujnika temperatury oraz ich połączenia.
E5	Niski poziom wody lub włączony bezpiecznik termiczny. Wskaźnik ostrzegawczy poziomu wody miga.	Dolać wody lub sprawdzić dopływ wody. Sprawdzić bezpiecznik termiczny pieca parowego lub Combi.
E6	Awaria elementu pomiarowego opcjonalnego czujnika temperatury	Sprawdzić brązowy i niebieski przewód opcjonalnego czujnika i połączenia pod kątem uszkodzeń.
E7 E8	Awaria elementu pomiarowego czujnika wilgotności	Sprawdzić brązowy i niebieski przewód czujnika wilgotności i połączenia pod kątem uszkodzeń.
E9	Awaria połączenia między panelem sterowania a skrzynką elektryczną.	Sprawdź kabel i złącza.
	Panel sterowania FENIX nie podświetla się	Włączyć wyłącznik główny na piecu lub skrzynce elektrycznej. Sprawdzić przewód do przesyłania danych i bezpieczniki.
	Panel sterowania FENIXnie może się połączyć	Upewnić się, czy sieć Wi-Fi ma wystarczający silny sygnał. Nazwa sieci nie może zawierać żadnych znaków specjalnych.

PL

	Opis	*Przyczyna/naprawa*
	Połączenie z Wi-Fi zostało przerwane podczas konfiguracji	Nazwa sieci Wi-Fi zawiera niedozwolone znaki.
	Nie można połączyć lub połączenie z Wi-Fi zostaje przerwane podczas konfiguracji	Moduł Wi-Fi wymaga dostępu do portu 8883 (bezpieczny MQTT), który należy otworzyć w zaporze sieciowej. Dodatkowo musi istnieć dostęp do serwerów NTP (Network Time Protocol). Sprawdzić również, czy inne porty nie są zablokowane, zwłaszcza 443, 8443 i 8883.
	Panel sterowania FENIX wyłącza się podczas pracy.	Sprawdzić warunki instalacji, aby upewnić się, czy temperatury na panelu sterowania lub w skrzynce elektrycznej nie są zbyt wysokie.
	Brak połączenia Wi-Fi po awarii zasilania	Wyłączyć i włączyć zasilanie sterownika sauny.
	SAFE	Obwód wyłącznika bezpieczeństwa jest otwarty. Usunąć przedmiot leżący na wyłączniku bezpieczeństwa.
	Drzwi otwarte	Obwód wyłącznika drzwiowego jest otwarty. Należy zamknąć drzwi do kabiny sauny.
	rEST	Czas trwania przerwy jest włączony
	rc on	Włączone sterowanie zdalne

Resetowanie bezpiecznika termicznego czujnika pieca:
Czujnik pieca (SP247M) zawiera czujnik temperatury i bezpiecznik termiczny. Jeśli temperatura w otoczeniu czujnika wzrośnie zbyt wysoko (135°C), bezpiecznik termiczny odetnie moc od pieca.

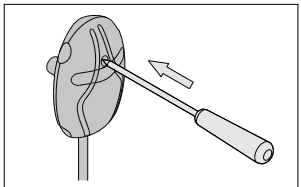

Rys. 15:

Bezpieczniki:

Umiejscowienie bezpieczników w skrzynce elektrycznej pokazano na Rys. 11 i Rys. 12. Wymień przepalony bezpiecznik na nowy o tej samej wartości.

Dostępne są bezpieczniki dla karty elektronicznej (40 mA) i wyjść przekaźnikowych (T2.5A).

9. Konserwacja

Urządzenie nie wymaga konserwacji. Aktualizacja odbywa się automatycznie, gdy urządzenie jest połączone z siecią Wi-Fi.

Produkt należy czyścić lekko wilgotną ściereczką. Używać wyłącznie wody lub łagodnych środków czyszczących.

10. Utylizacja



- Materiały opakowaniowe należy utylizować zgodnie z obowiązującymi przepisami dotyczącymi utylizacji odpadów.
- Zużyte urządzenia zawierają zarówno materiały wielokrotnego użytku, jak i substancje niebezpieczne. Dlatego nie należy wyrzucać zużytego urządzenia razem z odpadami domowymi, lecz zgodnie z obowiązującymi lokalnie przepisami.

11. Części zamienne

spareparts.harvia.com

12. Warunki gwarancji

www.harvia.com

PL

Fenix 110/110C/170
Xenio 110/110C/170

Napájecí jednotka sauny
Návod k instalaci a použití

HARVIA
Sauna & Spa

Let's sauna.

Položka č.
FX1104XC
FX1104CXC
FX1704XC



FX001XW

Ovládací panel Fenix

+

Napájecí jednotka

Položka č.
CX1104XW
CX1104XWIP
CX1104CXW
CX1104CXWIP
CX1704XW



CX001WIFI

Ovládací panel Xenio WiFi

+

Napájecí jednotka

CS

CE UK CA

Obsah

1. O tomto návodu k použití 3

2. Důležité informace pro vaši bezpečnost 3

2.1. Určené použití 4
2.2. Bezpečnostní informace pro instalačního technika 4
2.3. Bezpečnostní informace pro uživatele 5

3. Popis produktu 7

3.1. Obsah dodávky 7
3.2. Funkce produktu 7
3.3. Příklad instalace 8

4. Technické údaje 9

5. Instalace 11

5.1. Instalace ovládací jednotky sauny 11
5.2. Instalace senzoru kamen 12
5.3. Instalace senzoru pod lavici 14
5.4. Instalace senzoru s odvětráním 14
5.5. Instalace dveřního senzoru 15

6. Elektrické připojení 17

7. Schéma připojení 18

7.1. Schéma zapojení 400 V 3N~ FX1104XC, CX1104XW, CX1104XWIP 18
7.2. Schéma zapojení 400 V 3N~ FX1704XC, CX1704XW 19
7.3. Schéma zapojení 400 V 3N~ FX1104CXC, CX1104CXW, CX1104CXWIP 20
7.4. Schéma zapojení 230 V 1N~ FX1104XC, CX1104XW, CX1104XWIP 21

8. Řešení problémů 22

9. Údržba 24

10. Likvidace 24

11. Náhradní díly 24

12. Záruční podmínky 24

1. O tomto návodu k použití


PŘED POUŽITÍM PRODUKTU SI PEČLIVĚ PŘEČTĚTE POKYNY A VAROVÁNÍ! USCHOVEJTE JE PRO BUDOUCÍ POUŽITÍ!

 +  + ... přečtěte si také pokyny pro všechna dodaná zařízení.

Význam varování a symbolů


VAROVÁNÍ!
Nedodržení tohoto varování může mít za následek vážný nebo smrtelný úraz.


POZOR!
Nedodržení tohoto varování může mít za následek lehký úraz.

UPOZORNĚNÍ!
Toto klíčové slovo upozorňuje na možnost poškození majetku.


Tento symbol označuje tipy a užitečné informace.

2. Důležité informace pro vaši bezpečnost

Řídicí jednotky Harvia Fenix / Xenio byly vyrobeny v souladu s platnými bezpečnostními předpisy. Při používání však mohou nastat nebezpečné situace. Proto dodržujte následující bezpečnostní pokyny a konkrétní varování v jednotlivých kapitolách. Zároveň dodržujte bezpečnostní pokyny pro připojená zařízení.

2.1. Určené použití

Ovládací jednotka je určena k ovládání funkcí sauny a elektrických saunových kamen.
Saunová kamna jsou určena k vytápění sauny na teplotu vhodnou pro saunování.
Nesmí být používána k žádným jiným účelům!

Jsou vhodné pro kabiny pro soukromé i komerční použití.

Řídicí jednotka není vhodná pro venkovní použití bez krytu.

Je třeba zabránit nadměrnému vystavení chladu a intenzivnímu slunečnímu záření. Pokud existuje zvýšené riziko mechanického poškození, musí být zařízení před tímto poškozením chráněno.

2.2. Bezpečnostní informace pro instalačního technika

- Instalace smí provádět pouze kvalifikovaný elektrikář nebo osoba s podobnou kvalifikací.
- Před prováděním jakýchkoli prací (např. montáže, připojení nebo údržby) vždy odpojte zařízení od elektrické sítě.
- Před instalací a použitím zařízení zkontrolujte, zda není viditelně poškozeno. Poškozené zařízení nepoužívejte.
- Na místě musí být instalováno plně odpojovací zařízení s úplnou izolací, odpovídající přepěťové kategorii III.
- Zařízení musí být instalováno tak, aby byly varovné texty po instalaci snadno čitelné.
- Senzor kamen je nutné umístit tak, aby na něj nepůsobil přiváděný vzduch.
- K připojení saunových kamen a senzorů vždy používejte silikonové kabely odolné vůči teplotám až do 150 °C.

- Ve veřejných saunách, kde je topidlo používáno bez časovače nebo nepřetržitě po dobu delší, než časovač topidla nebo řídící jednotka umožňuje s továrním nastavením, musí být zařízení neustále pod dohledem.
- Dodržujte minimální bezpečnostní vzdálenost použitých zařízení (viz kapitolu „4. Technické údaje” na straně 9)
- Dodržujte také předpisy platné v místě instalace.
- V zájmu vlastní bezpečnosti kontaktujte v případě nejasností, které nejsou v návodu k instalaci dostatečně vysvětleny, svého dodavatele.

2.3. Bezpečnostní informace pro uživatele

- Řiďte se instalačními pokyny k příslušné ovládací jednotce a saunovým kamnům.
- Před zapnutím kamen je vždy nutné zkontrolovat saunovou místnost a jejich okolí.
- Před uvedením zařízení do pohotovostního režimu vyžádaného dálkovým ovládáním nebo předem načasovaným provozem musí být prostor sauny a kamen zkontrolován.
- Veškerou údržbu, která vyžaduje speciální dovednosti, musí provádět vyškolený odborník.
- Pozor na horká kamna. Kameny a kovové části kamen mohou způsobit popáleniny. Nikdy se nedotýkejte saunových kamen, pokud jsou v provozu.
- Spánek v rozehřáté sauně je nebezpečný – nikdy v ní neusínejte.
- Saunu nepoužívejte k sušení oblečení ani ručníků – hrozí nebezpečí požáru. Vysoká vlhkost může poškodit elektrická zařízení nebo vést ke vzniku plísní v sauně.

- Máte-li zdravotní omezení, poraďte se před saunováním se svým lékařem.
- Ovládací jednotku nesmí používat děti mladší 8 let.
- Saunovou ovládací jednotku mohou používat děti starší 8 let, osoby s omezenou schopností vnímání, myšlení nebo orientace a také osoby bez předchozích zkušeností či znalostí, pouze pokud:
  - Jsou pod dohledem.
  - Byly seznámeny s bezpečným používáním zařízení a jsou si vědomy možných nebezpečí.
- S ovládacím panelem sauny si nesmějí hrát děti.
- Děti mladší 14 let mohou ovládací panel sauny čistit pouze pod dohledem.
- Ze zdravotních důvodů saunu nepoužívejte pod vlivem alkoholu, léků ani drog.
- V zájmu vlastní bezpečnosti kontaktujte v případě nejasností, které nejsou v návodu k instalaci dostatečně vysvětleny, svého dodavatele.

3. Popis produktu

Před instalací zkontrolujte, zda zařízení nevykazuje známky viditelného poškození. Poškozené zařízení nepoužívejte. V případě poškozených nebo chybějících dílů kontaktujte svého dodavatele.

3.1. Obsah dodávky

1. Napájecí jednotka
2. Ovládací panel Fenix / Xenio
3. Datový kabel RJ10, 5 m
4. Senzor kamen s integrovanou ochranou proti přehřátí, kabel 4 m, čtyřžilové provedení
5. Senzor pod lavici Senzor vlhkosti a teploty, kabel 4 m, dvoužilový pro FX1104CXC, CX1104CXW(IP)
6. Dveřní senzor s magnetem, kabel 5 m, pro FX...., CX1104XWIP, CX1104CXWIP
7. Instalační materiál
8. Návod k instalaci

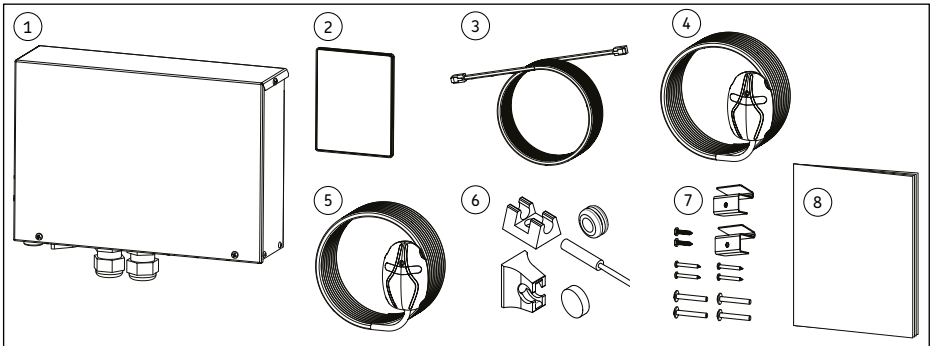

Obr. 1: Obsah dodávky

3.2. Funkce produktu

Ovládací jednotky Harvia slouží k ovládání a řízení funkcí sauny a saunových kamen v souladu s technickými parametry. Pomocí ovládacího panelu lze řídit také příslušenství, jako je osvětlení saunové místnosti nebo ventilace.
Možnost ovládání příslušenství závisí na připojovacích vlastnostech konkrétního zařízení. Podrobné informace najdete v návodu k obsluze daného zařízení. Nesmí být používána k žádným jiným účelům!

CS

Ovládací jednotky sauny smí být používány pouze k ovládání a řízení saunových kamen, která byla certifikována jako vyhovující zkoušce hoření podle bodů 19.101 a 19.102 normy ČSN EN 60335-2-53. Pokud kamna tuto podmínku nesplňují, je nutné zavést odpovídající bezpečnostní opatření (např. bezpečnostní nebo dveřní spínač).

Ovládací jednotky sauny smí být používány pouze pro ovládání a řízení tří topných okruhů (viz kapitolu „4. Technické údaje" na straně 9). Maximální výkon parního generátoru je 3,6 kW.
Maximální výkon ovládací jednotky lze zvýšit pomocí volitelného napájecího rozšíření.

Ovládací jednotka reguluje teplotu v sauně na základě údajů ze senzorů. Senzor kamen obsahuje teplotní senzor a pojistku proti přehřátí. Ujistěte se proto, že je senzor správně umístěn (viz „5.2. Instalace senzoru kamen" na straně 12).

Zajistěte dostatečné větrání saunové kabiny - vzduch by se měl vyměnit šestkrát za hodinu (viz : „Obr. 5: Větrání" na straně 12)

Ovládací panel Fenix lze propojit s aplikací MyHarvia. Pomocí aplikace si můžete kdykoli a odkudkoli zobrazit stav saunových kamen, aktuální teplotu v kabině i zbývající čas ohřevu.

K používání aplikace MyHarvia je zapotřebí spolehlivé připojení k síti WiFi.

3.3. Příklad instalace

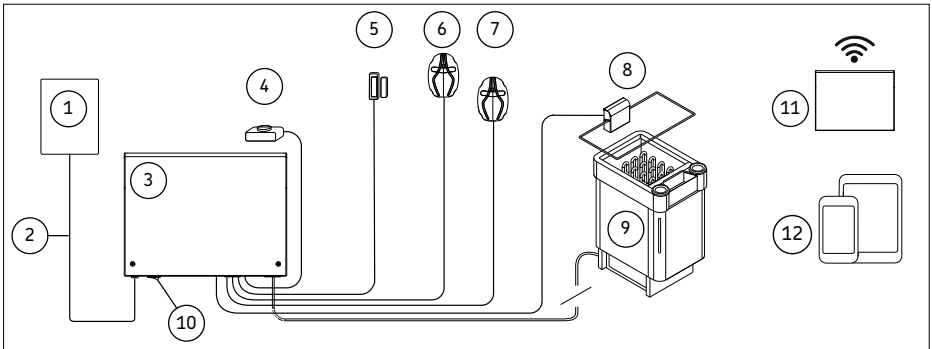

1. Ovládací panel Fenix / Xenio
2. Datový kabel
3. Napájecí jednotka
4. Spínač dálkového spouštění *
5. Dveřní senzor pro FX....,
   CX1104XWIP, CX1104CXWIP
6. Senzor kamen
7. Senzor pod lavici:
   Senzor vlhkosti a teploty pro
   FX1104CXC, CX1104CXW(IP)
8. Bezpečnostní spínač *
9. Saunový ohřívač
10. Zapnutí/vypnutí hlavního vypínače
11. WiFi router *
12. Mobilní zařízení + My Harvia *

* nepovinné

Obr. 2: Příklad instalace

4. Technické údaje

Model		**FX1104XC CX1104XW CX1104XWIP**	**FX1104CXC CX1104CXW CX1104CXWIP**	**FX1704XC CX1704XW**
Provozní napětí [V]		400 V / 415 V 3N~	400 V / 415 V 3N~	400 V / 415 V 3N~
Frekvence [Hz]		50 / 60	50 / 60	50 / 60
Max. výkon [kW]		11 (3 × 3,6)	11 (3 × 3,6)	17 (3 × 5,6)
Max. výkon parního generátoru [kW]		-	3,6	-
Třída ochrany		IPX5	IPX5	IPX3
Max. pojistka (400 V / 415 V 3N~) [A]		3 × 16	3 × 16	3 × 25
Min. napájecí kabel [mm²]		5 × 1,5	5 × 1,5	5 × 2,5
Hmotnost [kg]		1,8	1,8	1,8
Skladovací teplota [°C]		0 – +50	0 – +50	0 – 50
Okolní teplota [°C]		−10 – +70	−10 – +70	−10 – +70
Rozměry [mm]	Výška	275	275	275
	Šířka	205	205	205
	Hloubka	80	80	80
Minimální požadavky na prostor [mm]		300 × 350	300 × 350	300 × 350
Typ montáže		Nástěnná	Nástěnná	Nástěnná
Instalace v saunové místnosti		ano	ano	ne
Teplota montážního povrchu [°C]		max. 70	max. 70	max. 70
Montážní výška napájecí jednotky v saunové místnosti [mm]		max. 400	max. 400	-
Vzdálenost od saunových kamen v sauně [mm]		min. 1000	min. 1000	-
Rozsah nastavení teploty [°C]		40–110	40–110	40–110
Rozsah nastavení pro parní generátor [%]		-	0–100	-

CS

Model	**FX1104XC CX1104XW CX1104XWIP**	**FX1104CXC CX1104CXW CX1104CXWIP**	**FX1704XC CX1704XW**
Typ senzoru kamen	SP247M	SP247M	SP247M
Typ senzoru pod lavici	nepovinné	SP325M	nepovinné
Max. délka kabelu senzoru [m]	10	10	10
Rozměry senzorů [mm]	51 × 73 × 27	51 × 73 × 27	51 × 73 × 27
Datový kabel k ovládací jednotce 5m	SP311	SP311	SP311
Světlo (230 V, stř., 1N) [W] *	max. 100	max. 100	max. 100
Ventilátor (230 V, stř., 1N) [W]	max. 100	max. 100	max. 100

*** POZOR! – *Poškození zařízení***
Nepřipojujte/používejte LED diody, které vyžadují transformátor. Transformátory poškozují světelný výstup.

Technické údaje dveřního senzoru	
Provozní teplota	−20 až +85 °C
Vlhkost vzduchu	max. 99 rH
Rozměry dveřního senzoru	Ø 6 × 32 mm
Připojovací kabel dveřního senzoru	5 m – 2 × 0,14 mm²
Spínací vzdálenost	23 mm vpředu / 20 mm na boku
Rozměry držáku senzorů	20 × 15 × 10 mm
Rozměr magnetu	Ø 10 × 3 mm
Rozměry držáku magnetu	8 × 12 × 15 mm

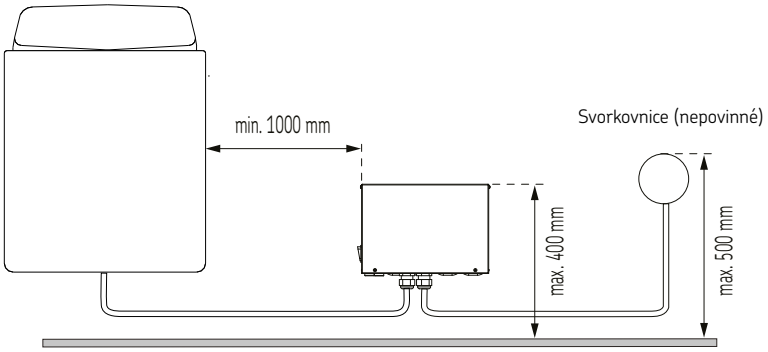

Obr. 3: Polohování napájecí jednotky

5. Instalace

5.1. Instalace ovládací jednotky sauny

POZOR! – *Poškození zařízení*
Neinstalujte ovládací jednotku do stěny, protože by mohlo dojít k nadměrnému zahřívání vnitřních součástí jednotky.

Instalujte výkonovou jednotku do suchého prostoru mimo saunu, případně uvnitř sauny na co nejchladnější a nejsušší místo. Dodržujte předepsané minimální a maximální vzdálenosti (viz Obr. 3). Připevněte napájecí jednotku ke stěně.

Upozornění: Ovládací jednotky CX1104XW, CX1104CXW, FX1704XC, CX1704XW je možné montovat pouze mimo saunovou kabinu (stupeň krytí IPX3).

Saunové ovládací jednotky FX1104XC, FX1104CXC, CX1104XWIP, CX1104CXWIP mají stupen krytí IPX5, takže je lze namontovat jak venku, tak uvnitř kabiny. Dále vezměte v úvahu také „4. Technické údaje" na straně 9.

POZOR! – *Poškození zařízení*
Kabelové průchodky nesmí směřovat nahoru! Po dokončení připojovacích prací utáhněte šroubové uzávěry kabelových průchodek, aby bylo dosaženo těsného utěsnění.

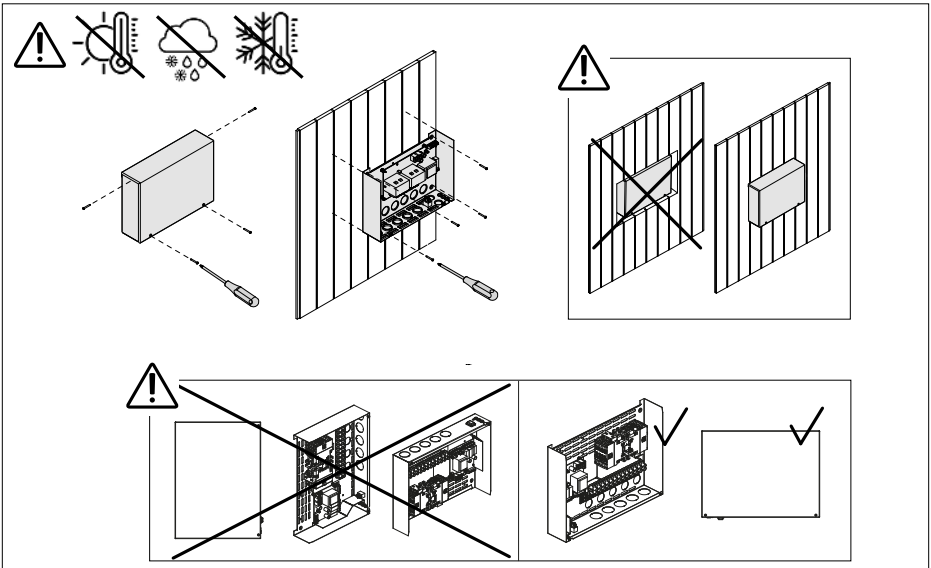

Obr. 4: Instalační napájecí jednotka

5.2. Instalace senzoru kamen

Vždy si ověřte správné umístění teplotního senzoru v instalačních pokynech ke konkrétním kamnům.

Pokud je s kamny dodáván teplotní senzor, použijte tento senzor a nainstalujte jej podle návodu k instalaci kamen. V opačném případě použijte teplotní senzor dodaný s ovládací jednotkou.

POZOR! – *Rušení může narušit přenos signálu*
Datový kabel musí být veden odděleně od ostatních síťových kabelů a ovládacích kabelů.

Nástěnná kamna (Obr. 6 na straně 13)

- Připevněte teplotní senzor na stěnu nad kamna, ve svislé ose středem kamen, rovnoběžně s jejich bočními stranami, ve vzdálenosti 100 mm od stropu.

Stojací kamna (Obr. 7 na straně 13)

- Možnost 1: Připevněte teplotní senzor na stěnu nad kamna, ve svislé ose středem kamen, rovnoběžně s jejich bočními stranami, ve vzdálenosti 100 mm od stropu.
- Možnost 2: Připevněte senzor ke stropu nad kamna, ve vzdálenosti 200 mm od svislé osy boční strany kamen.

Při použití samostatného parního generátoru dbejte na to, aby teplotní senzor nebyl umístěno v oblasti, kam dopadá pára.

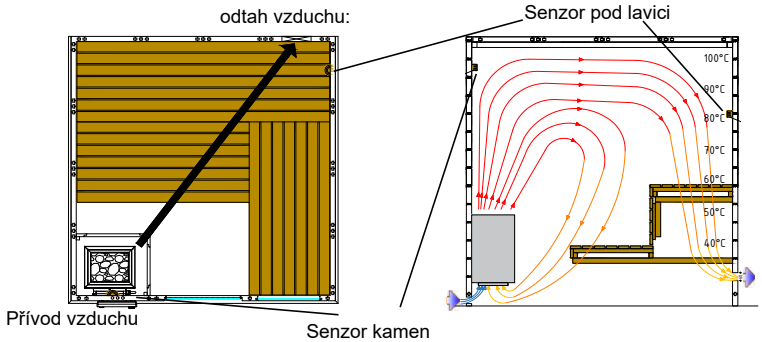

Obr. 5: Větrání

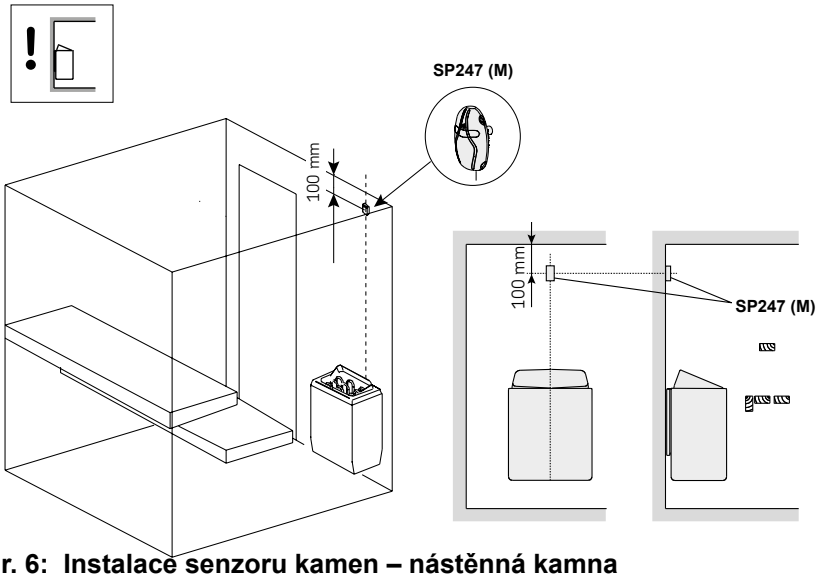

Obr. 6: Instalace senzoru kamen – nástěnná kamna

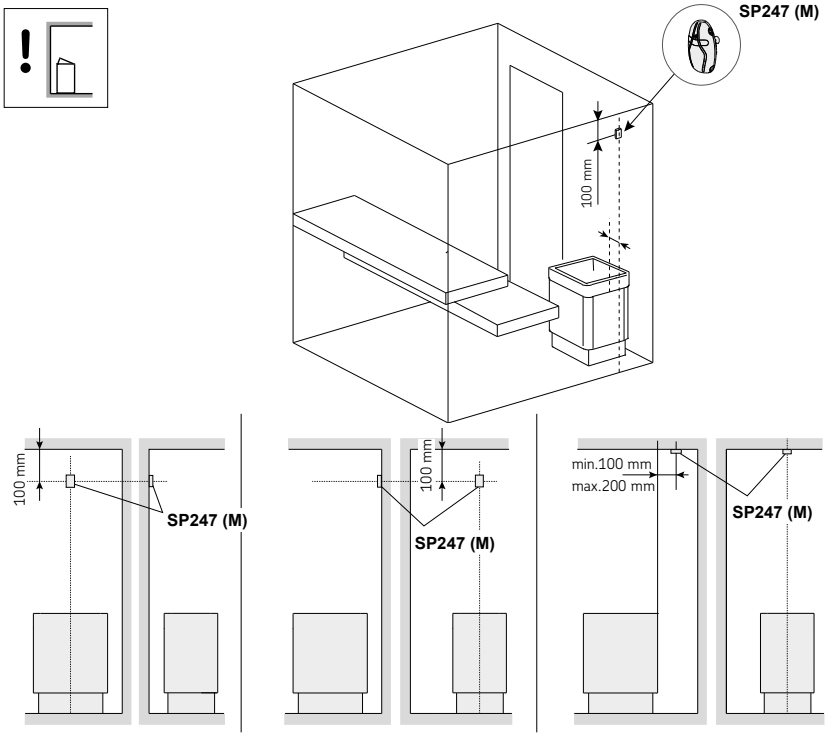

Obr. 7: Instalace senzoru kamen – stojací kamna

CS

5.3. Instalace senzoru pod lavici

Připevněte senzor vlhkosti na stěnu co nejdále od kamen, ve výšce 500–700 mm od stropu.

POZOR! – ***Rušení může narušit přenos signálu***

Datový kabel musí být veden odděleně od ostatních síťových kabelů a ovládacích kabelů.

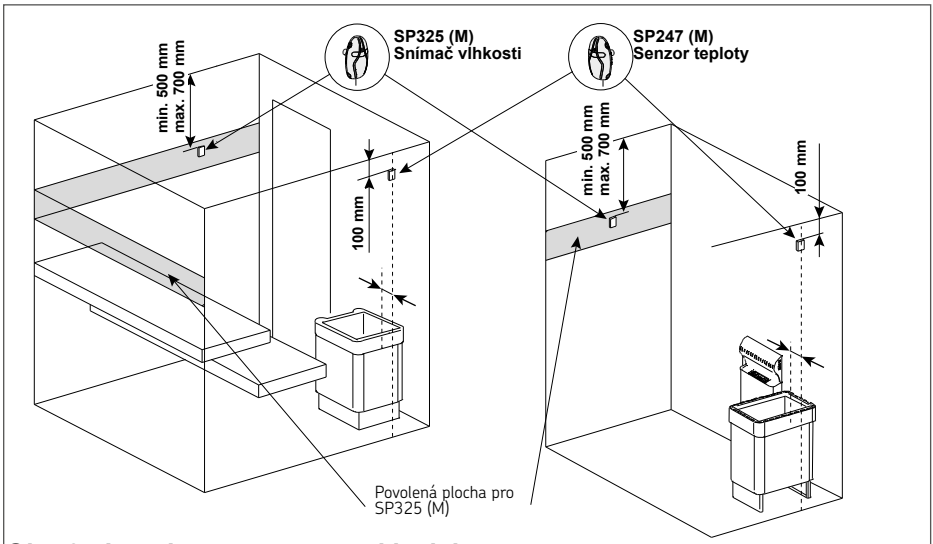

Obr. 8: Instalace senzoru pod lavici

5.4. Instalace senzoru s odvětráním

Nainstalujte teplotní senzor ve vzdálenosti minimálně 1000 mm od všesměrového odvětrání nebo minimálně 500 mm od odvětrání směřujícího od snímače. Proud vzduchu v blízkosti odvětrání ochlazuje snímač, což vede k nepřesným údajům o teplotě na řídicí jednotce. V důsledku toho může dojít k přehřátí kamen.

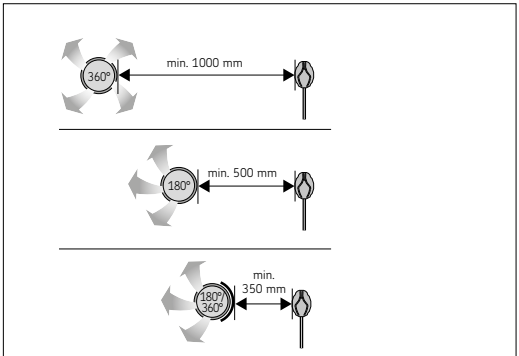

Obr. 9: Instalace senzoru s odvětráním

5.5. Instalace dveřního senzoru

Instalace senzoru na rám dveří:

- Připevněte držák senzoru k rámu dveří pomocí šroubu (obr. 10A) nebo oboustranné lepicí pásky (obr. 10B).
- Nainstalujte senzor do držáku (obr. 10C).
- Poznámka: Pokud je rám dveří z plechu a za ním je prostor pro senzor, lze senzor připevnit také pomocí průchodky (obr. 10D). Použijte 8mm vrták.

Připevnění magnetu ke dveřím:

- Držák magnetu připevněte ke dveřím pomocí šroubu (obr. 10E) nebo oboustranné lepicí pásky (obr. 10F).
- Magnet zatlačte na místo do držáku (obr. 10G).
- Magnet lze na dveře připevnit také pouze pomocí oboustranné lepicí pásky (obr. 10H).

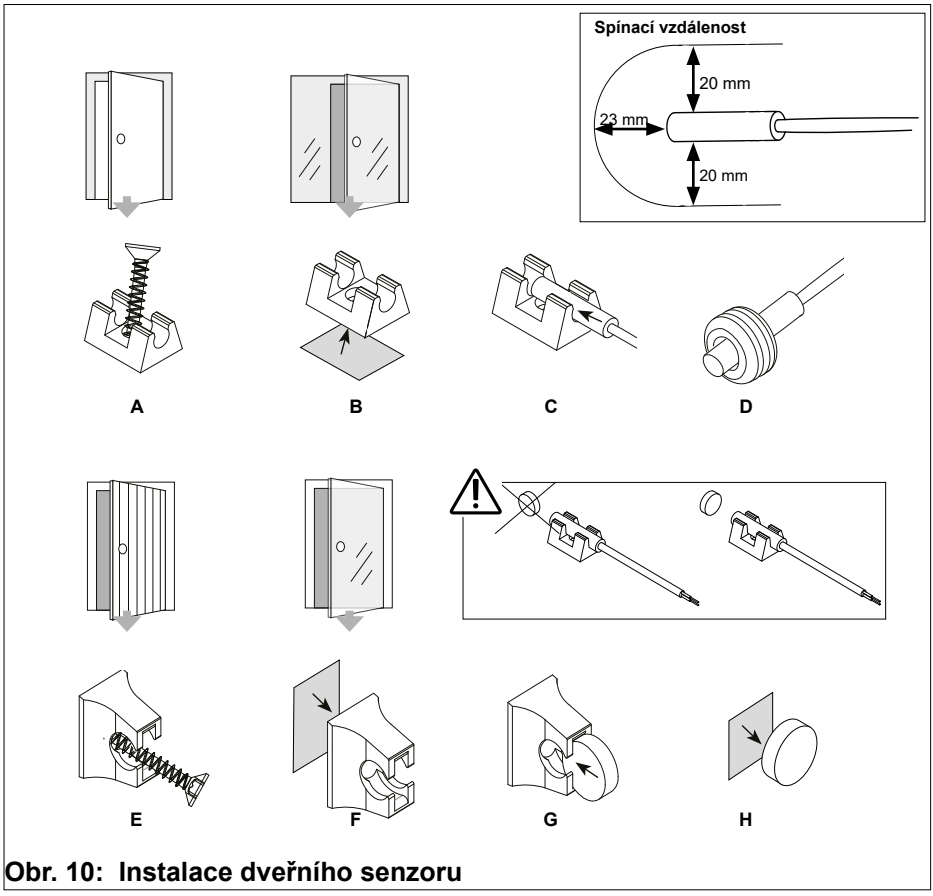

Obr. 10: Instalace dveřního senzoru

6. Elektrické připojení

Saunovou ovládací jednotku smí připojit k elektrické síti v souladu s platnými předpisy pouze autorizovaný elektrikář.

Upozorňujeme, že v případě uplatnění záruky je nutné předložit kopii účtu od elektrikáře, který práce provedl.

Práce na saunové ovládací jednotce smí být prováděny pouze při odpojeném napájení.

Musí být zajištěno pevné připojení k elektrické síti.

Na místě musí být instalováno plně odpojovací zařízení s úplnou izolací, odpovídající přepěťové kategorii III.

Kabelové průchodky musí směřovat dolů! Po dokončení připojovacích prací utáhněte šroubové uzávěry kabelových průchodek, aby bylo dosaženo těsného utěsnění.

Připojte kabely ke svorkovnicím podle schématu zapojení, viz obr. 11, 12, 13 nebo obr. 14. Dodržujte také montážní pokyny pro jednotlivá zařízení.

POZOR! – ***Rušení může narušit přenos signálu***
Datový kabel musí být veden odděleně od ostatních síťových kabelů a ovládacích kabelů.

Použití kombinovaného parního generátoru nebo samostatného parního generátoru (FX1104CXC, CX1104CXWIP, CX1104CXW)
Připojte vodiče ke svorkám W1 (fáze) a P (indikace prázdné vody).

Při použití dveřního senzoru / bezpečnostního spínače:
Připojte vodiče ke kontaktům zástrčky X15 a X16.

Při použití dálkového spuštění:
Připojte vodiče spínače ke kontaktům zástrčky X14 a X15.

Použití napájecího rozšíření:
Jednotka napájecího rozšíření obsahuje podrobný návod k instalaci. Ovládá se pomocí zástrčkových kontaktů K1=ST1 a K2=ST2.

Ovládání externího zařízení (např. elektrického ohřívače, automatické dávkování vody)
Svorky K1 a K2 napájecí jednotky lze také použít k ovládání např. elektrického ohřívače. Když jsou kamna zapnutá přes ovládací jednotku, je na svorce K1 generováno napětí. Když jsou topné prvky zapojeny, je napětí generováno na svorkách K2. Tyto signály lze použít k vypnutí topení.

7. Schéma připojení

7.1. Schéma zapojení 400 V 3N~
FX1104XC, CX1104XW, CX1104XWIP

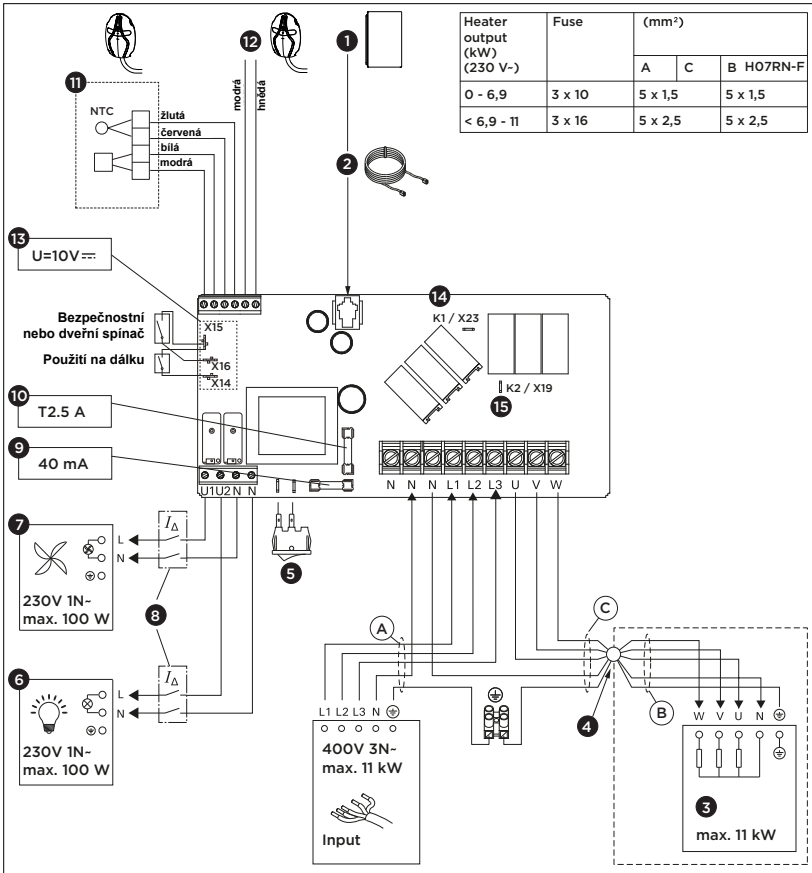

Heater output (kW) (230 V~)	Fuse	(mm²)		
		A	C	B H07RN-F
0 - 6,9	3 x 10	5 x 1,5		5 x 1,5
< 6,9 - 11	3 x 16	5 x 2,5		5 x 2,5

1. Ovládací panel
2. Datový kabel
3. Kamna
4. Svorkovnice (nepovinné)
5. Hlavní vypínač
6. Osvětlení (nepovinné)
7. Ventilátor (nepovinné)
8. Zařízení na zbytkový proud
9. Pojistka pro elektronickou kartu (pomalá)
10. Pojistka pro reléové výstupy (keramická, pomalá)
11. Aktuální teplota (teplotní senzor)
12. Senzor pod lavici (nepovinné)
13. Kontakty pro bezpečnostní zařízení
    - X14: Dálkové zapínání a vypínání
    - X15: GND (společné)
    - X16: Bezpečnostní nebo dveřní spínač
14. K1 = ST1 Regulace elektrického vytápění max. 100 W (nepovinné, v případě použití je nutné opatřit pojistkou)
15. K2 = U= ST2
    K1+W+U1+U2 = max. 3 680 W (L1)

Obr. 11:

CS

7.2. Schéma zapojení 400 V 3N~
FX1704XC, CX1704XW

Heater output (kW) (230 V-)	Fuse	(mm²)		
		A	C	B H07RN-F
0 - 6,9	3 x 10	5 x 1,5		5 x 1,5
< 6,9 - 11	3 x 16	5 x 2,5		5 x 2,5
< 11 -17	3 x 25	5 x 6		5 x 2,5

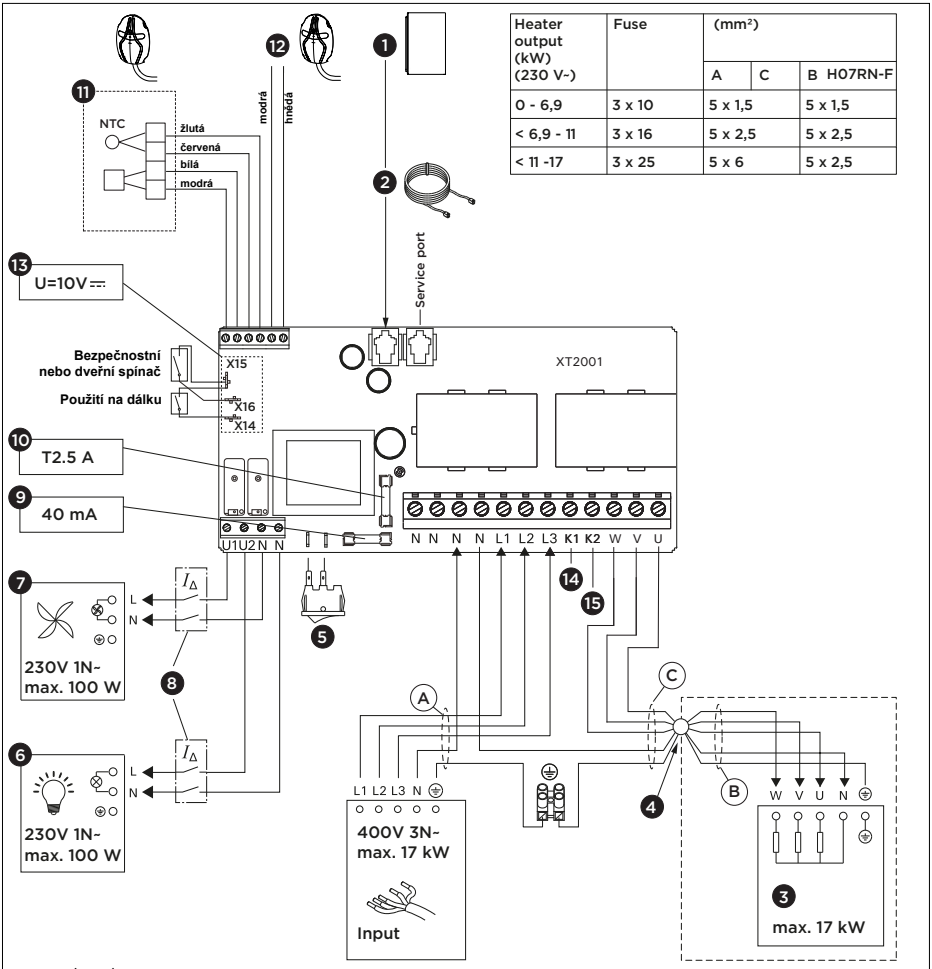

1. Ovládací panel
2. Datový kabel
3. Kamna
4. Svorkovnice (nepovinné)
5. Hlavní vypínač
6. Osvětlení (nepovinné)
7. Ventilátor (nepovinné)
8. Zařízení na zbytkový proud
9. Pojistka pro elektronickou kartu (pomalá)
10. Pojistka pro reléové výstupy (keramická, pomalá)
11. Aktuální teplota (teplotní senzor)
12. Senzor pod lavici (nepovinné)
13. Kontakty pro bezpečnostní zařízení
    - X14: Dálkové zapínání a vypínání
    - X15: GND (společné)
    - X16: Bezpečnostní nebo dveřní spínač
14. K1 = ST1 Regulace elektrického vytápění max. 100 W (nepovinné, v případě použití je nutné opatřit pojistkou)
15. K2 = U= ST2
    K1+K2+W = max. 5 670 W (L3)

Obr. 12:

7.3. Schéma zapojení 400 V 3N~
FX1104CXC, CX1104CXW, CX1104CXWIP

Heater output (kW) (230 V-)	Fuse	(mm²)	
		A	B H07RN-F
0 - 6	3 x 10	5 x 1,5	5 x 1,5
< 6 - 11	3 x 16	5 x 2,5	5 x 2,5

Heater output (kW) (230 V	(mm²)		
	C	D H07RN-F	E H07RN-F
0 - 6	7 x 1,5	4 x 1,5	7 x 1,5
< 6 - 11	7 x 2,5	4 x 2,5	7 x 2,5

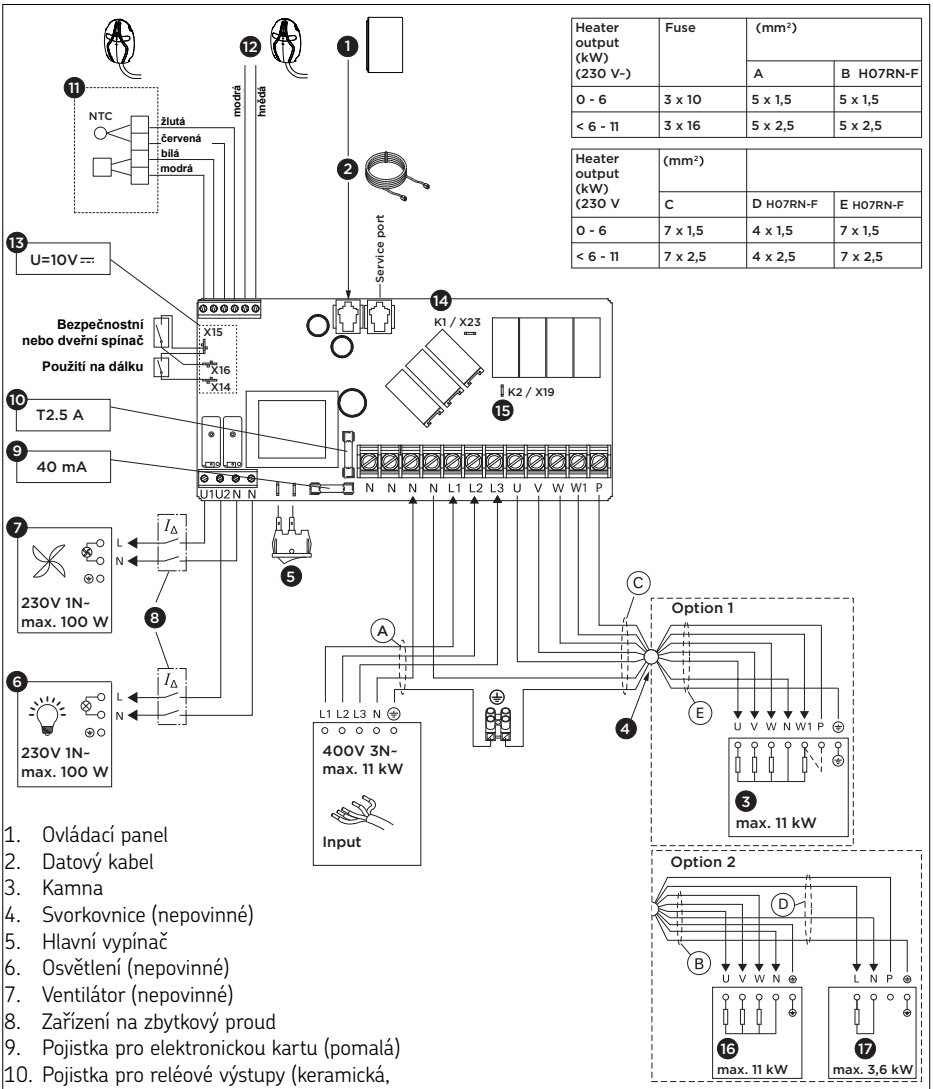

1. Ovládací panel
2. Datový kabel
3. Kamna
4. Svorkovnice (nepovinné)
5. Hlavní vypínač
6. Osvětlení (nepovinné)
7. Ventilátor (nepovinné)
8. Zařízení na zbytkový proud
9. Pojistka pro elektronickou kartu (pomalá)
10. Pojistka pro reléové výstupy (keramická, pomalá)
11. Aktuální teplota (teplotní senzor)
12. Senzor vlhkosti a teploty
13. Kontakty pro bezpečnostní zařízení
    - X14: Dálkové zapínání a vypínání
    - X15: GND (společné)
    - X16: Bezpečnostní nebo dveřní spínač
14. K1 = ST1 Regulace elektrického vytápění max. 100 W (nepovinné, v případě použití je nutné opatřit pojistkou)
15. K2 = U= ST2
    K1+W+U1+U2 = max. 3 680 W (L1)

Obr. 13:

CS

7.4. Schéma zapojení 230 V 1N~

FX1104XC, CX1104XW, CX1104XWIP

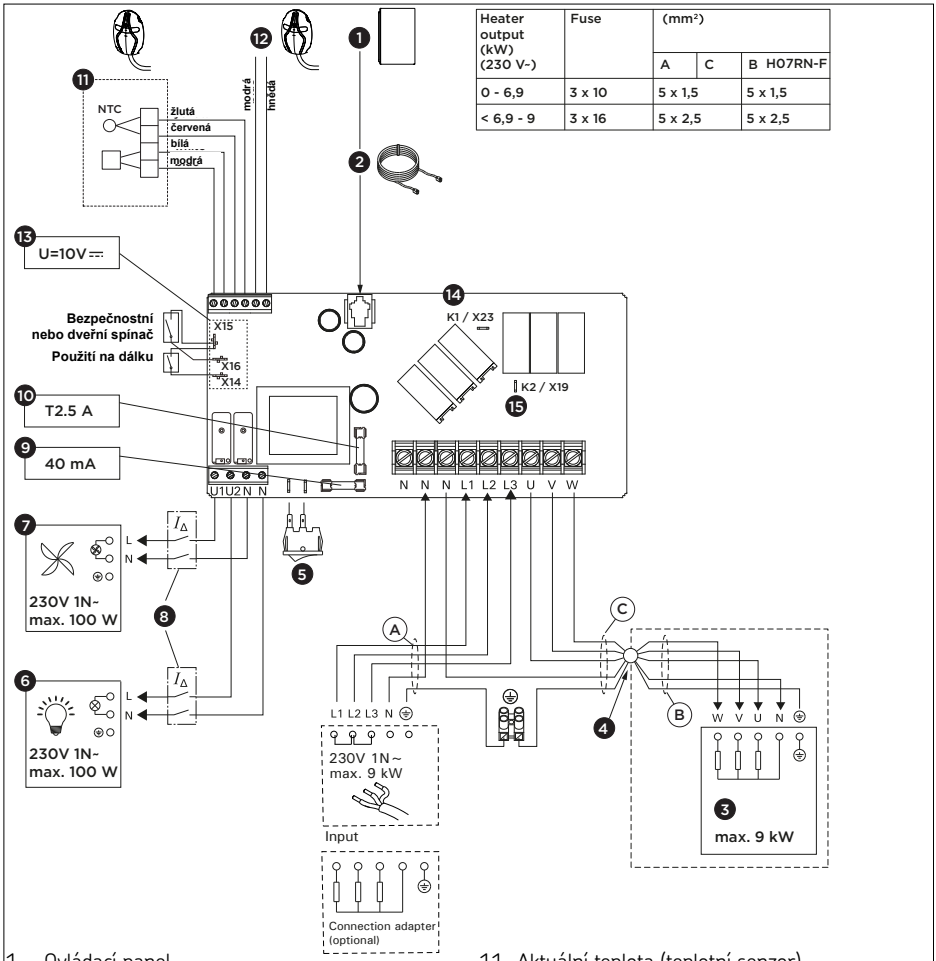

1. Ovládací panel
2. Datový kabel
3. Kamna
4. Svorkovnice (nepovinné)
5. Hlavní vypínač
6. Osvětlení (nepovinné)
7. Ventilátor (nepovinné)
8. Zařízení na zbytkový proud
9. Pojistka pro elektronickou kartu (pomalá)
10. Pojistka pro reléové výstupy (keramická, pomalá)
11. Aktuální teplota (teplotní senzor)
12. Senzor pod lavici (nepovinné)
13. Kontakty pro bezpečnostní zařízení
    - X14: Dálkové zapínání a vypínání
    - X15: GND (společné)
    - X16: Bezpečnostní nebo dveřní spínač
14. K1 = ST1 Regulace elektrického vytápění max. 100 W (nepovinné, v případě použití je nutné opatřit pojistkou)
15. K2 = U= ST2
    K1+W+U1+U2 = max. 3 680 W (L1)

Obr. 14:

8. Řešení problémů

Pokud dojde k chybě, napájení kamen se přeruší a na ovládacím panelu se zobrazí chybová zpráva E(číslo).Následující tabulka popisuje možné chyby a způsoby jejich odstranění. Pokud vám nic nepomůže, obraťte se na svého dodavatele nebo použijte odkaz na nejčastější dotazy (FAQ).

	Popis	*Příčina / náprava*
E1	Měřicí obvod teplotního senzoru je přerušen.	Zkontrolujte červený a žlutý vodič k teplotnímu senzoru a jejich připojení, zda nejsou poškozené.
E2	Měřicí obvod teplotního senzoru je zkratován.	Zkontrolujte červený a žlutý vodič k teplotnímu senzoru a jejich připojení, zda nejsou poškozené.
E3	Měřicí obvod ochrany proti přehřátí je přerušen.	Stiskněte resetovací tlačítko ochrany proti přehřátí. Zkontrolujte modré a bílé vodiče k teplotnímu čidlu a jejich připojení, zda nejsou poškozené.
E5	Nízká hladina vody nebo zapnutá ochrana parního generátoru proti přehřátí. Výstražná kontrolka hladiny vody bliká.	Doplňte vodu nebo zkontrolujte přívod vody. Zkontrolujte ochranu parního generátoru nebo kombinovaných kamen proti přehřátí.
E6	Porucha volitelné součásti senzoru teploty	Zkontrolujte hnědé a modré vodiče k volitelnému senzoru a jejich připojení, zda nejsou poškozené.
E7 E8	Porucha součásti pro měření vlhkosti na senzoru vlhkosti	Zkontrolujte hnědé a modré vodiče do senzoru vlhkosti a jejich připojení, zda nejsou poškozené.
E9	Porucha spojení mezi ovládacím panelem a napájecí jednotkou.	Zkontrolujte kabel a konektory.
	Ovládací panel FENIX nesvítí.	Vypněte a zapněte napájecí jednotku nebo kamna. Zkontrolujte datový kabel a pojistky.
	Ovládací panel FENIX se nemůže připojit	Ujistěte se, že síť WiFi, ke které se chcete připojit, má dostatečně silný signál. Název sítě nesmí obsahovat žádné speciální znaky.

	Popis	*Příčina / náprava*
	Připojení k WiFi bylo během nastavování přerušeno	Název sítě WiFi obsahuje nepřípustné znaky.
	Nelze se připojit nebo Připojení WiFi se během nastavení ukončí	WiFi modul vyžaduje přístup k portu 8883 (zabezpečený MQTT), který musí být otevřen ve firewallu. Dále je nutný přístup k serverům využívajícím protokol NTP (Network Time Protocol). Zkontrolujte také, zda nejsou blokovány další porty, zejména 443, 8443 a 8883.
	Ovládací panel FENIX se během provozu vypíná.	Zkontrolujte instalační podmínky a ověřte, zda nedochází k nadměrnému zahřívání ovládacího panelu nebo napájecí jednotky.
	Po výpadku napájení chybí připojení k WiFi.	Dále zkontrolujte, zda nejsou blokovány jiné porty, zejména 443, 8443 a 8883.
	SAFE	Obvod bezpečnostního spínače je rozpojený. Odstraňte předmět z vrcholu bezpečnostního spínače.
	otevřené dveře	Obvod bezpečnostního spínače je rozpojený. Zavřete dveře sauny.
	rESt	Doba pauzy aktivní
	rc on	Aktivace dálkového ovládání

Resetování ochrany proti přehřátí senzoru kamen:
Senzor kamen (SP247M) obsahuje teplotní senzor a ochranu proti přehřátí. Pokud teplota v okolí senzoru stoupne příliš vysoko (135 °C), ochrana proti přehřátí odpojí napájení kamen.

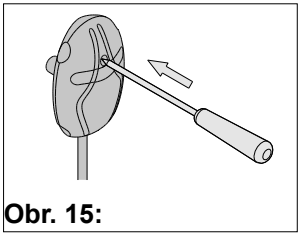

Obr. 15:

Pojistky:
Umístění pojistek v napájecím zdroji, viz obr. 11 a 12.
Spálenou pojistku vyměňte za novou stejné hodnoty.
K dispozici jsou pojistky pro elektronickou kartu (40 mA) a reléové výstupy (T2,5 A).

9. Údržba

Zařízení nevyžaduje žádnou údržbu. Aktualizace se provádí automaticky, pokud je zařízení připojeno k WiFi.

Produkt očistěte mírně navlhčeným hadříkem. Používejte pouze vodu nebo šetrné čisticí prostředky.

10. Likvidace



- Obalový materiál zlikvidujte v souladu s platnými předpisy pro likvidaci odpadu.
- Použitá zařízení obsahují recyklovatelné materiály i nebezpečné látky. Použité zařízení proto nevyhazujte do běžného komunálního odpadu, ale zlikvidujte ho v souladu s místními předpisy.

11. Náhradní díly

spareparts.harvia.com

12. Záruční podmínky

www.harvia.com

Fenix 110/110C/170
Xenio 110/110C/170

Voedingseenheid sauna
Instructies voor installatie en gebruik

HARVIA
Sauna & Spa

Let's sauna.

Artikelnr.
FX1104XC
FX1104CXC
FX1704XC



FX001XW

Bedie-
ningspaneel
Fenix

Voeding

Artikelnr.
CX1104XW
CX1104XWIP
CX1104CXW
CX1104CXWIP
CX1704XW



CX001WIFI

Bediening-
spaneel
Xenio WiFi

Voeding

NL

Inhoudsopgave

1. Over deze handleiding 3

2. Belangrijke informatie voor uw veiligheid 3

2.1. Beoogd gebruik 4
2.2. Veiligheidsinformatie voor de installateur 4
2.3. Veiligheidsinformatie voor de gebruiker 5

3. Productbeschrijving 7

3.1. Leveringsomvang 7
3.2. Productfuncties 7
3.3. Installatievoorbeeld 8

4. Technische gegevens 9

5. Installatie 11

5.1. Installatie saunabesturingsunit 11
5.2. Installatie verwarmingssensor 12
5.3. Installatie banksensor 14
5.4. Installatie sensor met ventilatieopening 14
5.5. Installatie deursensor 15

6. Elektrische aansluiting 17

7. Aansluitschema 18

7.1. Aansluitschema 400 V 3N~ FX1104XC, CX1104XW, CX1104XWIP 18
7.2. Aansluitschema 400 V 3N~ FX1704XC, CX1704XW 19
7.3. Aansluitschema 400 V 3N~ FX1104CXC, CX1104CXW, CX1104CXWIP 20
7.4. Aansluitschema 230 V 1N~ FX1104XC, CX1104XW, CX1104XWIP 21

8. Probleemoplossing 22

9. Onderhoud 24

10. Verwijdering 24

11. Reserveonderdelen 24

12. Garantievoorwaarden 24

1. Over deze handleiding


Lees de instructies en waarschuwingen aandachtig voordat u het product in gebruik neemt! Bewaar de instructies voor toekomstig gebruik!


+

+ ... lees ook de instructies voor alle meegeleverde apparaten.

Betekenis van de waarschuwingen en symbolen


WAARSCHUWING!
Ernstig of dodelijk letsel kan zich voordoen als deze waarschuwing niet in acht wordt genomen.


VOORZICHTIG!!
U kunt kleine verwondingen oplopen als deze waarschuwing niet in acht wordt genomen.

LET OP!
Hiermee wordt aangegeven dat er materiële schade kan optreden.


Dit symbool geeft tips en nuttige informatie aan.

2. Belangrijke informatie voor uw veiligheid

De Harvia Fenix / Xenio besturingsunits zijn vervaardigd volgens de geldende veiligheidsvoorschriften. Tijdens het gebruik kunnen zich echter gevaren voordoen. Neem daarom de volgende veiligheidsinstructies en de specifieke waarschuwingen in elk hoofdstuk in acht. Volg bovendien de veiligheidsinstructies voor de aangesloten apparaten.

2.1. Beoogd gebruik

De besturingsunit is bedoeld om de functies van een sauna en een elektrische saunaverwarming aan te sturen.
De saunaverwarming is ontworpen voor het opwarmen van een saunaruimte tot aan de gebruikstemperatuur.
De verwarming mag niet voor andere doeleinden worden gebruikt!

Ze zijn geschikt voor cabines voor privé- en commercieel gebruik.

De besturingsunit is niet geschikt voor gebruik buitenshuis zonder afdekking.

Vermijd overmatige blootstelling aan lage temperaturen en fel zonlicht. Als er een verhoogd risico is op mechanische schade, moet het apparaat hiertegen worden beschermd.

2.2. Veiligheidsinformatie voor de installateur

- De installatie mag alleen worden uitgevoerd door een bevoegd elektromonteur of een vergelijkbaar deskundig persoon.
- Koppel het apparaat altijd los van het elektriciteitsnet, voordat u onderhoudswerkzaamheden uitvoert (bijv. montage, aansluiting, onderhoud)
- Controleer het apparaat op zichtbare schade voordat u het apparaat installeert en gebruikt. Gebruik geen beschadigd apparaat.
- Op de locatie moet een alpolige scheidingsschakelaar worden aangebracht die voldoet aan overspanningscategorie III.
- Het apparaat moet zo worden geplaatst dat de waarschuwingsteksten na de installatie goed leesbaar zijn.
- De verwarmingssensor moet zo worden geïnstalleerd dat hij niet wordt beïnvloed door instromende lucht.

- Gebruik altijd siliconen kabels die hittebestendig zijn tot 150 °C om de saunakachel en de sensoren aan te sluiten.
- In openbare sauna's, waar de verwarming zonder tijdklok wordt gebruikt of continu langer wordt gebruikt dan de tijdklok van de verwarming of de bedieningseenheid toestaat met de fabrieksinstellingen, moet het apparaat constant onder toezicht staan.
- Houd u aan de minimale veiligheidsafstanden van de gebruikte apparaten (zie hoofdstuk ‘4. Technische gegevens’ op pagina 9)
- Houd u ook aan de voorschriften die gelden op de installatielocatie.
- Raadpleeg voor uw eigen veiligheid uw leverancier bij problemen die niet voldoende worden uitgelegd in de installatie-instructies.

2.3. Veiligheidsinformatie voor de gebruiker

- Neem de installatie-instructies voor de gebruikte saunabesturingsunit en saunakachel in acht.
- De saunaruimte en omgeving van de verwarming moet altijd worden gecontroleerd voordat de verwarming weer wordt ingeschakeld.
- De saunaruimte en de omgeving van de verwarming moeten altijd worden gecontroleerd voordat het apparaat in de stand-bymodus wordt gezet door de afstandsbediening of voorgeprogrammeerde bediening.
- Al het onderhoud dat speciale vaardigheden vereist, moet worden uitgevoerd door een gediplomeerde professional.
- Pas op, de verwarming kan heet zijn. De stenen en metalen onderdelen van de verwarming kunnen de huid verbranden. Raak de saunakachel nooit aan als deze in gebruik is.
- Slaap nooit in een hete sauna.

- Gebruik de sauna niet om kleren of handdoeken te drogen, want dan bestaat er brandgevaar. De hoge luchtvochtigheid kan elektrische apparatuur beschadigen of schimmel in de sauna veroorzaken.
- Raadpleeg uw arts over eventuele gezondheidsgerelateerde beperkingen bij het baden.
- De saunabesturingsunit mag niet worden gebruikt door kinderen jonger dan 8 jaar.
- De saunabesturingsunit mag worden gebruikt door kinderen van 8 jaar en ouder, door personen met beperkte psychologische, zintuiglijke of mentale vermogens of door personen met gebrek aan ervaring/kennis, maar alleen als:
  - Ze onder toezicht staan.
  - Ze hebben geleerd hoe ze het apparaat veilig kunnen gebruiken en zich bewust zijn van de gevaren die kunnen optreden.
- Kinderen mogen niet met de saunabesturingsunit spelen.
- Kinderen jonger dan 14 jaar mogen de saunabesturingsunit alleen onder toezicht schoonmaken.
- Gebruik de sauna om gezondheidsredenen niet onder invloed van alcohol, medicijnen of drugs.
- Raadpleeg voor uw eigen veiligheid uw leverancier bij problemen die niet voldoende worden uitgelegd in de installatie-instructies.

3. Productbeschrijving

Controleer het apparaat op zichtbare schade voordat u het installeert. Gebruik geen beschadigd apparaat. Neem contact op met uw leverancier als er onderdelen ontbreken of beschadigd zijn.

3.1. Leveringsomvang

1. Voeding
2. Fenix bedieningspaneel
3. Datakabel RJ10, 5 m
4. Verwarmingssensor met geïntegreerde oververhittingsbeveiliging, kabel 4 m, 4-polig
5. Banksenor: Vochtigheids- en temperatuursensor, kabel 4 m, 2-polig, voor FX1104CXC, CX1104CXW(IP)
6. Deursensor met magneet, kabel 5 m, voor FX...., CX1104XWIP, CX1104CXWIP
7. Installatiemateriaal
8. Instructies voor installatie

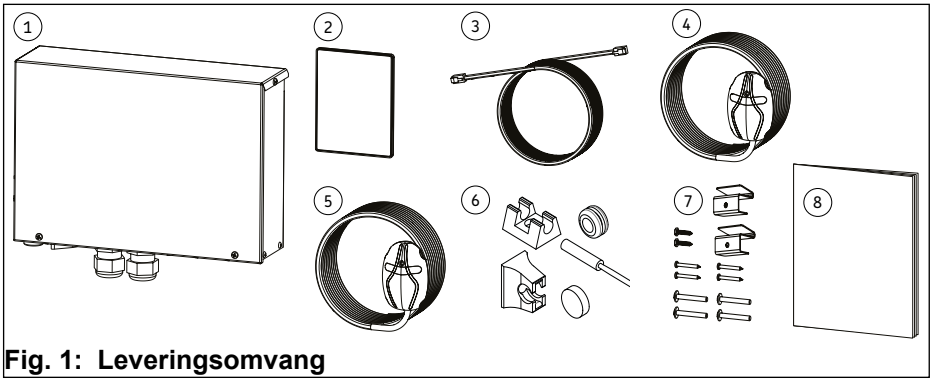

Fig. 1: Leveringsomvang

3.2. Productfuncties

De Harvia saunabesturingsunits worden gebruikt om de functies van een sauna en saunakachel te bedienen en te regelen volgens de technische gegevens. Het bedieningspaneel kan ook worden gebruikt om accessoires zoals saunaverlichting en ventilatie te regelen.
De mogelijkheid om accessoires te bedienen hangt af van de verbindingseigenschappen van het te bedienen apparaat. Apparaatspecifieke informatie is te vinden in de handleiding van het te bedienen apparaat. De verwarming mag niet voor andere doeleinden worden gebruikt!

NL

De saunabesturingsunits mogen alleen worden gebruikt voor het bedienen en regelen van een saunakachel waarvan gecertificeerd is dat deze voldoet aan de verbrandingstest beschreven in paragraaf 19.101 en 19.102 van EN 60335-2-53. Als de saunakachel niet aan deze vereiste voldoet, moeten passende veiligheidsmaatregelen worden genomen (bijv. veiligheids- of deurschakelaar).

De saunabesturingsunits mogen alleen worden gebruikt voor het bedienen en regelen van 3 verwarmingscircuits (zie ‚4. Technische gegevens' op pagina 9). Het maximale stoomvermogen is 3,6 kW.
Het maximale vermogen van de besturingsunits kan worden verhoogd door een optionele uitbreidingseenheid te gebruiken.

De saunabesturingsunit regelt de temperatuur in de sauna op basis van de informatie van de sensoren. De verwarmingssensor bevat een temperatuursensor en de beveiliging tegen oververhitting. Zorg er daarom voor dat de sensor correct is geplaatst (zie ‚5.2. Installatie verwarmingssensor' op pagina 12).

Zorg voor voldoende ventilatie van de saunacabine; de lucht moet zes keer per uur worden ververst (zie : ‚Fig. 5: Ventilatie' op pagina 12)

Het Fenix bedieningspaneel kan worden verbonden met de MyHarvia-app. U kunt de app bijvoorbeeld gebruiken om overal en op elk moment de status van de saunakachel, de temperatuur in de saunacabine en de resterende opwarmtijd weer te geven.

U hebt een stabiele wifiverbinding nodig om de MyHarvia-app te gebruiken.

3.3. Installatievoorbeeld

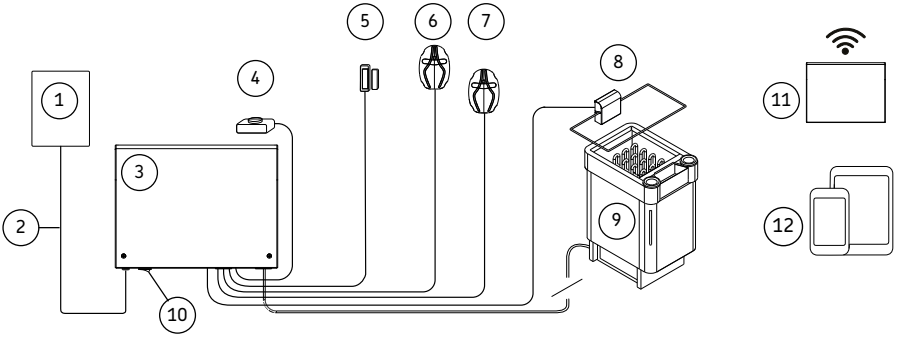

1. Fenix bedieningspaneel
2. Datakabel
3. Voeding
4. Afstandsschakelaar *
5. Deursensor voor FX....,
   CX1104XWIP, CX1104CXWIP
6. Verwarmingssensor
7. Banksensor: Vochtigheidsen temperatuursensor voor FX1104CXC, CX1104CXW(IP)
8. Veiligheidsschakelaar *
9. Saunakachel
10. Hoofdschakelaar aan/uit
11. Wifi-router *
12. Mobiel apparaat + MyHarvia *

* optioneel

Fig. 2: Installatievoorbeeld

4. Technische gegevens

Model		FX1104XC CX1104XW CX1104XWIP	FX1104CXC CX1104CXW CX1104CXWIP	FX1704XC CX1704XW
Bedrijfsspanning [V]		400 V / 415 V 3N~	400 V / 415 V 3N~	400 V / 415 V 3N~
Frequentie [Hz]		50 / 60	50 / 60	50 / 60
Max. vermogen [kW]		11 (3 x 3,6)	11 (3 x 3,6)	17 (3 x 5,6)
Max. vermogen damptoestel [kW]		-	3,6	-
Beschermingsklasse		IPX5	IPX5	IPX3
Max. zekering (400 V / 415 V 3N~) [A]		3 x 16	3 x 16	3 x 25
Min. voedingskabel [mm²]		5 x 1,5	5 x 1,5	5 x 2,5
Gewicht [kg]		1,8	1,8	1,8
Opslagtemperatuur [°C]		0 - +50	0 - +50	0 - +50
Omgevingstemperatuur [°C]		-10 - +70	-10 - +70	-10 - +70
Afmetingen [mm]	Hoogte	275	275	275
	Breedte	205	205	205
	Diepte	80	80	80
Minimale ruimtevereisten product [mm]		300 x 350	300 x 350	300 x 350
Type montage		Aan de wand	Aan de wand	Aan de wand
Installatie in de sauna		ja	ja	nee
Temperatuur montageoppervlak [°C]		max. 70	max. 70	max. 70
Installatiehoogte voedingseenheid in de saunaruimte [mm]		max. 400	max. 400	-
Afstand tot de saunakachel in de sauna [mm]		min. 1000	min. 1000	-
Instellingen voor de temperatuur [°C]		40 - 110	40 - 110	40 - 110
Instellingen voor damptoestel [%]		-	0 - 100	-

Model	**FX1104XC CX1104XW CX1104XWIP**	**FX1104CXC CX1104CXW CX1104CXWIP**	**FX1704XC CX1704XW**
Type verwarmingssensor	SP247M	SP247M	SP247M
Type banksensor	optioneel	SP325M	optioneel
Max. lengte van sensorkabel [m]	10	10	10
Afmetingen sensoren [mm]	51 x 73 x 27	51 x 73 x 27	51 x 73 x 27
Datakabel naar besturingsunit 5 m	SP311	SP311	SP311
Licht (230 V AC 1N) [W] *	max. 100	max. 100	max. 100
Ventilator (230 V AC 1N) [W]	max. 100	max. 100	max. 100

*** LET OP! -** ***Beschadiging van het apparaat***
Sluit geen leds aan en gebruik geen leds waarvoor een transformator nodig is. Transformatoren hebben een negatieve invloed op de lichtopbrengst.

Technische gegevens deursensor	
Bedrijfstemperatuur	-20 - +85 °C
Luchtvochtigheid	max. 99 rH
Afmetingen deursensor	Ø 6 × 32 mm
Aansluitkabel deursensor	5 m - 2 x 0,14 mm²
Schakelafstand	23 mm voor / 20 mm aan de zijkant
Afmetingen sensorhouder	20 × 15 × 10 mm
Afmetingen magneet	Ø 10 × 3 mm
Afmetingen magneethouder	8 × 12 × 15 mm

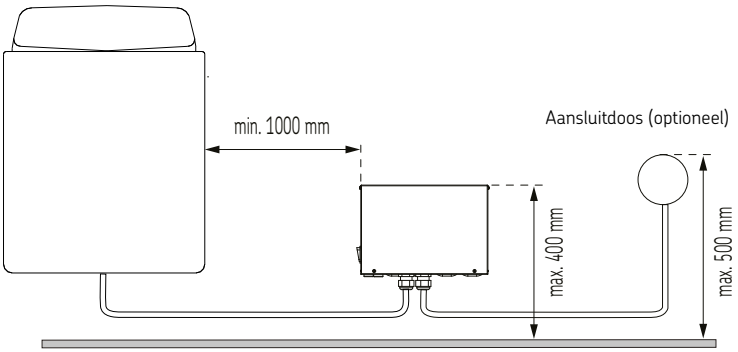

Fig. 3: Voedingseenheid plaatsen

5. Installatie

5.1. Installatie saunabesturingsunit

LET OP! - *Beschadiging van het apparaat*
Plaats de besturingsunit niet in de wand, dit kan leiden tot oververhitting van de interne onderdelen van de eenheid.

Installeer de voedingseenheid op een droge plaats buiten de sauna, of op een zo koel en droog mogelijke plaats in de saunaruimte. Houd de vereiste minimum- en maximumafstanden aan (zie Fig. 3). Bevestig de voedingseenheid aan de wand.

Denk eraan dat de saunabesturingsunits CX1104XW, CX1104CXW, FX1704XC en CX1704XW alleen buiten de cabine gemonteerd kunnen worden (IPX3).

De saunabesturingsunits FX1104XC, FX1104CXC, CX1104XWIP, CX1104CXWIP zijn conform IPX5, zodat ze zowel buiten als binnen de cabine kunnen worden gemonteerd. Let ook op de ‚4. Technische gegevens‘ op pagina 9.

LET OP! - *Beschadiging van het apparaat*
De wartels mogen niet naar boven wijzen! Draai na het aansluiten de schroefdoppen op de wartels vast om een goede afdichting te krijgen.

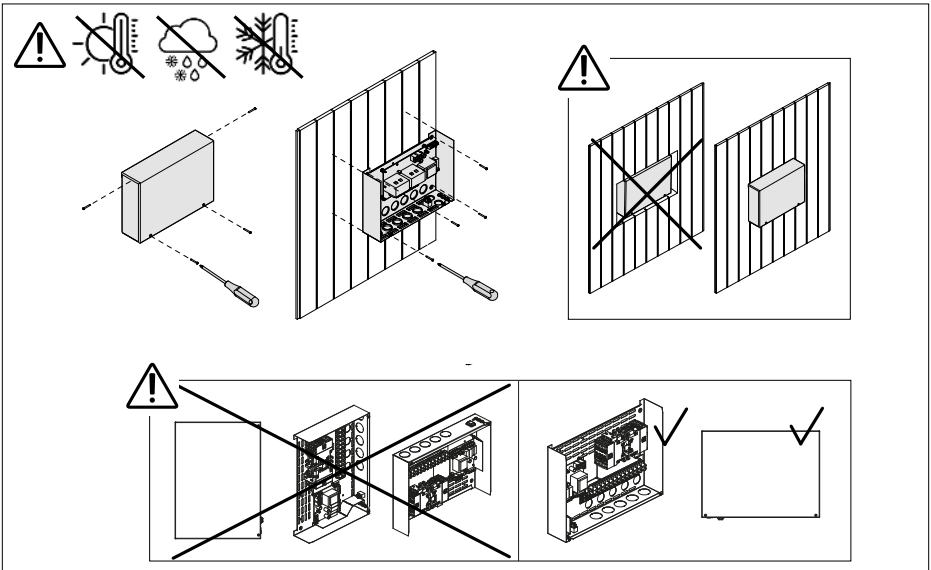

Fig. 4: Installatie voedingseenheid

NL

5.2. Installatie verwarmingssensor

Controleer altijd de juiste locatie voor de temperatuursensor aan de hand van de installatie-instructies van de verwarming.

Als er een temperatuursensor bij de saunakachel is geleverd, gebruik deze dan en installeer hem volgens de instructies. Gebruik anders de temperatuursensor die bij de besturingsunit wordt geleverd.

LET OP! - *Interferentie kan de signaaloverdracht belemmeren*
De datakabel moet apart van andere voedingskabels en bedieningskabels worden gelegd.

Aan de wand gemonteerde saunakachels (Fig. 6 op pagina 13)

- Bevestig de temperatuursensor aan de wand boven de saunakachel, langs de verticale middellijn die evenwijdig loopt aan de zijkanten van de saunakachel, op een afstand van 100 mm van het plafond.

Op de vloer gemonteerde saunakachels (Fig. 7 op pagina 13)

- Optie 1: Bevestig de temperatuursensor aan de wand boven de saunakachel, langs de verticale middellijn die evenwijdig loopt aan de zijkanten van de saunakachel, op een afstand van 100 mm van het plafond.
- Optie 2: Bevestig de temperatuursensor aan het plafond boven de saunakachel, op een afstand van 200 mm van de verticale middellijn van de zijkant van de verwarming.

Wanneer er een apart damptoestel is, zorg er dan voor dat de temperatuursensor niet wordt geïnstalleerd in het gebied waar de stoom naartoe gaat.

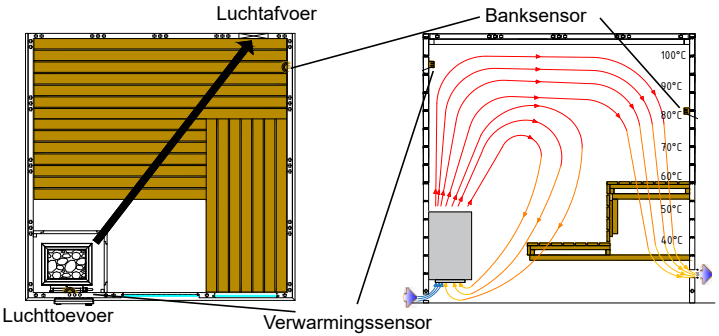

Fig. 5: Ventilatie

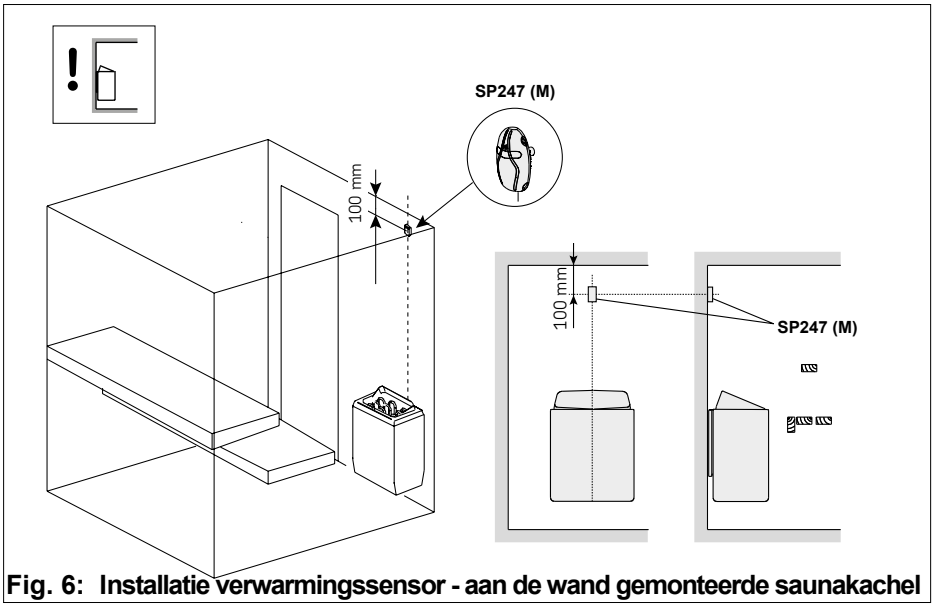

Fig. 6: Installatie verwarmingssensor - aan de wand gemonteerde saunakachel

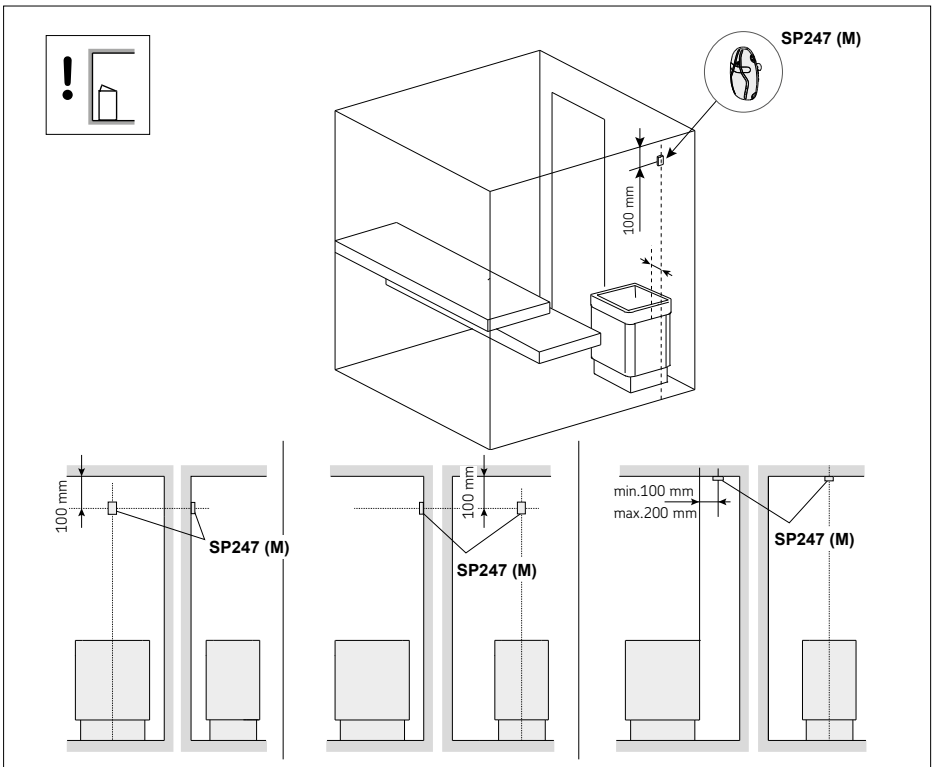

Fig. 7: Installatie verwarmingssensor - op de vloer gemonteerde saunakachel

NL

5.3. Installatie banksensor

Bevestig de vochtigheidssensor aan de wand, zo ver mogelijk van de saunakachel en op een afstand van 500-700 mm van het plafond.

LET OP! - ***Interferentie kan de signaaloverdracht belemmeren***
De datakabel moet apart van andere voedingskabels en bedieningskabels worden gelegd.

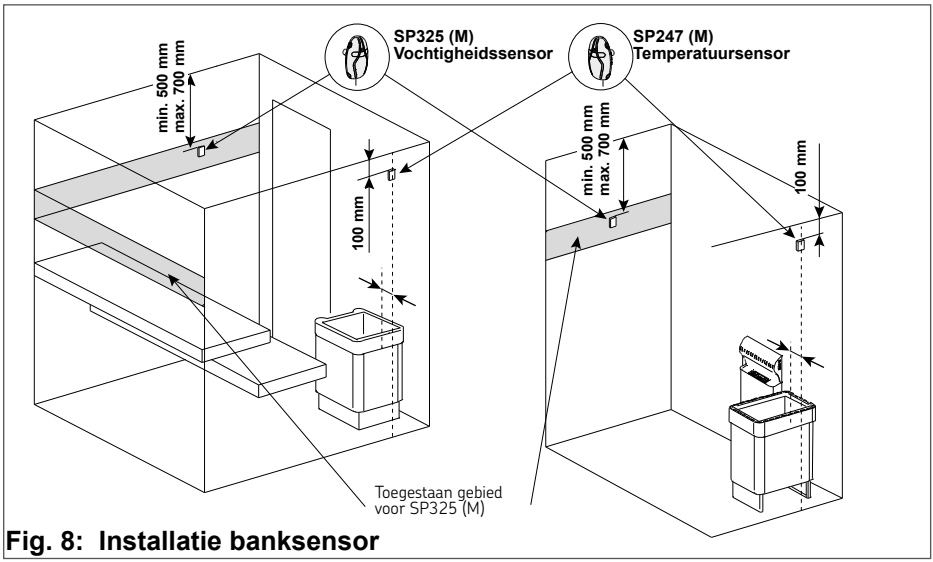

Fig. 8: Installatie banksensor

5.4. Installatie sensor met ventilatieopening

Installeer de temperatuursensor niet dichter dan 1000 mwm bij een omnidirectionele ventilatieopening of dichter dan 500 mm bij een van de sensor afgekeerde ventilatieopening. De luchtstroom in de buurt van een ventilatieopening koelt de sensor af, waardoor de besturingsunit onnauwkeurige temperatuurmetingen krijgt. Hierdoor kan de saunakachel oververhit raken.

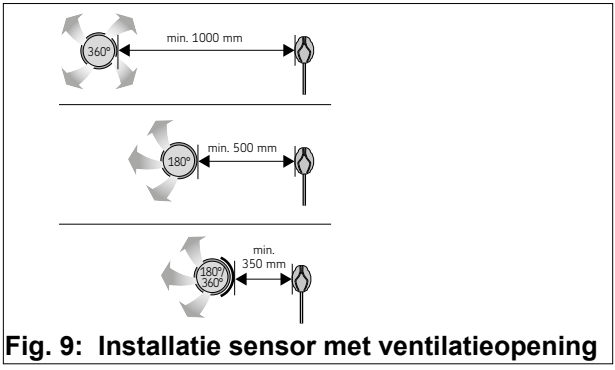

Fig. 9: Installatie sensor met ventilatieopening

5.5. Installatie deursensor

Installatie van een sensor op een deurkozijn:

- Bevestig de sensorhouder aan het deurkozijn met een schroef (afb. 10A) of dubbelzijdige tape (afb. 10B).
- Plaats de sensor in de houder (afb. 10C).
- Opmerking: Als het deurkozijn uit plaatstaal bestaat en daarachter ruimte is voor de sensor, kan de sensor ook worden bevestigd met een doorvoertule (afb. 10D). Gebruik een boor van 8 mm.

De magneet aan de deur bevestigen:

- Bevestig de magneethouder aan de deur met een schroef (afb. 10E) of dubbelzijdige tape (afb. 10F).
- Druk de magneet op zijn plaats in de houder (afb. 10G).
- De magneet kan ook op de deur worden bevestigd met alleen dubbelzijdige tape (afb. 10H).

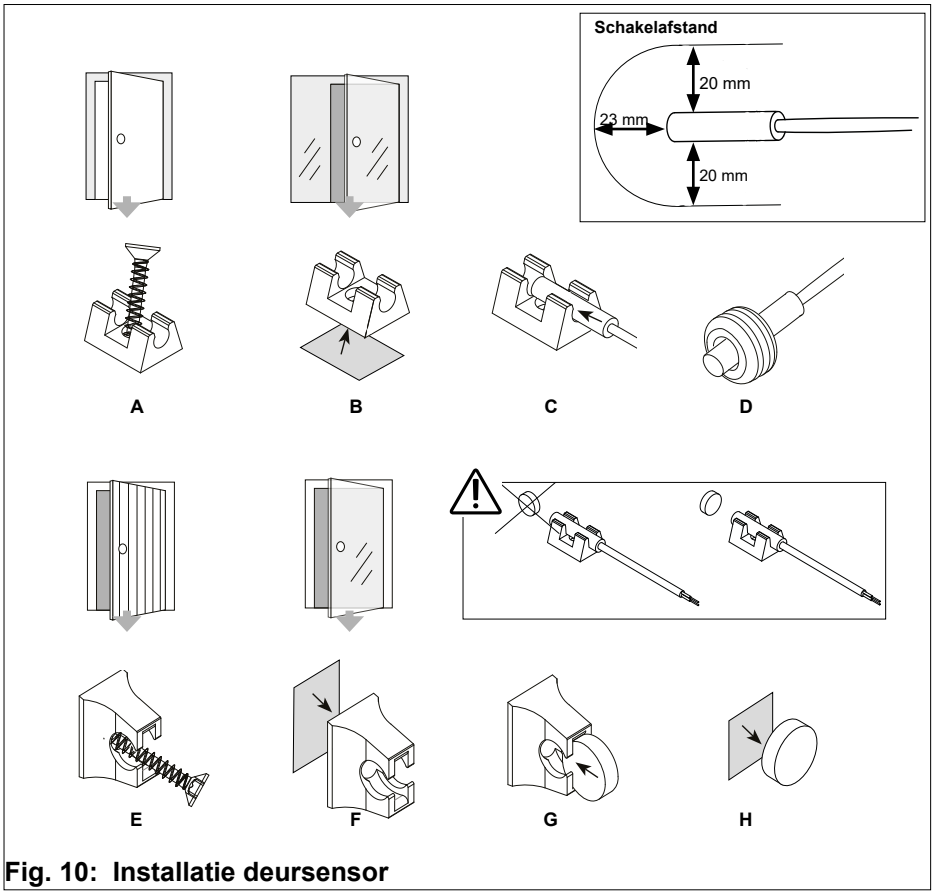

Fig. 10: Installatie deursensor

6. Elektrische aansluiting

De saunabesturingsunit mag alleen door een bevoegde elektromonteur worden aangesloten op het elektriciteitsnet, in overeenstemming met de geldende voorschriften.

Houd er rekening mee dat in het geval van een garantieclaim een kopie van de factuur van de elektromonteur die het werk heeft uitgevoerd, moet worden overlegd.

Werkzaamheden aan de saunabesturingsunit mogen alleen worden uitgevoerd als de stroom is uitgeschakeld.

Er moet een vaste aansluiting zijn voor de stroomvoorziening.

Op de locatie moet een alpolige scheidingsschakelaar worden geïnstalleerd die voldoet aan overspanningscategorie III.

De wartels moeten naar beneden wijzen! Draai na het aansluiten de schroefdoppen op de wartels vast om een goede afdichting te krijgen.

Sluit de kabels aan op de aansluitklemmen volgens de aansluitschema's, zie afb.11, 12, 13 of 14. Volg ook de installatie-instructies voor elk apparaat.

LET OP! - *Interferentie kan de signaaloverdracht belemmeren*
De datakabel moet apart van andere voedingskabels en bedieningskabels worden gelegd.

Een combikachel of aparte stoomgenerator gebruiken (FX1104CXC, CX1104CXWIP, CX1104CXW)
Sluit de draden aan op de klemmen W1 (fase) en P (indicatie 'water leeg')

Een deursensor/veiligheidsschakelaar gebruiken:
Sluit de draden aan op de stekkercontacten X15 en X16

Starten op afstand gebruiken:
Sluit de draden van de schakelaar aan op de stekkercontacten X14 en X15

Een uitbreidingseenheid gebruiken:
De uitbreidingseenheid voor de voeding wordt geleverd met gedetailleerde installatie-instructies. Deze wordt bediend met de stekkercontacten K1=ST1 en K2=ST2.

Een extern apparaat bedienen (bijv. elektrische verwarming, autodosis)
De aansluitklemmen K1 en K2 van de voedingseenheid kunnen ook worden gebruikt om bijvoorbeeld de elektrische verwarming te regelen. Wanneer de saunakachel wordt ingeschakeld vanaf de besturingsunit, wordt er spanning gegenereerd in aansluitklem K1. Wanneer de verwarmingselementen worden ingeschakeld, wordt er spanning opgewekt in aansluitklem K2. Deze signalen kunnen worden gebruikt om de verwarming uit te schakelen.

7. Aansluitschema

7.1. Aansluitschema 400 V 3N~
FX1104XC, CX1104XW, CX1104XWIP

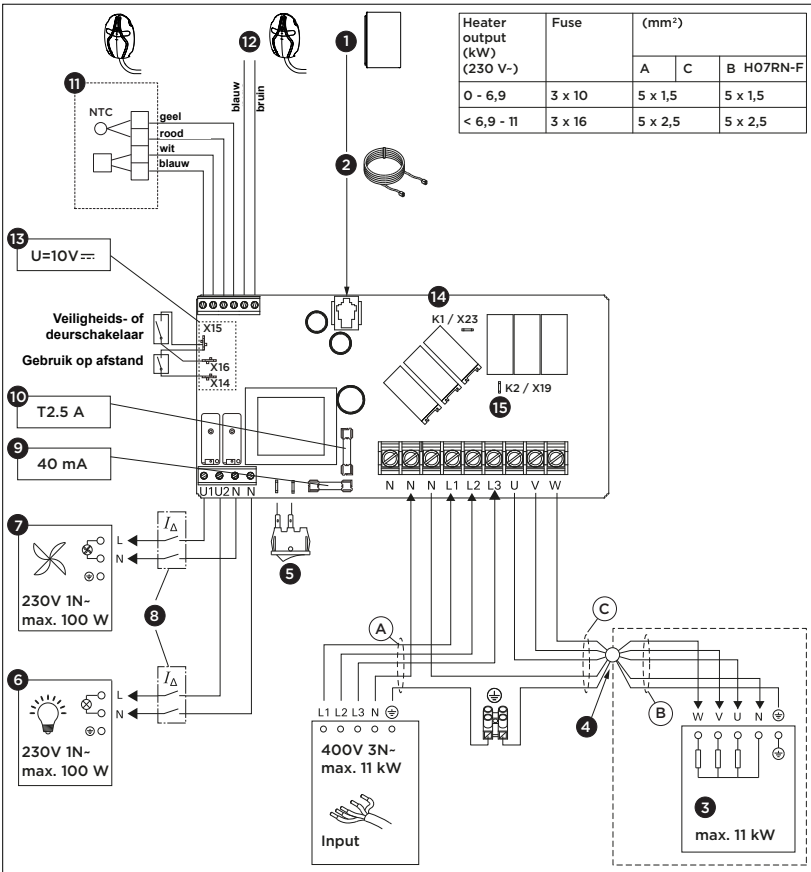

Heater output (kW) (230 V-)	Fuse	(mm²)		
		A	C	B H07RN-F
0 - 6,9	3 x 10	5 x 1,5		5 x 1,5
< 6,9 - 11	3 x 16	5 x 2,5		5 x 2,5

1. Bedieningspaneel
2. Datakabel
3. Verwarming
4. Aansluitdoos (optioneel)
5. Hoofdschakelaar
6. Verlichting (optioneel)
7. Ventilator (optioneel)
8. Apparaat voor reststroom
9. Zekering voor elektronische kaart (traag)
10. Zekering voor relaisuitgangen (keramisch, traag)
11. Verwarmingssensor (temperatuursensor)
12. Banksensor (optioneel)
13. Contacten voor veiligheidsvoorzieningen
    - X14: Schakelaar voor activering op afstand aan/uit
    - X15: GND (gemeenschappelijk)
    - X16: Veiligheids- of deurschakelaar
14. K1 = ST1 Regeling van elektrische verwarming, max. 100 W (optioneel, moet bij gebruik worden beveiligd met een zekering)
15. K2 = U= ST2
    K1+W+U1+U2 = max. 3680 W (L1)

Fig. 11:

NL

7.2. Aansluitschema 400 V 3N~

FX1704XC, CX1704XW

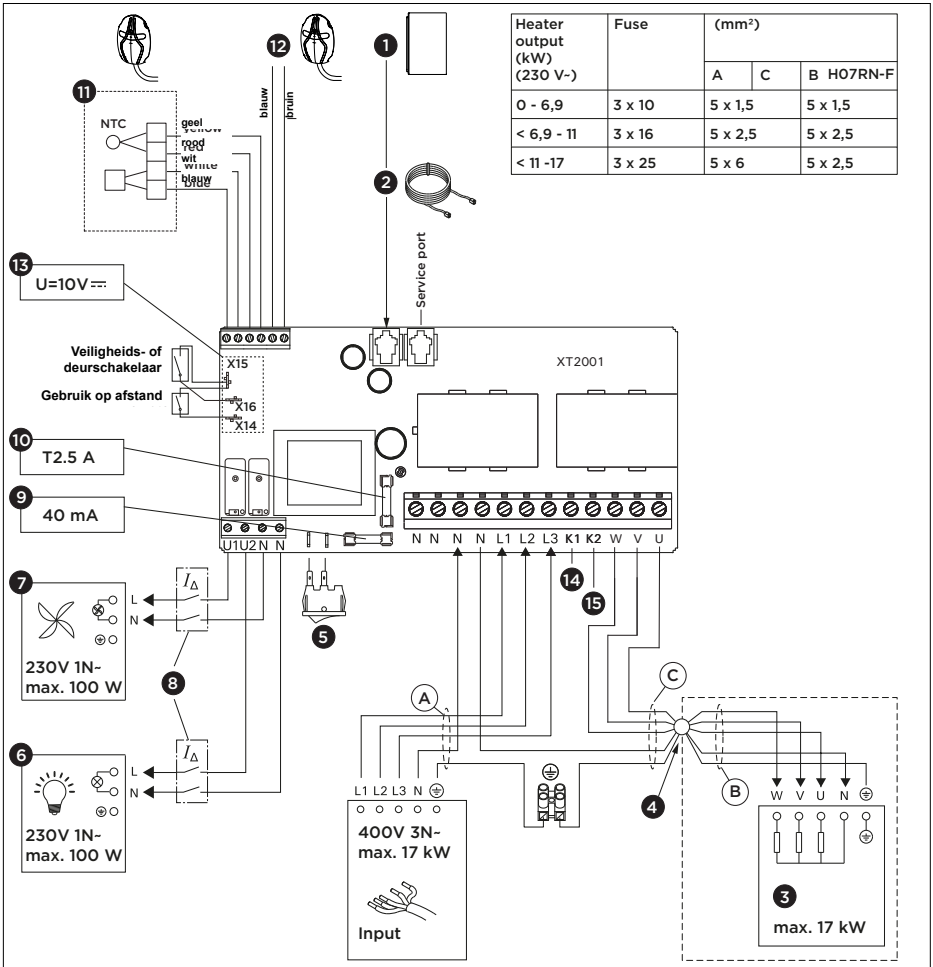

Heater output (kW) (230 V~)	Fuse	(mm²)		
		A	C	B H07RN-F
0 - 6,9	3 x 10	5 x 1,5		5 x 1,5
< 6,9 - 11	3 x 16	5 x 2,5		5 x 2,5
< 11 -17	3 x 25	5 x 6		5 x 2,5

1. Bedieningspaneel
2. Datakabel
3. Verwarming
4. Aansluitdoos (optioneel)
5. Hoofdschakelaar
6. Verlichting (optioneel)
7. Ventilator (optioneel)
8. Apparaat voor reststroom
9. Zekering voor elektronische kaart (traag)
10. Zekering voor relaisuitgangen (keramisch, traag)
11. Verwarmingssensor (temperatuursensor)
12. Banksensor (optioneel)
13. Contacten voor veiligheidsvoorzieningen
    - X14: Schakelaar voor activering op afstand aan/uit
    - X15: GND (gemeenschappelijk)
    - X16: Veiligheids- of deurschakelaar
14. K1 = ST1 Regeling van elektrische verwarming, max. 100 W (optioneel, moet bij gebruik worden beveiligd met een zekering)
15. K2 = U= ST2
    K1+K2+W = max. 5670 W (L3)

Fig. 12:

7.3. Aansluitschema 400 V 3N~
FX1104CXC, CX1104CXW, CX1104CXWIP

Heater output (kW) (230 V~)	Fuse	(mm²)	
		A	B H07RN-F
0 - 6	3 x 10	5 x 1,5	5 x 1,5
< 6 - 11	3 x 16	5 x 2,5	5 x 2,5

Heater output (kW) (230 V	(mm²)		
	C	D H07RN-F	E H07RN-F
0 - 6	7 x 1,5	4 x 1,5	7 x 1,5
< 6 - 11	7 x 2,5	4 x 2,5	7 x 2,5

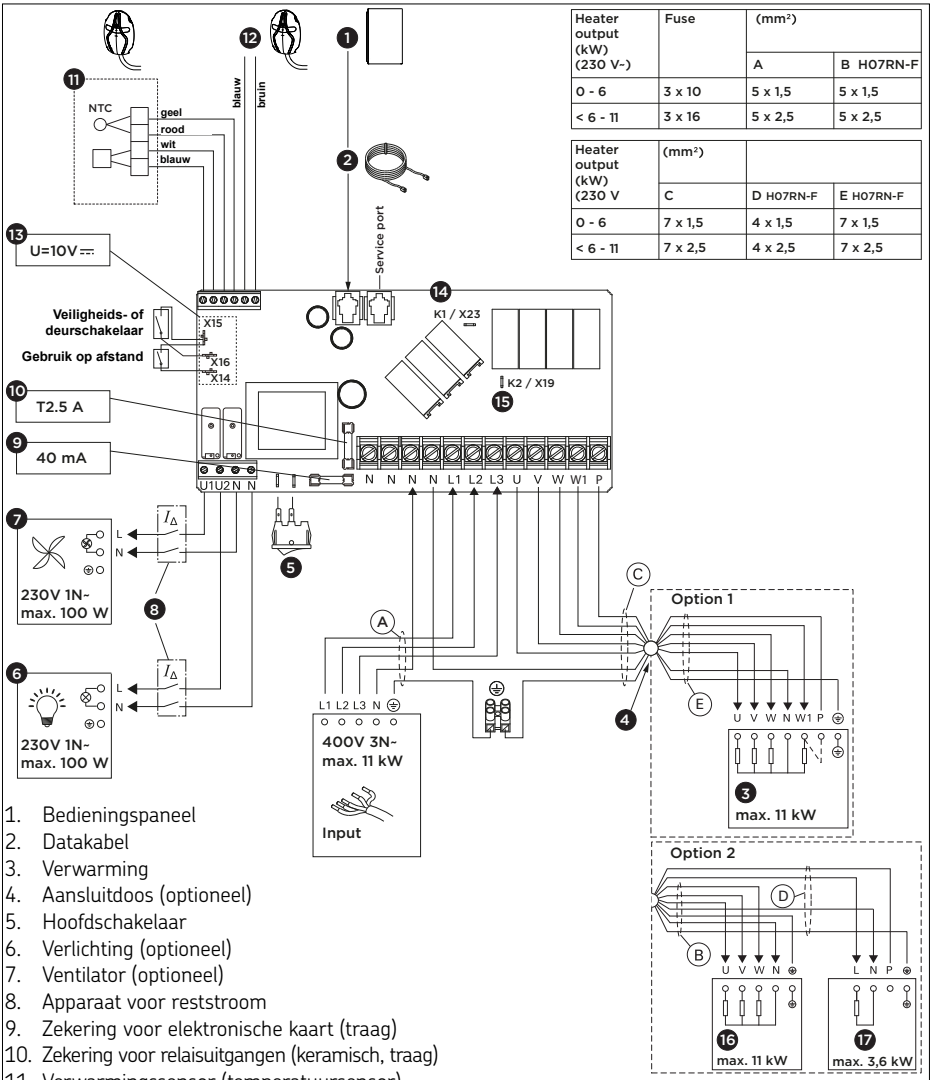

1. Bedieningspaneel
2. Datakabel
3. Verwarming
4. Aansluitdoos (optioneel)
5. Hoofdschakelaar
6. Verlichting (optioneel)
7. Ventilator (optioneel)
8. Apparaat voor reststroom
9. Zekering voor elektronische kaart (traag)
10. Zekering voor relaisuitgangen (keramisch, traag)
11. Verwarmingssensor (temperatuursensor)
12. Vochtigheids- en temperatuursensor
13. Contacten voor veiligheidsvoorzieningen
    - X14: Schakelaar voor activering op afstand aan/uit
    - X15: GND (gemeenschappelijk)
    - X16: Veiligheids- of deurschakelaar
14. K1 = ST1 Regeling van elektrische verwarming, max. 100 W (optioneel, moet bij gebruik worden beveiligd met een zekering)
15. K2 = U= ST2
    K1+W+U1+U2 = max. 3680 W (L1)

Fig. 13:

NL

7.4. Aansluitschema 230 V 1N~

FX1104XC, CX1104XW, CX1104XWIP

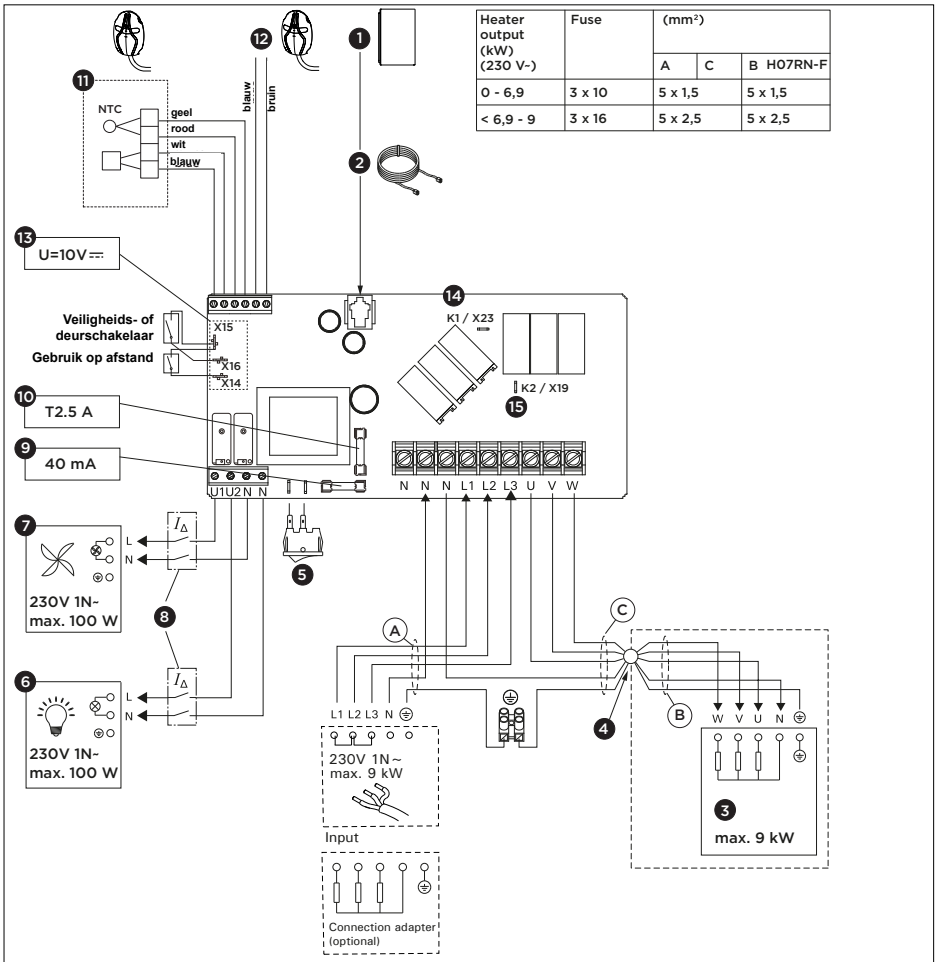

1. Bedieningspaneel
2. Datakabel
3. Verwarming
4. Aansluitdoos (optioneel)
5. Hoofdschakelaar
6. Verlichting (optioneel)
7. Ventilator (optioneel)
8. Apparaat voor reststroom
9. Zekering voor elektronische kaart (traag)
10. Zekering voor relaisuitgangen (keramisch, traag)
11. Verwarmingssensor (temperatuursensor)
12. Banksensor (optioneel)
13. Contacten voor veiligheidsvoorzieningen
    - X14: Schakelaar voor activering op afstand aan/uit
    - X15: GND (gemeenschappelijk)
    - X16: Veiligheids- of deurschakelaar
14. K1 = ST1 Regeling van elektrische verwarming, max. 100 W (optioneel, moet bij gebruik worden beveiligd met een zekering)
15. K2 = U= ST2
    K1+W+U1+U2 = max. 3680 W (L1)

Fig. 14:

8. Probleemoplossing

Als er een fout optreedt, wordt de saunakachel uitgeschakeld en geeft het bedieningspaneel de foutmelding E(nummer) weer. In de volgende tabel staan mogelijke fouten en hoe u ze kunt verhelpen. Als u het probleem niet kunt oplossen, neem dan contact op met uw leverancier of gebruik de link naar de Veelgestelde vragen (FAQ).

	Beschrijving	*Oorzaak/rectificatie*
E1	Het meetcircuit van de temperatuursensor is kapot.	Controleer de rode en gele draden naar de temperatuursensor en de aansluitingen op fouten.
E2	Het meetcircuit van de temperatuursensor is kortgesloten.	Controleer de rode en gele draden naar de temperatuursensor en de aansluitingen op fouten.
E3	Het meetcircuit van de oververhittingsbeveiliging is defect.	Druk op de resetknop van de oververhittingsbeveiliging. Controleer de blauwe en witte draden naar de temperatuursensor en hun aansluitingen op fouten.
E5	Laag waterpeil of oververhittingsbeveiliging van het damptoestel is ingeschakeld. Het waarschuwingslampje voor het waterpeil knippert.	Voeg water toe of controleer de watertoevoer. Controleer de oververhittingsbeveiliging van het damptoestel of de combikachel.
E6	Storing in het temperatuurmeetcomponent van de optionele sensor	Controleer de blauwe en witte draden naar de temperatuursensor en hun aansluitingen op fouten.
E7 E8	Storing in de vochtigheidsmeetcomponent van de vochtigheidssensor	Controleer de bruine en blauwe draden naar de vochtigheidssensor en hun aansluitingen op fouten.
E9	Storing in de verbinding tussen het bedieningspaneel en de voeding.	Controleer de kabel en de connectors.
	Het FENIX-bedieningspaneel licht niet op	Zet de hoofdschakelaar op de voedingseenheid of het verwarmingselement aan. Controleer de datakabel en de zekeringen.
	Het FENIX-bedieningspaneel kan geen verbinding maken	Zorg dat het wifisignaal sterk genoeg is voor een goede verbinding. De netwerknaam mag geen speciale tekens bevatten.
	Wifiverbinding wordt onderbroken tijdens installatie	De naam van het wifinetwerk bevat ontoelaatbare tekens.

NL

	Beschrijving	*Oorzaak/rectificatie*
	Kan geen verbinding maken of De wifiverbinding wordt verbroken tijdens de installatie	De wifimodule heeft toegang nodig tot poort 8883 (beveiligde MQTT), die geopend moet worden in de firewall. Daarnaast moet er toegang zijn voor Network Time Protocol-servers (NTP). Controleer ook of andere poorten niet geblokkeerd zijn, met name poorten 443, 8443 en 8883.
	Het FENIX-bedieningspaneel schakelt uit tijdens gebruik.	Controleer de installatieomstandigheden om te zien of de temperaturen op het bedieningspaneel of de voedingseenheid te hoog zijn.
	Wifi is niet verbonden na een stroomstoring	Schakel de stroomtoevoer naar de saunabesturingsunit uit en in.
	SAFE	Het circuit van de veiligheidsschakelaar is open. Verwijder het voorwerp boven op de veiligheidsschakelaar.
	deur open	Het circuit van de deurschakelaar is open. Sluit de deur van de saunacabine.
	rESt	Pauzetijd actief
	rc on	Bediening op afstand geactiveerd

De beveiliging tegen oververhitting van de verwarmingssensor resetten:
De verwarmingssensor (SP247M) bevat een temperatuursensor en een oververhittingsbeveiliging. Als de temperatuur in de omgeving van de sensor te hoog oploopt (135 °C), schakelt de beveiliging tegen oververhitting de saunakachel uit.

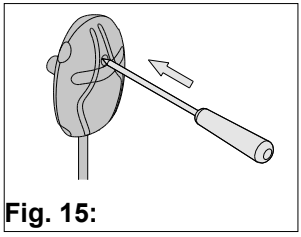

Fig. 15:

Zekeringen:

De plaatsing van de zekeringen in de voedingseenheid wordt getoond in afbeelding 11 en 12.
Vervang een doorgebrande zekering door een nieuwe met dezelfde waarde.
Er zijn zekeringen voor de elektronische kaart (40 mA) en relaisuitgangen (T2.5 A)

9. Onderhoud

Het apparaat is onderhoudsvrij. De update vindt automatisch plaats wanneer het apparaat is verbonden met wifi.

Reinig het product met een licht vochtige doek. Gebruik alleen water of een mild schoonmaakmiddel.

10. Verwijdering



- Voer verpakkingsmaterialen af volgens de geldende voorschriften voor afvalverwerking.
- Gebruikte apparaten bevatten zowel herbruikbare materialen als gevaarlijke stoffen. Gooi uw gebruikte apparaat daarom niet weg met het huishoudelijk afval, maar doe dit in overeenstemming met de lokaal geldende voorschriften.

11. Reserveonderdelen

spareparts.harvia.com

12. Garantievoorwaarden

www.harvia.com

Fenix 110/110C/170
Xenio 110/110C/170

Centralina di alimentazione per sauna
Istruzioni per l'installazione e l'uso

HARVIA
Sauna & Spa

Let's sauna.

N. articolo
FX1104XC
FX1104CXC
FX1704XC

N. articolo
CX1104XW
CX1104XWIP
CX1104CXW
CX1104CXWIP
CX1704XW





FX001XW

Pannello di controllo Fenix

+

Centralina di alimentazione

CX001WIFI

Pannello di controllo Xenio WiFi

+

Centralina di alimentazione

IT

CE UK CA

Indice

1. Informazioni su questo manuale di istruzioni 3

2. Informazioni importanti per la propria sicurezza 3

2.1. Utilizzo previsto 4
2.2. Informazioni di sicurezza per l'installatore 4
2.3. Informazioni di sicurezza per l'utente 5

3. Descrizione del prodotto 7

3.1. Contenuto della confezione 7
3.2. Funzioni del prodotto 7
3.3. Esempio di installazione 8

4. Dati tecnici 9

5. Installazione 11

5.1. Installazione della centralina per sauna 11
5.2. Installazione del sensore della stufa 12
5.3. Installazione del sensore della panchina 14
5.4. Installazione del sensore in presenza di una presa d'aria 14
5.5. Installazione del sensore della porta 15

6. Collegamento elettrico 17

7. Schema di collegamento 18

7.1. Schema di collegamento 400V 3N~ FX1104XC, CX1104XW, CX1104XWIP 18
7.2. Schema di collegamento 400V 3N~ FX1704XC, CX1704XW 19
7.3. Schema di collegamento 400 V 3N~ FX1104CXC, CX1104CXW, CX1104CXWIP 20
7.4. Schema di collegamento 230V 1N~ FX1104XC, CX1104XW, CX1104XWIP 21

8. Risoluzione dei problemi 22

9. Manutenzione 24

10. Smaltimento 24

11. Pezzi di ricambio 24

12. Termini di garanzia 24

1. Informazioni su questo manuale di istruzioni


Leggere attentamente le istruzioni e le avvertenze prima di utilizzare il prodotto! Conservare le istruzioni per poterle consultare in futuro.

 +  + ... leggere anche le istruzioni di tutti i dispositivi in dotazione.

Significato delle avvertenze e del simbolo


PERICOLO!
La mancata osservanza di questa avvertenza può provocare infortuni gravi o mortali.


CAUTELA!
La mancata osservanza di questa avvertenza può provocare infortuni lievi.

ATTENZIONE!
Questa parola chiave avverte che possono verificarsi danni alle cose.


Questo simbolo indica suggerimenti e informazioni utili.

2. Informazioni importanti per la propria sicurezza

Le centraline Harvia Fenix / Xenio sono state realizzate in conformità alle norme di sicurezza vigenti. Tuttavia, durante l'uso possono presentarsi dei pericoli. Si raccomanda quindi di seguire le seguenti istruzioni di sicurezza e le avvertenze specifiche riportate nei singoli capitoli. Seguire anche le istruzioni di sicurezza dei dispositivi collegati.

2.1. Utilizzo previsto

La centralina è progettata per controllare le funzioni di una sauna e di una stufa elettrica per sauna.
La stufa per sauna è progettata per il riscaldamento di una stanza da sauna alla temperatura ottimale per l'utilizzo.
Non deve essere utilizzata per nessun altro scopo!

Sono adatte a cabine per uso privato e commerciale.

La centralina non è adatta all'uso all'aperto senza copertura.

È necessario evitare l'esposizione eccessiva al freddo e alla luce solare intensa. Se è presente un rischio maggiore di danni meccanici, il dispositivo deve essere protetto da essi.

2.2. Informazioni di sicurezza per l'installatore

- L'installazione deve essere eseguita solo da un elettricista qualificato o da una persona con qualifica simile.
- Scollegare sempre il dispositivo dalla rete elettrica prima di eseguire qualsiasi intervento (ad es. montaggio, collegamento, manutenzione).
- Prima di installare e utilizzare il dispositivo, verificare che non vi siano danni visibili. Non utilizzare un dispositivo danneggiato.
- In loco deve essere installato un dispositivo di isolamento onnipolare a disconnessione completa conforme alla categoria di sovratensione III.
- Il dispositivo deve essere installato in modo tale che i testi di avviso siano facilmente leggibili dopo l'installazione.
- Il sensore della stufa deve essere installato in modo da non essere influenzato dall'aria in entrata.

- Per il collegamento tra la stufa per sauna e i sensori, utilizzare sempre cavi in silicone resistenti al calore fino a 150 °C.
- Nelle saune pubbliche, dove il riscaldatore viene utilizzato senza timer o continuamente per un periodo superiore a quello consentito dal timer del riscaldatore o della centralina secondo le impostazioni di fabbrica, il dispositivo deve essere costantemente supervisionato.
- Rispettare le distanze minime di sicurezza dei dispositivi utilizzati (consultare capitolo “4. Dati tecnici” a pagina 9)
- Rispettare inoltre le norme vigenti nel luogo di installazione.
- Per la propria sicurezza, consultare il fornitore in caso di problemi non spiegati in modo sufficientemente dettagliato nelle istruzioni di installazione.

2.3. Informazioni di sicurezza per l'utente

- Seguire le istruzioni per l'installazione della centralina della sauna e della stufa per sauna utilizzate.
- Prima di accendere la stufa, è necessario controllare la stanza della sauna e l'ambiente circostante.
- La stanza della sauna e l'ambiente circostante il riscaldatore devono essere sempre controllati prima che il dispositivo venga portato in modalità standby richiesta dal telecomando o dal funzionamento pre-temporizzato.
- Tutti gli interventi di manutenzione che richiedono competenze specifiche devono essere eseguiti da un professionista qualificato.
- Fare attenzione alla stufa quando è calda. Le pietre e le parti metalliche della stufa possono ustionare la pelle. Non toccare mai la stufa per sauna mentre è in funzione.
- Non dormire mai in una sauna calda.

- Non utilizzare la sauna per asciugare gli indumenti o gli asciugamani, poiché vi è il rischio di incendio. L'elevata umidità può danneggiare le apparecchiature elettriche o causare la formazione di muffa nella sauna.
- Consultare il proprio medico per qualsiasi limitazione all'utilizzo della sauna dovuta a motivi di salute.
- La centralina per sauna Fenix non deve essere utilizzata da bambini di età inferiore agli 8 anni.
- La centralina per sauna può essere utilizzata da bambini di età superiore agli 8 anni, da persone con capacità psicologiche, sensoriali o mentali limitate o da persone con scarsa esperienza/conoscenza, ma solo se:
  - Sono sorvegliati.
  - È stato mostrato loro come utilizzare il dispositivo in modo sicuro e sono consapevoli dei rischi che potrebbero verificarsi.
- I bambini non devono giocare con la centralina della sauna.
- I bambini di età inferiore ai 14 anni possono pulire la centralina della sauna solo sotto supervisione.
- Per motivi di salute, non utilizzare la sauna sotto l'effetto di alcol, farmaci o droghe.
- Per la propria sicurezza, consultare il fornitore in caso di problemi non spiegati in modo sufficientemente dettagliato nelle istruzioni di installazione.

3. Descrizione del prodotto

Prima dell'installazione, verificare che il dispositivo non presenti danni visibili. Non utilizzare un dispositivo danneggiato. Contattare il fornitore in caso di parti mancanti o danneggiate.

3.1. Contenuto della confezione

1. Centralina di alimentazione
2. Pannello di controllo Fenix / Xenio
3. Cavo dati RJ10, 5 m
4. Sensore stufa con protezione termica di sicurezza integrata, cavo 4 m, 4 poli
5. Sensore panchina: Sensore di umidità e temperatura, cavo 4m, 2 poli per FX1104CXC, CX1104CXW(IP)
6. Sensore porta con magnete, cavo 5m, per FX...., CX1104XWIP, CX1104CXWIP
7. Materiale di installazione
8. Istruzioni per l'installazione

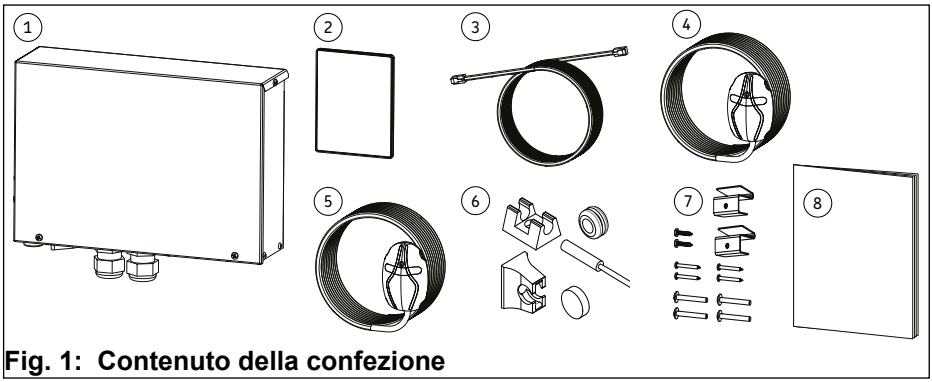

Fig. 1: Contenuto della confezione

3.2. Funzioni del prodotto

Le centraline per sauna Harvia servono a gestire e controllare le funzioni di una sauna e di una stufa per sauna in base ai dati tecnici. Il pannello di controllo può essere utilizzato anche per controllare accessori come l'illuminazione e la ventilazione della stanza della sauna.
La possibilità di controllare gli accessori dipende dalle proprietà di connessione del dispositivo da controllare. Le informazioni specifiche del dispositivo sono riportate nel manuale del dispositivo da controllare. Non deve essere utilizzata per nessun altro scopo!

IT

Le centraline per sauna possono essere utilizzate solo per la gestione e il controllo di una stufa per sauna che sia stata certificata come conforme alla prova di combustione descritta nei paragrafi 19.101 e 19.102 della norma EN 60335-2-53. Se la stufa non soddisfa questo requisito, è necessario prendere un'opportuna precauzione di sicurezza (ad es. interruttore di sicurezza o della porta).

Le centraline per sauna possono essere utilizzate solo per la gestione e il controllo di 3 circuiti di riscaldamento (consultare “4. Dati tecnici” a pagina 9). La potenza massima dell'umidificatore è di 3,6 kW.
La potenza massima delle centraline può essere aumentata utilizzando una centralina di alimentazione supplementare.

La centralina per sauna regola la temperatura della stanza della sauna in base alle informazioni fornite dai sensori. Il sensore della stufa include un sensore di temperatura e la protezione termica di sicurezza. Pertanto, assicurarsi che il sensore sia posizionato correttamente (consultare “5.2. Installazione del sensore della stufa” a pagina 12).

Garantire un'adeguata ventilazione della cabina della sauna: l'aria deve essere cambiata sei volte all'ora (consultare : “Fig. 5: Ventilazione” a pagina 12).

Il pannello di controllo Fenix può essere collegato all'app MyHarvia. Ad esempio, è possibile utilizzare l'app per visualizzare lo stato della stufa per sauna, la temperatura della cabina e il tempo di riscaldamento rimanente, ovunque e in qualsiasi momento.

Per utilizzare l'app MyHarvia è necessaria una connessione WiFi affidabile.

3.3. Esempio di installazione

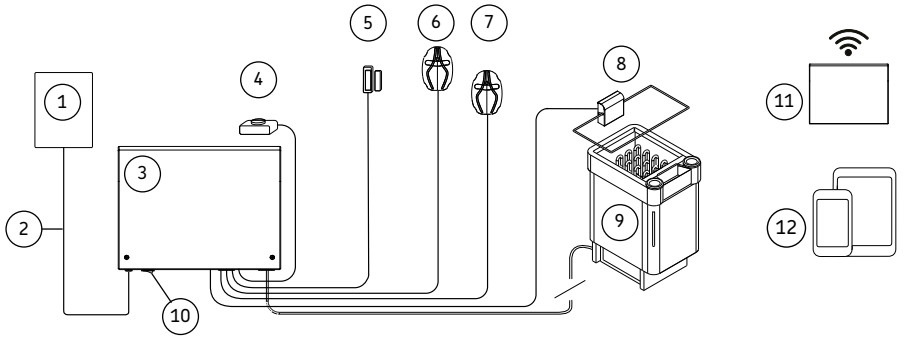

1. Pannello di controllo Fenix / Xenio
2. Cavo dati
3. Centralina di alimentazione
4. Interruttore di avviamento a distanza *
5. Sensore porta per FX...., CX1104XWIP, CX1104CXWIP
6. Sensore stufa
7. Sensore panchina: Sensore di umidità e temperatura per FX1104CXC, CX1104CXW (IP)
8. Interruttore di sicurezza *
9. Stufa per sauna
10. Interruttore principale on/off
11. Router WiFi *
12. Dispositivo mobile + MyHarvia *

* opzionale

Fig. 2: Esempio di installazione

4. Dati tecnici

Modello		**FX1104XC** **CX1104XW** **CX1104XWIP**	**FX1104CXC** **CX1104CXW** **CX1104CXWIP**	**FX1704XC** **CX1704XW**
Tensione di esercizio [V]		400V / 415V 3N~	400V / 415V 3N~	400V / 415V 3N~
Frequenza [Hz]		50 – 60	50 – 60	50 – 60
Potenza massima [kW]		11 (3 x 3,6)	11 (3 x 3,6)	17 (3 x 5,6)
Potenza massima umidificatore [kW]		-	3,6	-
Classe di protezione		IPX5	IPX5	IPX3
Fusibile max.(400V / 415V 3N~) [A]		3 x 16	3 x 16	3 x 25
Cavo di alimentazione minimo [mm²]		5 x 1,5	5 x 1,5	5 x 2,5
Peso [kg]		1,8	1,8	1,8
Temperatura di conservazione [°C]		0 - +50	0 - +50	0 - +50
Temperatura ambiente [°C]		-10 - +70	-10 - +70	-10 - +70
Dimensioni [mm]	Altezza	275	275	275
	Larghezza	205	205	205
	Profondità	80	80	80
Spazio minimo richiesto dal prodotto [mm]		300 x 350	300 x 350	300 x 350
Tipo di montaggio		A parete	A parete	A parete
Installazione nella sauna		sì	sì	no
Temperatura della superficie di montaggio [°C]		max. 70	max. 70	max. 70
Altezza di installazione della centralina di alimentazione nella sauna [mm]		max. 400	max. 400	-
Distanza dalla stufa per sauna nella sauna [mm]		min. 1000	min. 1000	-
Intervallo di impostazione della temperatura [°C]		40 - 110	40 - 110	40 - 110
Intervallo di impostazione dell'umidificatore [%]		-	0 - 100	-

Modello	**FX1104XC CX1104XW CX1104XWIP**	**FX1104CXC CX1104CXW CX1104CXWIP**	**FX1704XC CX1704XW**
Tipo di sensore della stufa	SP247M	SP247M	SP247M
Tipo di sensore della panchina	opzionale	SP325M	opzionale
Lunghezza massima del cavo del sensore [m]	10	10	10
Dimensioni sensori [mm]	51 x 73 x 27	51 x 73 x 27	51 x 73 x 27
Cavo dati di 5 m della centralina	SP311	SP311	SP311
Luce (230V AC 1N) [W]	max. 100	max. 100	max. 100
Ventola (230V AC 1N) [W]	max. 100	max. 100	max. 100

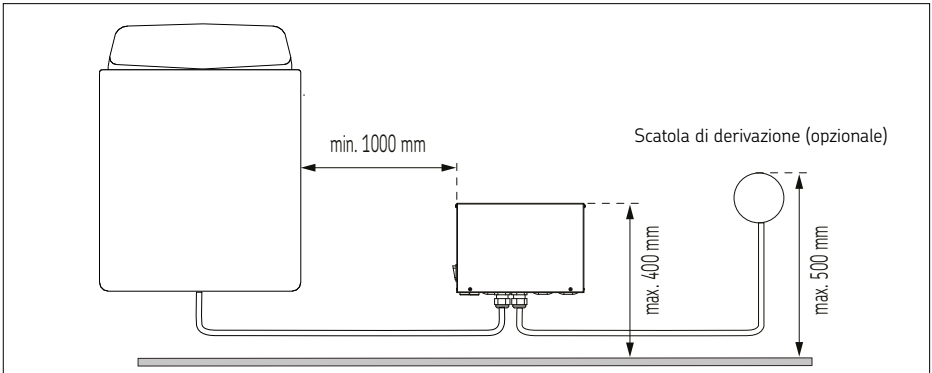

Fig. 3: Posizionamento della centralina di alimentazione

5. Installazione

5.1. Installazione della centralina per sauna

ATTENZIONE! - *Danneggiamento del dispositivo*
Non incassare la centralina nella parete, poiché ciò potrebbe causare un eccessivo riscaldamento dei suoi componenti interni.

Installare la centralina di alimentazione in una zona asciutta all'esterno della sauna, oppure nella stanza della sauna in un luogo il più possibile fresco e asciutto. Rispettare le distanze minime e massime indicate (consultare Fig. 3). Fissare la centralina di alimentazione alla parete.

Si noti che le centraline per sauna CX1104XW, CX1104CXW, FX1704XC, CX1704XW possono essere montate solo all'esterno della cabina (IPX3).

Le centraline per sauna FX1104XC, FX1104CXC, CX1104XWIP, CX1104CXWIP sono IPX5, quindi possono essere montate sia all'esterno che all'interno della cabina. Consultare anche “4. Dati tecnici” a pagina 9.

ATTENZIONE! - *Danneggiamento del dispositivo*
I pressacavi non devono essere rivolti verso l'alto! Dopo aver completato il collegamento, stringere i tappi a vite sui pressacavi per ottenere una tenuta ermetica.

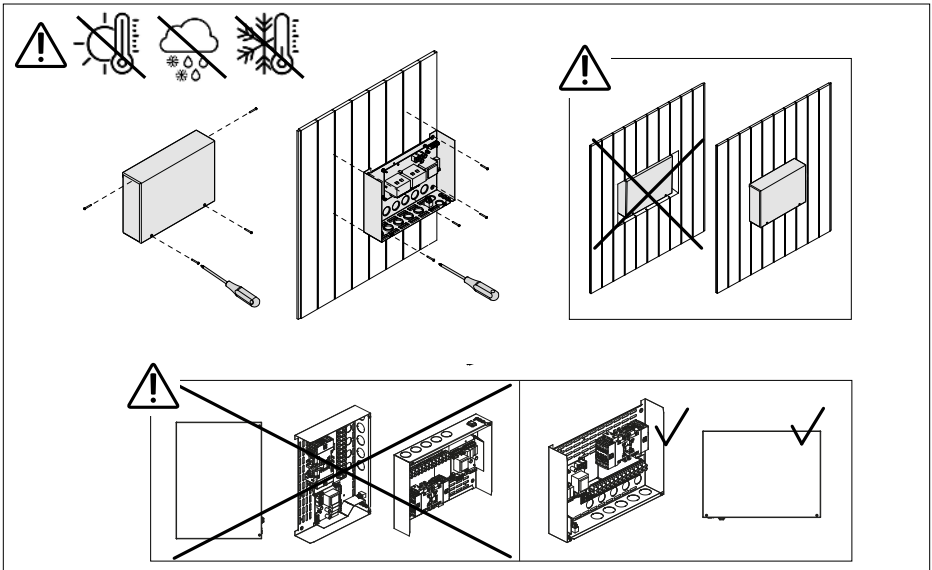

Fig. 4: Installazione della centralina di alimentazione

5.2. Installazione del sensore della stufa

Verificare sempre la posizione corretta del sensore di temperatura in base alle istruzioni di installazione della stufa.

Se con la stufa viene fornito un sensore di temperatura, utilizzare questo sensore e installarlo secondo le istruzioni di installazione della stufa. Altrimenti, utilizzare il sensore di temperatura fornito con la centralina.

ATTENZIONE! - *Le interferenze possono compromettere la trasmissione del segnale*
Il cavo del sensore deve essere posato separatamente dagli altri cavi di alimentazione e dai cavi di controllo.

Stufe a parete (Fig. 6 a pagina 13)

- Fissare il sensore di temperatura alla parete sopra la stufa, lungo la linea centrale verticale parallela ai lati della stufa, a una distanza di 100 mm dal soffitto.

Stufe a pavimento (Fig. 7 a pagina 13)

- Opzione 1: fissare il sensore di temperatura alla parete sopra la stufa, lungo la linea centrale verticale parallela ai lati della stufa, a una distanza di 100 mm dal soffitto.
- Opzione 2: fissare il sensore di temperatura al soffitto sopra la stufa, a una distanza di 200 mm dalla linea centrale verticale del lato della stufa.

In caso di umidificatore separato, osservare che il sensore di temperatura non deve essere installato nell'area raggiunta dal vapore.

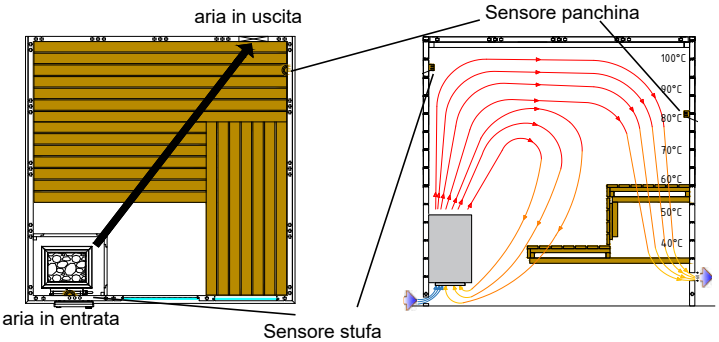

Fig. 5: Ventilazione

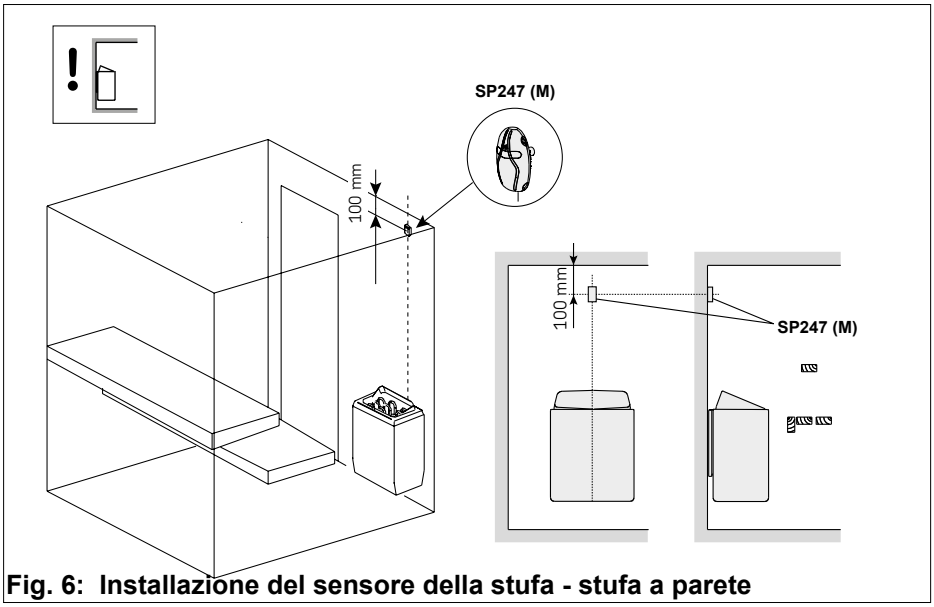

Fig. 6: Installazione del sensore della stufa - stufa a parete

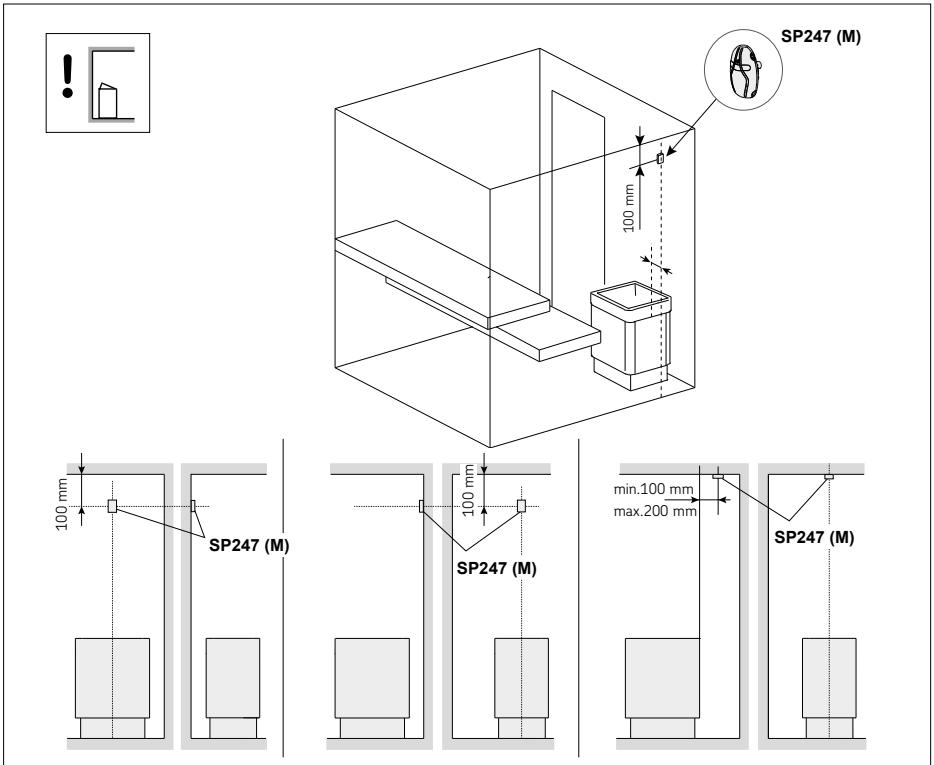

Fig. 7: Installazione del sensore della stufa - stufa a pavimento

IT

5.3. Installazione del sensore della panchina

Fissare il sensore di umidità alla parete il più lontano possibile dalla stufa e a una distanza di 500-700 mm dal soffitto.

ATTENZIONE! - ***Le interferenze possono compromettere la trasmissione del segnale***

Il cavo del sensore deve essere posato separatamente dagli altri cavi di alimentazione e dai cavi di controllo.

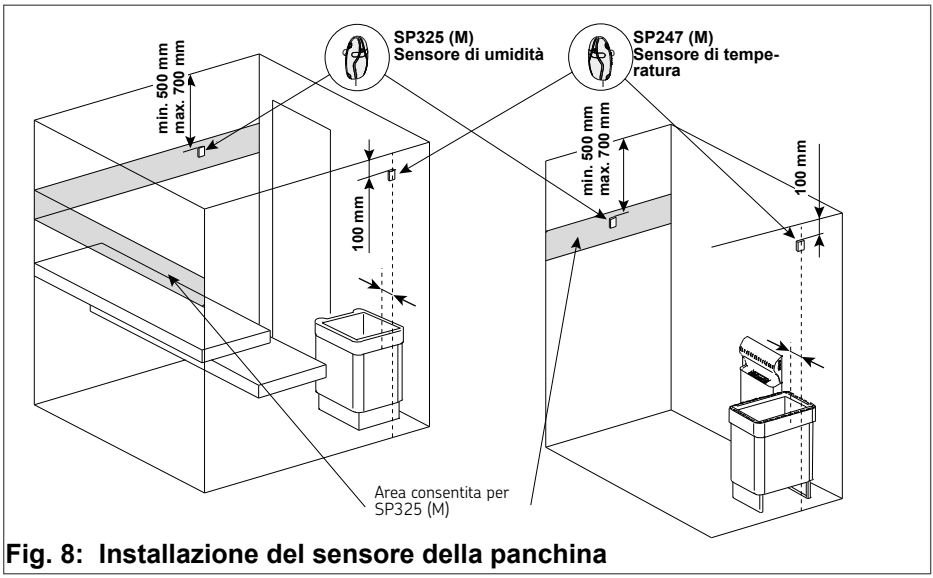

Fig. 8: Installazione del sensore della panchina

5.4. Installazione del sensore in presenza di una presa d'aria

Non installare il sensore di temperatura a una distanza inferiore a 1000 mm da una presa d'aria omnidirezionale o a una distanza inferiore a 500 mm da una presa d'aria orientata lontano dal sensore. Il flusso d'aria in prossimità di una presa d'aria raffredda il sensore, che fornisce letture imprecise della temperatura alla centralina. Di conseguenza, la stufa potrebbe surriscaldarsi.

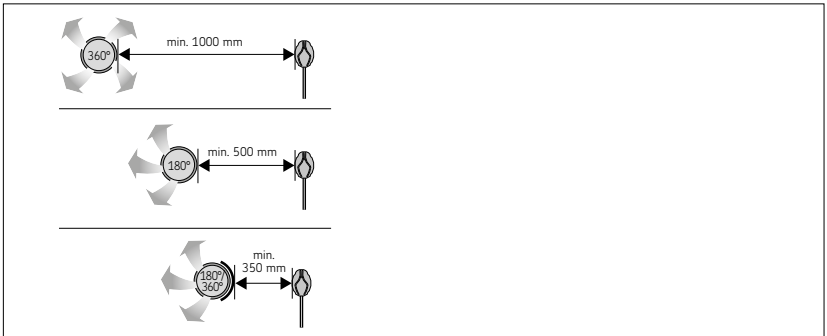

Fig. 9: Installazione del sensore in presenza di una presa d'aria

5.5. Installazione del sensore della porta

Installazione di un sensore sul telaio di una porta:

- Fissare il supporto del sensore al telaio della porta, utilizzando una vite (Fig. 10A) o nastro biadesivo (Fig. 10B).
- Installare il sensore nel supporto (Fig. 10C).
- Attenzione: Se il telaio della porta è in lamiera e sul retro c'è spazio per il sensore, il sensore può anche essere fissato utilizzando un occhiello (Fig. 10D). Utilizzare una punta da 8 mm.

Fissare il magnete alla porta:

- Fissare il supporto del sensore al telaio della porta, utilizzando una vite (Fig. 10E) o nastro biadesivo (Fig. 10F).
- Spingere il magnete per posizionarlo nel supporto (Fig. 10G).
- Il magnete può anche essere montato sulla porta utilizzando solo nastro biadesivo (Fig. 10H).

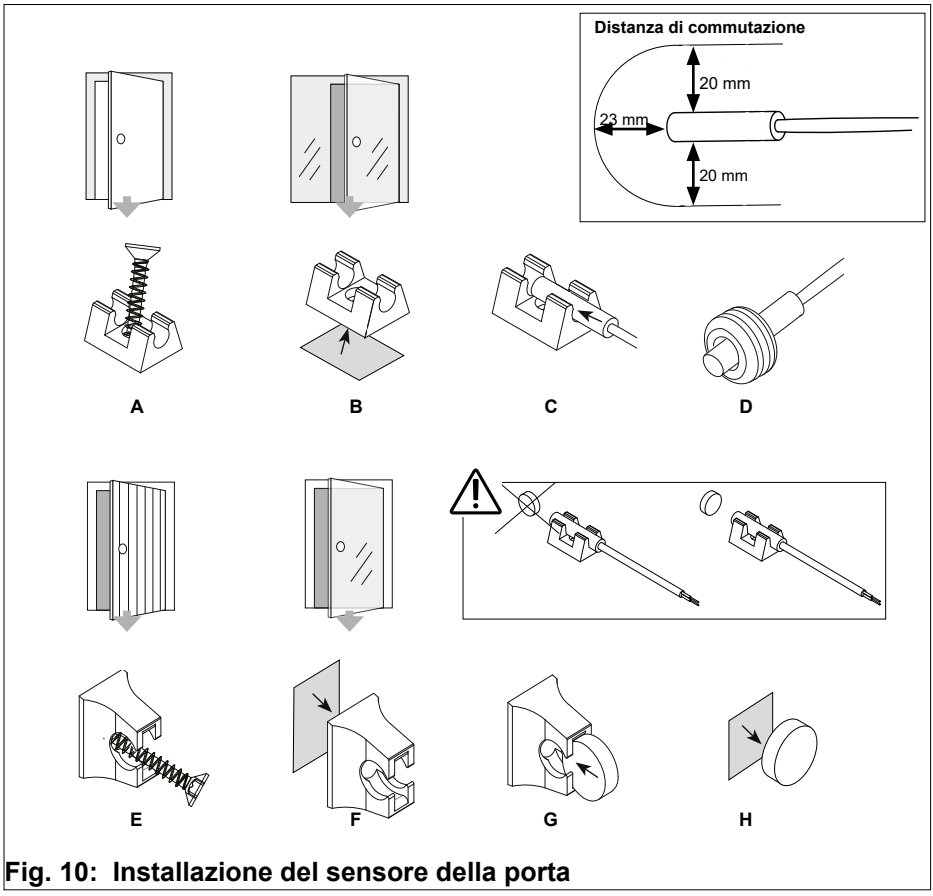

Fig. 10: Installazione del sensore della porta

6. Collegamento elettrico

La centralina per sauna può essere collegata alla rete elettrica secondo le norme vigenti solo da un elettricista professionista autorizzato.

In caso di richiesta di garanzia, è necessario presentare una copia della fattura dell'elettricista che ha eseguito i lavori.

Gli interventi sulla centralina per sauna possono essere eseguiti solo quando l'alimentazione è stata scollegata.

Deve essere presente un collegamento fisso per l'alimentazione elettrica.

In loco deve essere installato un dispositivo di isolamento onnipolare a disconnessione completa conforme alla categoria di sovratensione III.

I pressacavi devono essere rivolti verso il basso! Dopo aver completato il collegamento, stringere i tappi a vite sui pressacavi per ottenere una tenuta ermetica.

Collegare i cavi alle morsettiere secondo gli schemi di collegamento, vedere Fig.11, 12, 13 o Fig.14. Seguire anche le istruzioni di installazione di ciascun dispositivo.

ATTENZIONE! - ***Le interferenze possono compromettere la trasmissione del segnale***
Il cavo del sensore deve essere posato separatamente dagli altri cavi di alimentazione e dai cavi di controllo.

Utilizzo di una stufa combinata o di un umidificatore separato (FX1104CXC, CX1104CXWIP, CX1104CXW)
Collegare i fili ai morsetti W1 (fase) e P (indicazione di acqua mancante).

Utilizzo di un sensore porta/interruttore di sicurezza:
Collegare i fili ai connettori X15 e X16.

Utilizzo dell'avviamento a distanza:
Collegare i fili dell'interruttore ai connettori X14 e X15.

Utilizzo di una centralina di alimentazione supplementare:
La centralina di alimentazione supplementare comprende istruzioni dettagliate per l'installazione. Il controllo avviene tramite i connettori K1=ST1 e K2=ST2, vedere Fig. 14.

Controllo di un dispositivo esterno (ad es. stufa elettrica, dosatore automatico)
I morsetti K1 e K2 della centralina di alimentazione possono essere utilizzati anche per controllare, ad esempio, una stufa elettrica. Quando la stufa viene accesa dalla centralina, si genera tensione nel morsetto K1. Quando le resistenze sono attivate, si genera tensione nel morsetto K2. Questi segnali possono essere utilizzati per guidare lo spegnimento del riscaldamento.

7. Schema di collegamento

7.1. Schema di collegamento 400V 3N~
FX1104XC, CX1104XW, CX1104XWIP

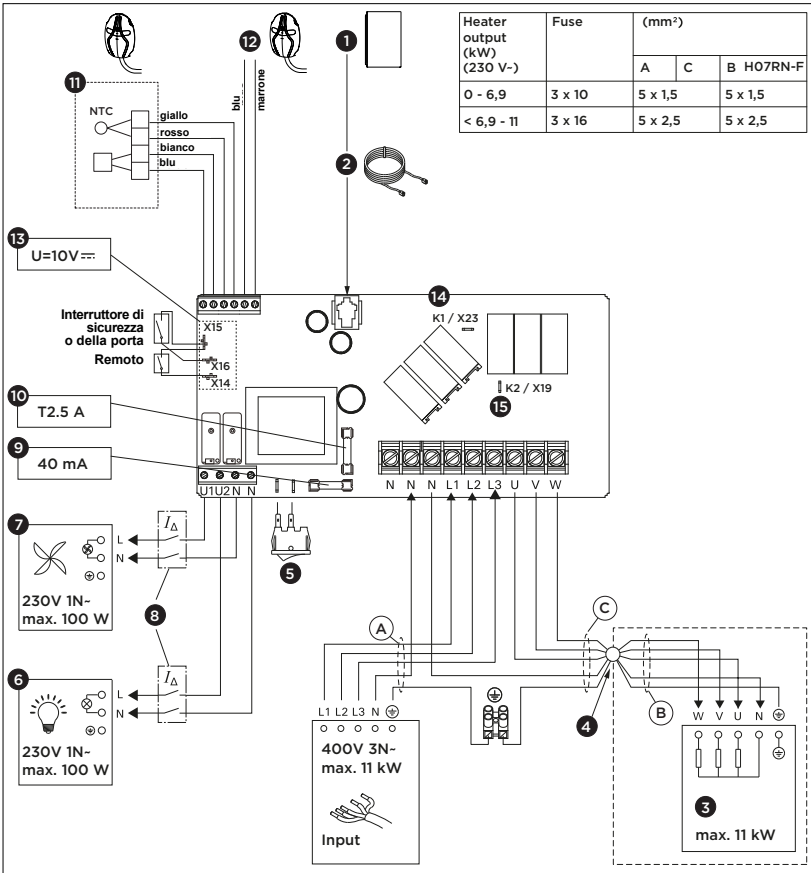

Heater output (kW) (230 V~)	Fuse	(mm²)		
		A	C	B H07RN-F
0 - 6,9	3 x 10	5 x 1,5		5 x 1,5
< 6,9 - 11	3 x 16	5 x 2,5		5 x 2,5

1. Impostazioni
2. Cavo dati
3. Stufa
4. Scatola di derivazione (opzionale)
5. Interruttore principale
6. Illuminazione (opzionale)
7. Ventola (opzionale)
8. Dispositivo di corrente residua
9. Fusibile per scheda elettronica (ritardato)
10. Fusibile per uscite relè (ceramico, ritardato)
11. Sensore della stufa (sensore di temperatura)
12. Sensore panchina (opzionale)
13. Contatti per dispositivi di sicurezza
    - X14: Interruttore on/off di attivazione remota
    - X15: GND (comune)
    - X16: Interruttore di sicurezza o della porta
14. K1 = ST1 Controllo del riscaldamento elettrico max. 100 W (opzionale, se utilizzato deve essere dotato di fusibile)
15. K2 = U= ST2
    K1+W+U1+U2 = max. 3680 W (L1)

Fig. 11:

IT

7.2. Schema di collegamento 400V 3N~

FX1704XC, CX1704XW

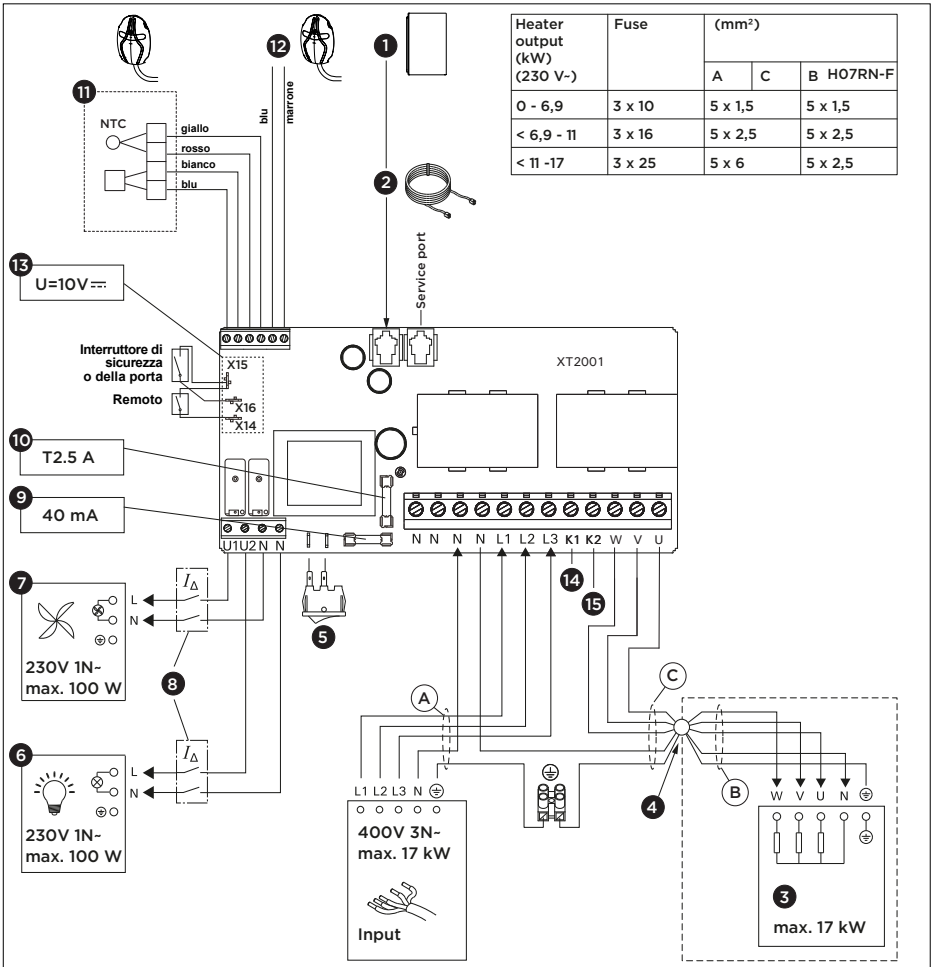

Heater output (kW) (230 V~)	Fuse	(mm²)		
		A	C	B H07RN-F
0 - 6,9	3 x 10	5 x 1,5		5 x 1,5
< 6,9 - 11	3 x 16	5 x 2,5		5 x 2,5
< 11 -17	3 x 25	5 x 6		5 x 2,5

1. Impostazioni
2. Cavo dati
3. Stufa
4. Scatola di derivazione (opzionale)
5. Interruttore principale
6. Illuminazione (opzionale)
7. Ventola (opzionale)
8. Dispositivo di corrente residua
9. Fusibile per scheda elettronica (ritardato)
10. Fusibile per uscite relè (ceramico, ritardato)
11. Sensore della stufa (sensore di temperatura)
12. Sensore panchina (opzionale)
13. Contatti per dispositivi di sicurezza
    - X14: Interruttore on/off di attivazione remota
    - X15: GND (comune)
    - X16: Interruttore di sicurezza o della porta
14. K1 = ST1 Controllo del riscaldamento elettrico max. 100 W (opzionale, se utilizzato deve essere dotato di fusibile)
15. K2 = U= ST2
    K1+K2+W = max. 5670 W (L3)

Fig. 12:

7.3. Schema di collegamento 400 V 3N~
FX1104CXC, CX1104CXW, CX1104CXWIP

Heater output (kW) (230 V~)	Fuse	(mm²)	
		A	B H07RN-F
0 - 6	3 x 10	5 x 1,5	5 x 1,5
< 6 - 11	3 x 16	5 x 2,5	5 x 2,5

Heater output (kW) (230 V	(mm²)		
	C	D H07RN-F	E H07RN-F
0 - 6	7 x 1,5	4 x 1,5	7 x 1,5
< 6 - 11	7 x 2,5	4 x 2,5	7 x 2,5

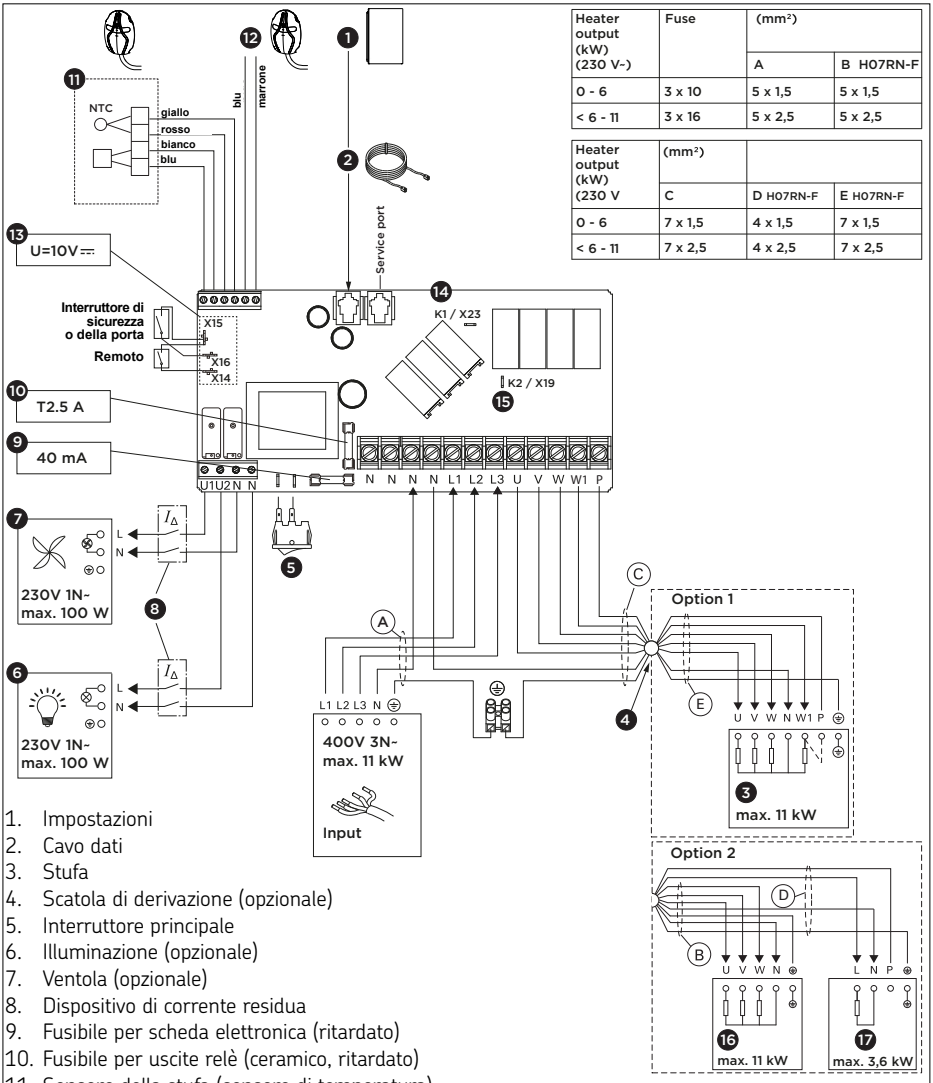

1. Impostazioni
2. Cavo dati
3. Stufa
4. Scatola di derivazione (opzionale)
5. Interruttore principale
6. Illuminazione (opzionale)
7. Ventola (opzionale)
8. Dispositivo di corrente residua
9. Fusibile per scheda elettronica (ritardato)
10. Fusibile per uscite relè (ceramico, ritardato)
11. Sensore della stufa (sensore di temperatura)
12. Sensore di umidità e temperatura
13. Contatti per dispositivi di sicurezza
    - X14: Interruttore on/off di attivazione remota
    - X15: GND (comune)
    - X16: Interruttore di sicurezza o della porta
14. K1 = ST1 Controllo del riscaldamento elettrico max. 100 W (opzionale, se utilizzato deve essere dotato di fusibile)
15. K2 = U= ST2
    K1+W+U1+U2 = max. 3680 W (L1)

Fig. 13:

IT

7.4. Schema di collegamento 230V 1N~

FX1104XC, CX1104XW, CX1104XWIP

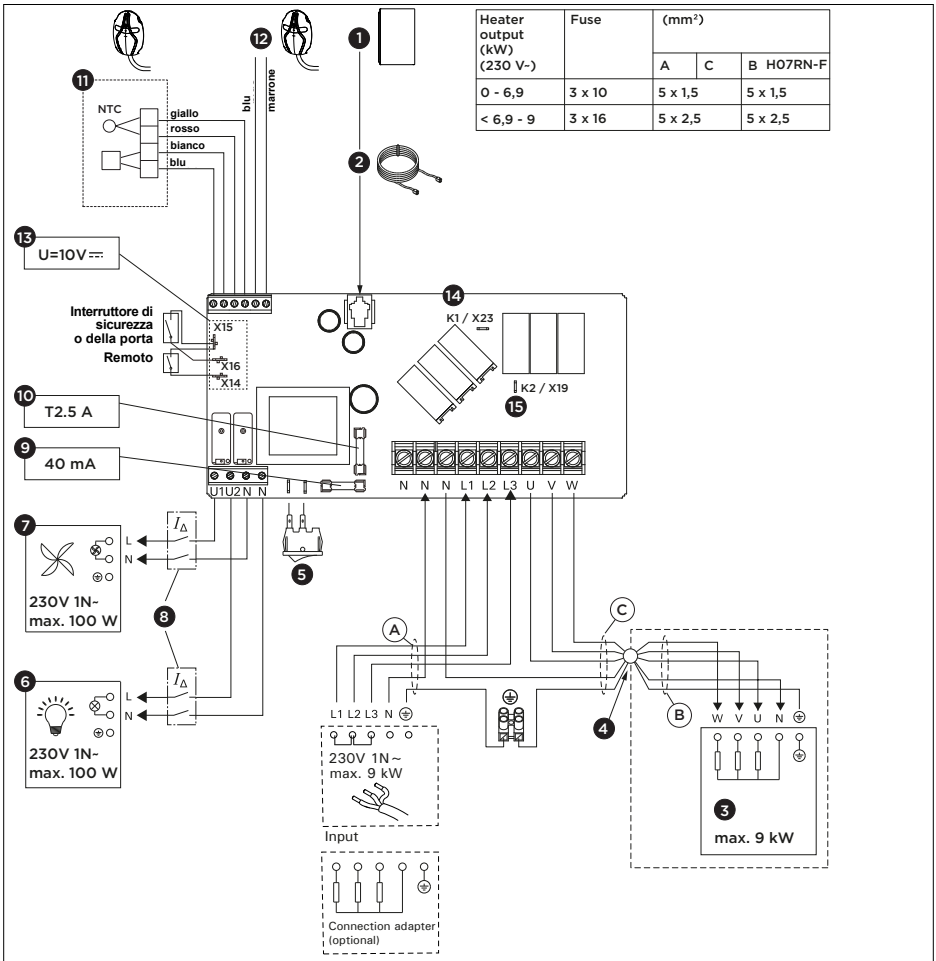

Heater output (kW) (230 V~)	Fuse	(mm²)		
		A	C	B H07RN-F
0 - 6,9	3 x 10	5 x 1,5		5 x 1,5
< 6,9 - 9	3 x 16	5 x 2,5		5 x 2,5

1. Impostazioni
2. Cavo dati
3. Stufa
4. Scatola di derivazione (opzionale)
5. Interruttore principale
6. Illuminazione (opzionale)
7. Ventola (opzionale)
8. Dispositivo di corrente residua
9. Fusibile per scheda elettronica (ritardato)
10. Fusibile per uscite relè (ceramico, ritardato)
11. Sensore della stufa (sensore di temperatura)
12. Sensore panchina (opzionale)
13. Contatti per dispositivi di sicurezza
    - X14: Interruttore on/off di attivazione remota
    - X15: GND (comune)
    - X16: Interruttore di sicurezza o della porta
14. K1 = ST1 Controllo del riscaldamento elettrico max. 100 W (opzionale, se utilizzato deve essere dotato di fusibile)
15. K2 = U= ST2
    K1+W+U1+U2 = max. 3680 W (L1)

Fig. 14:

8. Risoluzione dei problemi

Se si verifica un errore, l'alimentazione della stufa si interrompe e il pannello di controllo mostra un messaggio di errore E(numero).La tabella seguente descrive i possibili errori e le modalità di correzione. Se non si riesce a risolvere l'errore, contattare il fornitore o utilizzare il link alle Domande frequenti (FAQ).

	Descrizione	*Causa / correzione*
E1	Circuito di misurazione del sensore di temperatura interrotto.	Controllare che i fili rosso e giallo del sensore di temperatura e i relativi collegamenti non siano difettosi.
E2	Il circuito di misurazione del sensore di temperatura è in cortocircuito.	Controllare che i fili rosso e giallo del sensore di temperatura e i relativi collegamenti non siano difettosi.
E3	Circuito di misurazione della protezione termica di sicurezza interrotto.	Premere il pulsante di ripristino della protezione termica di sicurezza. Controllare che i fili blu e bianco del sensore di temperatura e i relativi collegamenti non siano difettosi.
E5	Il livello dell'acqua è basso o la protezione termica di sicurezza dell'umidificatore è attiva. La spia del livello dell'acqua lampeggia.	Aggiungere acqua o controllare l'alimentazione idrica. Controllare la protezione termica di sicurezza dell'umidificatore o delle stufe combinate.
E6	Guasto al componente di misurazione della temperatura del sensore opzionale	Controllare che i fili marrone e blu del sensore opzionale e i relativi collegamenti non siano difettosi.
E7 E8	Guasto al componente di misurazione dell'umidità del sensore di umidità	Controllare che i fili marrone e blu del sensore di umidità e i relativi collegamenti non siano difettosi.
E9	Problema di collegamento tra il pannello di controllo e la centralina di alimentazione.	Controllare il cavo e i connettori.
	Il pannello di controllo FENIX non si illumina	Accendere l'interruttore principale della centralina di alimentazione o della stufa. Controllare il cavo dati e i fusibili.
	Il pannello di controllo FENIX non riesce a connettersi	Assicurarsi che il segnale della rete WiFi da collegare sia sufficientemente forte. Il nome della rete non può contenere caratteri speciali.

	Descrizione	*Causa / correzione*
	La connessione WiFi si interrompe durante la configurazione	Il nome della rete WiFi contiene caratteri non ammessi.
	Impossibile connettersi o La connessione WiFi si interrompe durante la configurazione	Il modulo WiFi richiede l'accesso alla porta 8883 (MQTT sicuro), che deve essere aperta nel firewall. Inoltre, deve essere disponibile l'accesso ai server NTP (Network Time Protocol). Verificare inoltre che le altre porte non siano bloccate, in particolare la 443, la 8443 e la 8883.
	Il pannello di controllo FENIX si spegne durante il funzionamento.	Controllare le condizioni di installazione per verificare se le temperature del pannello di controllo o della centralina di alimentazione sono troppo elevate.
	La rete WiFi non è connessa dopo un blackout	Spegnere e riaccendere l'alimentazione elettrica della centralina della sauna.
	SAFE	Il circuito dell'interruttore di sicurezza è aperto. Rimuovere l'oggetto dalla parte superiore dell'interruttore di sicurezza.
	porta aperta	Il circuito dell'interruttore della porta è aperto. Chiudere la porta della stanza della sauna.
	rESt	Tempo di pausa attivo
	rc on	Controllo a distanza attivato

Ripristino della protezione termica di sicurezza del sensore della stufa:
Il sensore della stufa (SP247M) contiene un sensore di temperatura e una protezione termica di sicurezza. Se la temperatura nell'ambiente del sensore sale troppo (135°C), il dispositivo di protezione termica di sicurezza interrompe l'alimentazione della stufa.

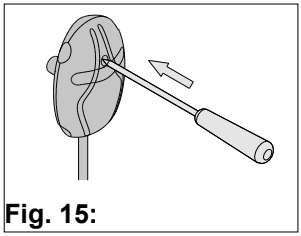

Fig. 15:

Fusibili:

La posizione dei fusibili nella centralina di alimentazione è mostrata nella Fig. 11 e nella Fig. 12.
Sostituire un fusibile bruciato con uno nuovo dello stesso valore.

Sono presenti fusibili per la scheda elettronica (40 mA) e per le uscite dei relè (T 2,5 A).

9. Manutenzione

Il dispositivo non richiede manutenzione. L'aggiornamento avviene automaticamente quando il dispositivo è connesso al WiFi.

Pulire il prodotto con un panno leggermente umido. Utilizzare solo acqua o detergenti delicati.

10. Smaltimento



- Smaltire i materiali di imballaggio in conformità con le norme vigenti in materia di smaltimento dei rifiuti.
- I dispositivi usati contengono materiali riutilizzabili e sostanze pericolose. Pertanto, non smaltire il dispositivo usato con i rifiuti domestici, ma farlo in conformità con le norme vigenti a livello locale.

11. Pezzi di ricambio

spareparts.harvia.com

12. Termini di garanzia

www.harvia.com

Let’s sauna.

@ **harviaglobal**

GLOBAL
Harvia Finland
Teollisuustie 1-7
40951 Muurame
FINLAND
T +358 207 464 000
harvia@harvia.com

CENTRAL EUROPE
Harvia Austria GmbH
Wartenburger Straße 31
4840 Vöcklabruck
AUSTRIA
T +43 (0) 7672 22 900-50
info@harvia.com